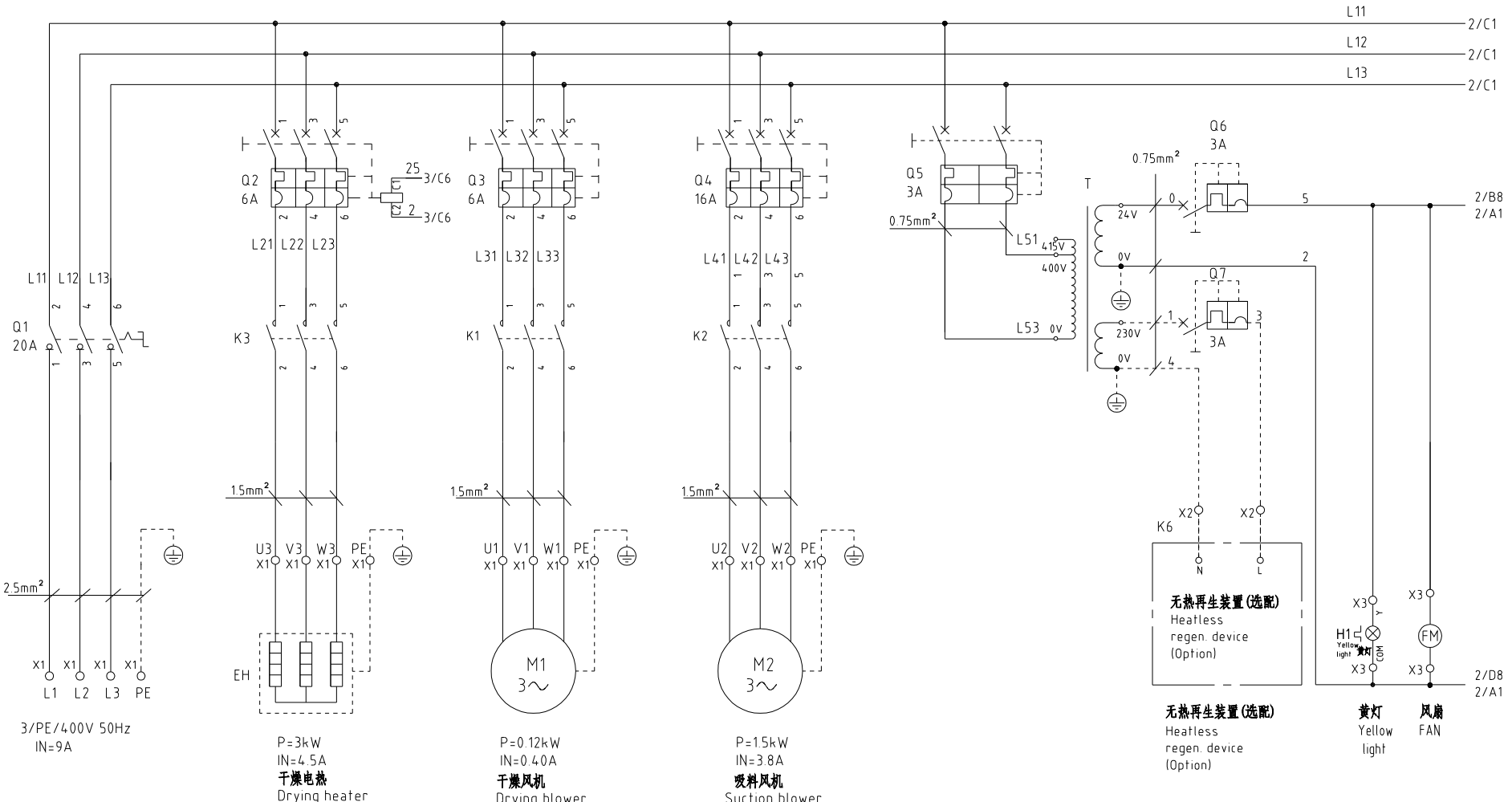

机型版本Ver.E													
					制图		版号	H	标题 SDL-40U 主电路图	图号 SDL-40U-CE-400V-H-1	比例		第 1 张
					设计		核准				标准	CE	共 6 张
					校对				信易電熱機械股份有限公司 Shini Plastics Technologies, Inc.		机器电压	3φ400V	
标记	更改前	更改后	更改人	日期	审核		日期	20230614			机器频率	50Hz	

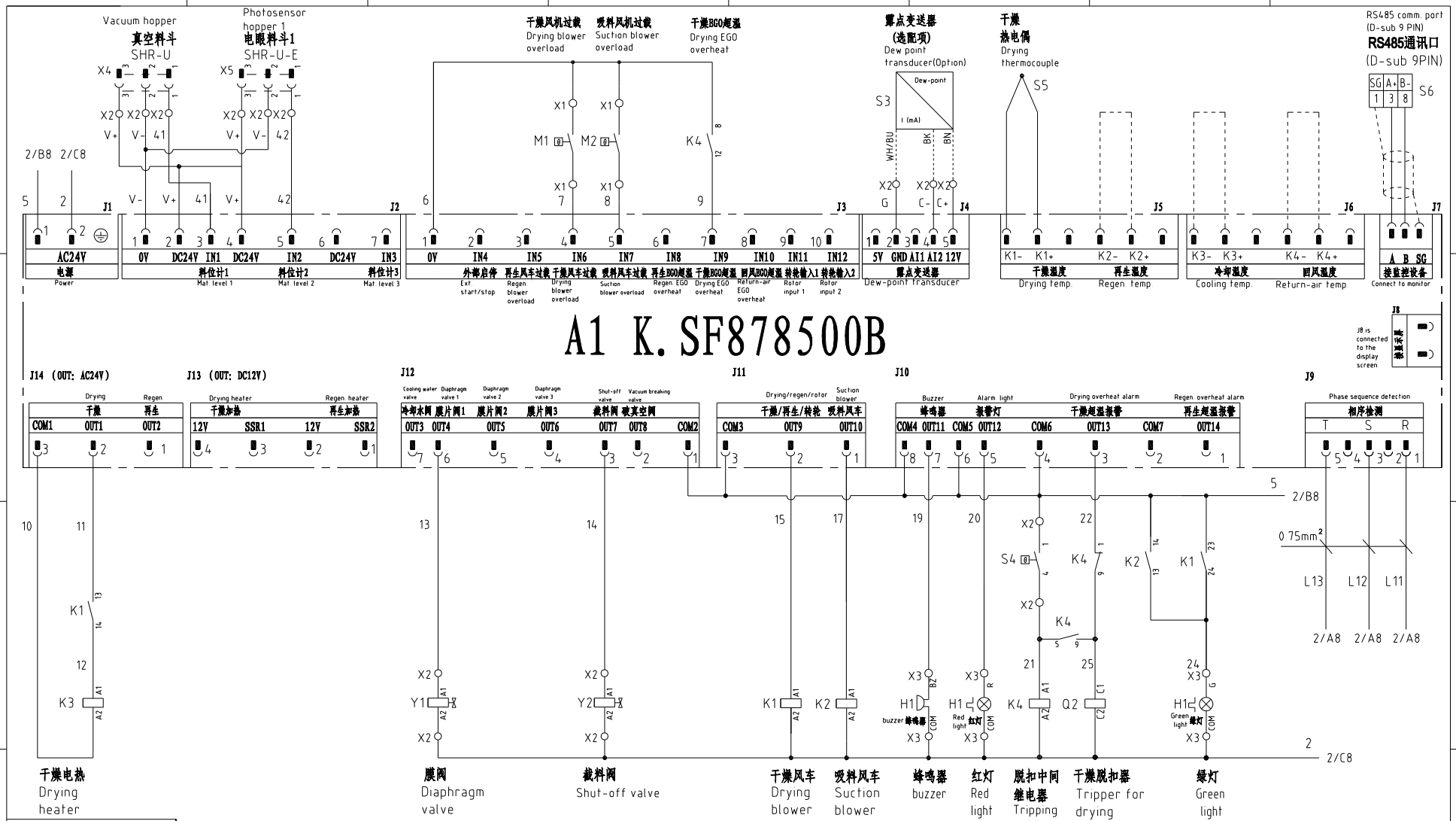

机型版本Ver.E												
					制图		版号	H	标题 SDL-40U 控制电路图	图号 SDL-40U-CE-400V-H-2	比例	第 2 张
					设计		核准				标准 CE	共 6 张
					校对				SHINI 信易電熱機械股份有限公司 Shini Plastics Technologies, Inc.		机器电压	3Φ400V
标记	更改前	更改后	更改人	日期	审核		日期	20230614			机器频率	50Hz

信易辅机RS-485通讯接线示意图

Shini auxiliary machine RS-485 comm. wiring diagram

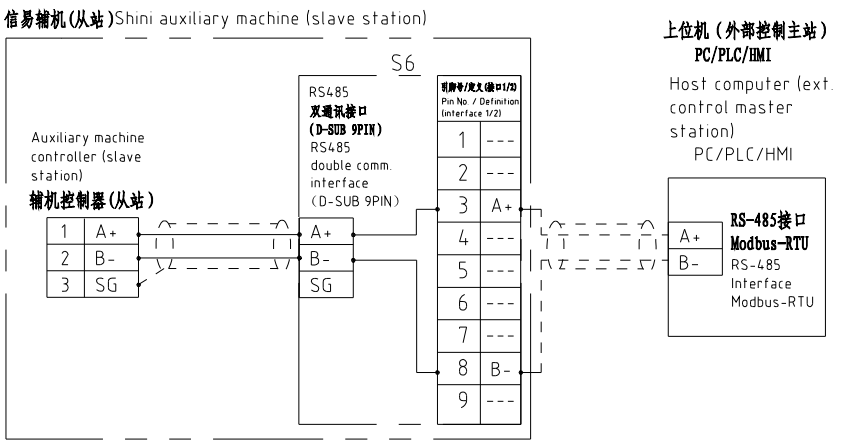

信易RS-485接口定义

Shini RS-485 interface definition

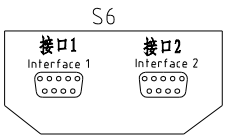

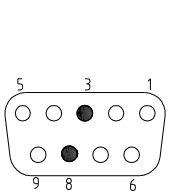

D-sub-9针接口 D-sub-9 pin interface	引脚号 Pin No.	引脚定义 Pin definition
	1	-
	2	-
	3	A+ (RS-485 信号) A+ (RS-485 signal)
	4	-
	5	-
	6	-
	7	-
	8	B- (RS-485 信号) B- (RS-485 signal)
	9	-

注：1.通讯接口：RS-485（两线式）
2.通讯协议：Modbus-RTU
3.机器配备D-sub9母接头，接口1和接口2内部并联，功能相同，不分主次；

Note:
1. Comm. interface: RS-485 (two wire)
2. Comm. protocol: Modbus-RTU
3. The machine is equipped with D-sub9 female connector; interface 1 and interface 2 are connected in parallel and have the same function, which is regardless of primary and secondary.

机型版本Ver.E

					制图		版号	H	标题 SDL-40U 通讯接口接线图	图号 SDL-40U-CE-400V-H-3	比例	第 3 张
					设计		核准				标准 CE	共 6 张
					校对				SHINI 信易電熱機械股份有限公司 Shini Plastics Technologies, Inc.		机器电压	3ϕ400V
标记	更改前	更改后	更改人	日期	审核		日期	20230614			机器频率	50Hz

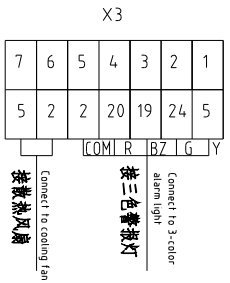

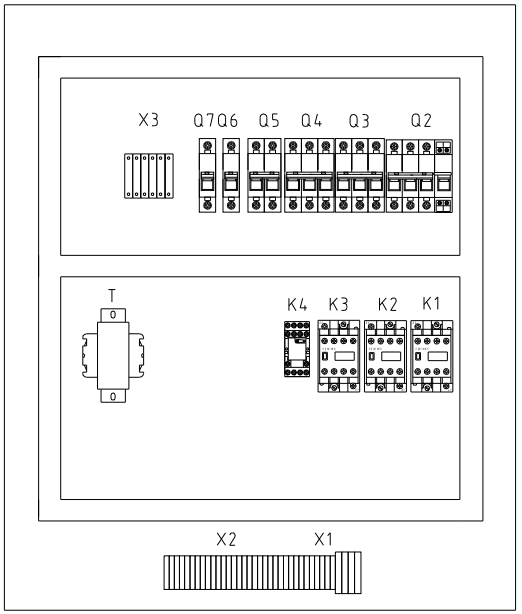

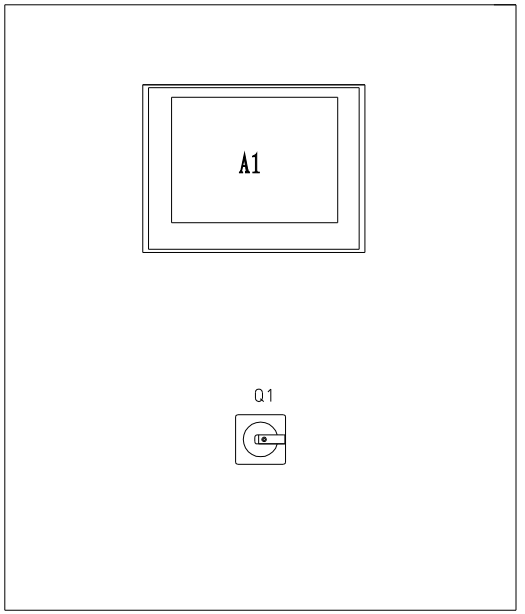

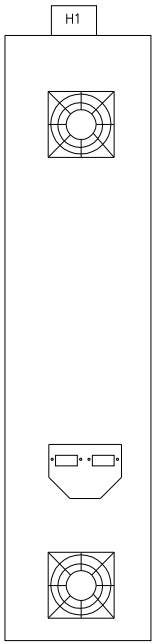

X2

17	16	15	14	13	12	11	10	9	8	7	PE	6	5	PE	4	3	2	1
4	3	G	C+	C-	42	V+	V-	41	V+	V-	PE	2	13	PE	2	14	5	21
接无热再生装置(选配) Connect to heatless regen. device (opt.)		接露点传感器(选配) Connect to dew-point sensor (option)			接料位开关2 Connect to level switch 2			接料位开关1 Connect to level switch 1			接膜阀 Connect to diaphragm valve			接截料阀 Connect to shut-off valve			接干燥EGO(S4) Connect to drying EGO S4	

X1

16	15	14	13	12	PE	11	10	9	8	7	PE	6	5	4	PE	3	2	1	PE
7	6	U1	V1	W1	PE	6	8	U2	V2	W2	PE	U3	V3	W3	PE	L1	L2	L3	PE
接干燥风机热保护器 Connect to drying blower thermal protector		接干燥风扇 Connect to drying blower				接吸料马达热保护器 Connect to suction motor thermal pro		接吸料风扇 Connect to suction blower				接干燥电热 Connect to drying heater				接电源 Connect to power wire			

机型版本Ver.E													
					制图		版号	H	标题 SDL-40U 电气元件布置图	图号 SDL-40U-CE-400V-H-4	比例		第 4 张
					设计		核准				标准	CE	共 6 张
					校对				信易電熱機械股份有限公司 Shini Plastics Technologies, Inc.		机器电压		3Φ400V
标记	更改前	更改后	更改人	日期	审核		日期	20230614			机器频率		50Hz

序号/NO.	符号/Symbol	名称/Name	制造商/Manufacturer	型号/Type	规格/Specification	数量/Number	物料编号/Material number	备注/Remark
1	Q1	主电源开关/Main power switch	EATON	TO-2-1/EA/SVB	20A	1	YE10021160000	
2	Q2 Q3	断路器/Circuit breaker	TECO	BM-63C/3006S	6A	2	YE40300603000	
3	Q4	断路器/Circuit breaker	TECO	BM-63C/3016S	16A	1	YE40301603000	
4	Q5	断路器/Circuit breaker	TECO	BM-63C/2003S 3A 2P	3A	1	YE40200203000	
5	Q6	断路器/Circuit breaker	TECO	BM-63C/1003S 3A 1P	3A	1	YE40100203000	
6	Q7	断路器/Circuit breaker	TECO	BM-63C/1003S 3A 1P	3A	1	YE40100203000	(3)
7		励磁脱扣器/Excitation release	YIJIN	MX	24V 50/60Hz	1	YE40024000000	
8	K1	交流接触器/AC Contactor	SIEMENS	3RT6015-1AB01	24V 50/60Hz	1	YE00601502500	
9		辅助触点 Auxiliary contactor	SIEMENS	3RH6911	1AA10	1	YE00691110000	
10	K2 K3	交流接触器/AC Contactor	SIEMENS	3RT6016-1AB01	24V 50/60Hz	2	YE00601602500	
11	K4	中间继电器/Middle Relay	Honeywell	GR-2C-AC24V	配座 base PGR-2C-E	1	YE03022400300	
12	T	变压器/Transformer	JIUXIN	IN=400V/415V OUT=24V/230V	120VA 350MA	1	YE70040007300	
13	A1	微电脑控制板+微电脑显示屏 Microprocessor control board+Microprocessor displayer	PUMP	K.SF878500B	AC24V	1	YE81878500300	
14	H1	三色警报灯+蜂鸣器 Three-color alarm lamp+ buzzer	SHINI	优先级 Priority	24V 50/60Hz	1	BL90002401520	(1)
15	S3	露点变送器/Dew-point transducer	VAISALA	DMT141	POWER=24VDC OUT=4-20mA	1	YE90014100100	(1)(2)
16	S6	通信接口板RS-485(双Dsub-9pin接头) Communication interface board RS-485 (double Dsub-9pin connector)	YUYUN	----	----	1	YE90048501200	
17		外壳RS485(SAL-700G-A-19)0版 Shell RS485(SAL-700G-A-19)0	BINCHENG	----	----	1	YR40048500000	
18	X1 X2 X3	端子排/Terminal board	HONEYWELL	SK4	$4mm^2$	16	YE60000403200	
19		端子排/Terminal board	HONEYWELL	GK5PE	$4mm^2$PE	4	YE60000403500	
20		端子排/Terminal board	HONEYWELL	SK2.5	$2.5mm^2$	22	YE60002503200	
21		端子排/Terminal board	HONEYWELL	GK2.5PE	$2.5mm^2$PE	2	YE60002503400	
22		端子排/Terminal board	HONEYWELL	SK2.5	$2.5mm^2$	2	YE60002503200	(3)
23		终端固定件E/GK系列 Terminal fittings E/GK series	HONEYWELL	E	GK	5	YE60000003900	
24	X4 X5	重载接头/Heavy Duty Connector	Harting	4P+PE(母座 Female)Han 4A-F	4P	2	YE68000401400	(1)
25	S4	温度保护器/Overheat protector	EGO	----	115-320°	1	----	(1)

机型版本Ver.E

注：(1)表示非电控箱内材料 (2)表示选配露点计 (3)表示选配无热再生装置-HD
Notes: (1)Means it 's not the material inside the control box. (2)Means accessories for Dew-point transducer. (3)Means optional heatless regen. device-HD.

					制图		版号	H	标题 SDL-40U	图号 SDL-40U-CE-400V-H-5	比例	第 5 张
					设计		核准		电气元件明细表一		标准 CE	共 6 张
					校对				信易電熱機械股份有限公司 Shini Plastics Technologies, Inc.		机器电压	3φ400V
标记	更改前	更改后	更改人	日期	审核		日期	20230614			机器频率	50Hz

序号/NO.	符号/Symbol	名称/Name	制造商/Manufacturer	型号/Type	规格/Specification	数量/Number	物料编号/Material number	备注/Remark
26	S5	热电偶/Thermocouple	SHINI	ST-K	K	1	----	(1)
27	FM	风扇/FAN	SUNON	DP-200A	24VAC 40W	1	----	(1)
28	Y1,Y2	电磁阀/Solenoid valve	----	----	----	2	----	(1)
29	M1	风车/Blower	SHINI	----	----	1	----	(1)
30	M2	风车/Blower	SHINI	----	----	1	----	(1)
31	EH	电热管/Pipe heater	SHINI	----	----	1	----	(1)

机型版本Ver.E

注：(1)表示非电控箱内材料 (2)表示选配露点计 (3)表示选配无热再生装置-HD
Notes: (1)Means it 's not the material inside the control box. (2)Means accessories for Dew-point transducer. (3)Means optional heatless regen. device-HD.

					制图		版号	H	标题 SDL-40U 电气元件明细表二	图号 SDL-40U-CE-400V-H-6	比例	第 6 张
					设计		核准				标准 CE	共 6 张
					校对				SHINI 信易電熱機械股份有限公司 Shini Plastics Technologies, Inc.		机器电压	3Φ400V
标记	更改前	更改后	更改人	日期	审核		日期	20230614			机器频率	50Hz

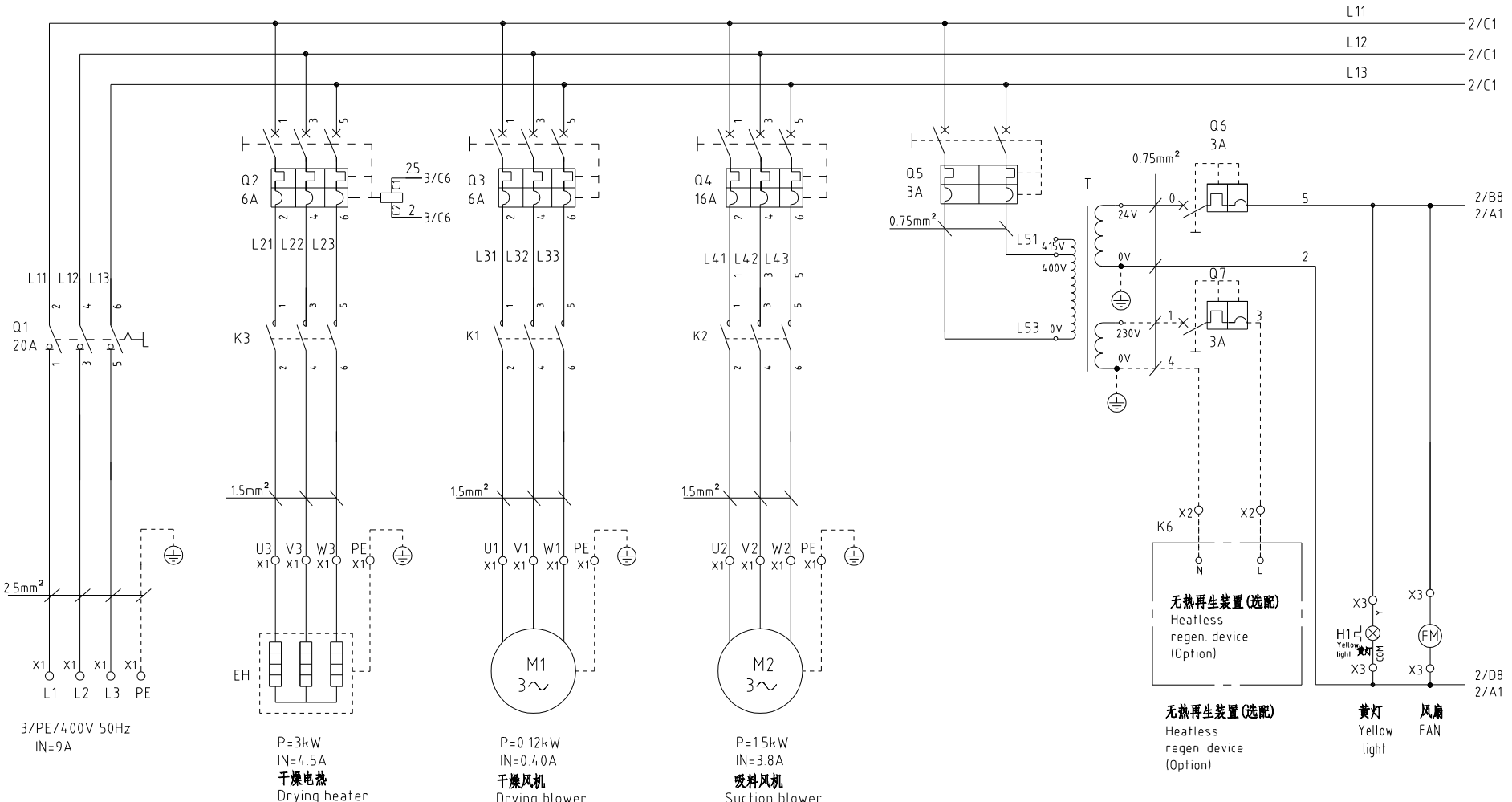

机型版本Ver.E													
					制图		版号	H	标题 SDL-40U 主电路图	图号 SDL-40U-CE-400V-H-1	比例		第 1 张
					设计		核准				标准	CE	共 6 张
					校对				信易電熱機械股份有限公司 Shini Plastics Technologies, Inc.		机器电压	3φ400V	
标记	更改前	更改后	更改人	日期	审核		日期	20230614			机器频率	50Hz	

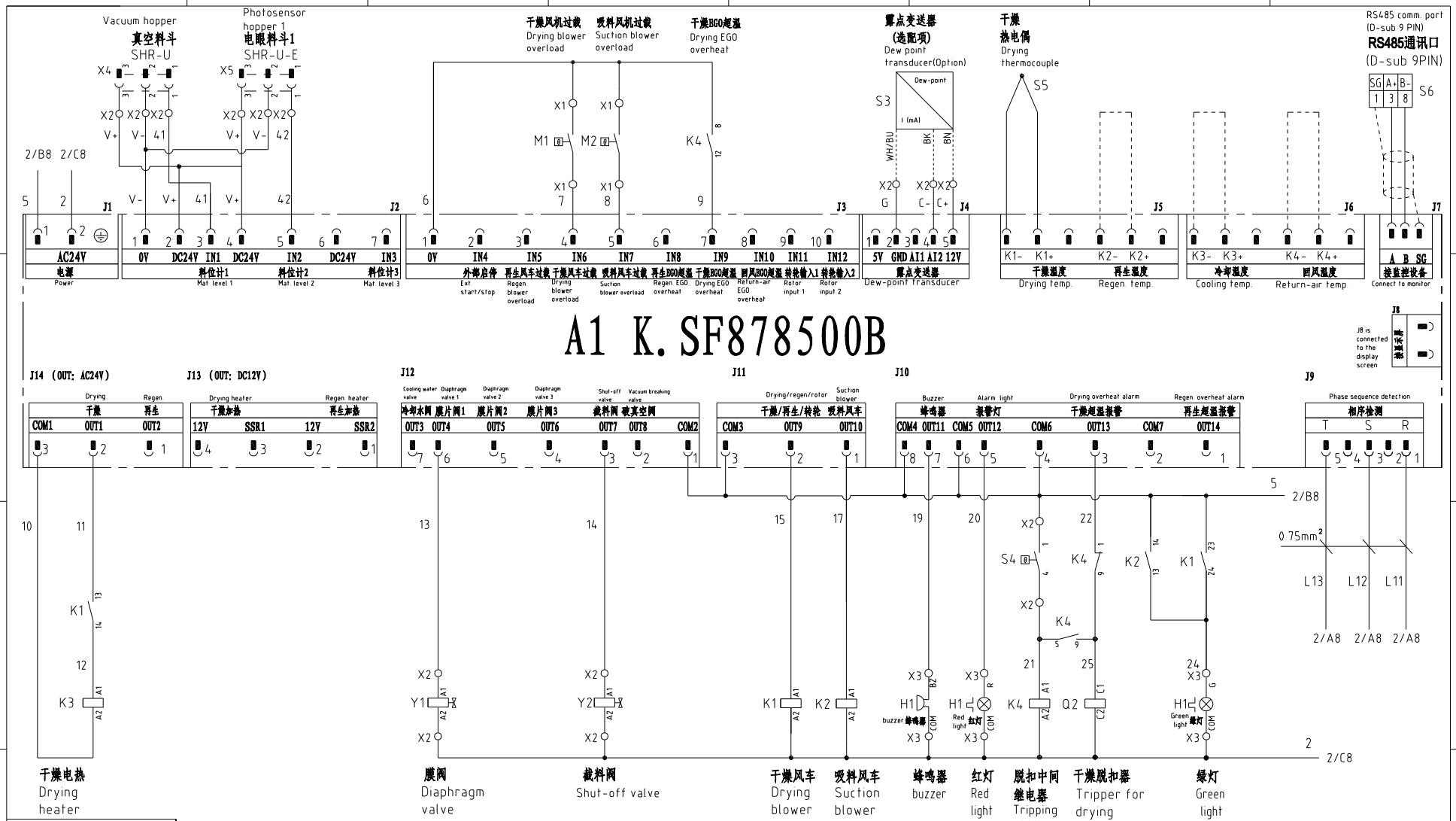

机型版本Ver.E												
					制图		版号	H	标题 SDL-40U 控制电路图	图号 SDL-40U-CE-400V-H-2	比例	第 2 张
					设计		核准				标准 CE	共 6 张
					校对				SHINI 信易電熱機械股份有限公司 Shini Plastics Technologies, Inc.		机器电压	3Φ400V
标记	更改前	更改后	更改人	日期	审核		日期	20230614			机器频率	50Hz

信易辅机RS-485通讯接线示意图

Shini auxiliary machine RS-485 comm. wiring diagram

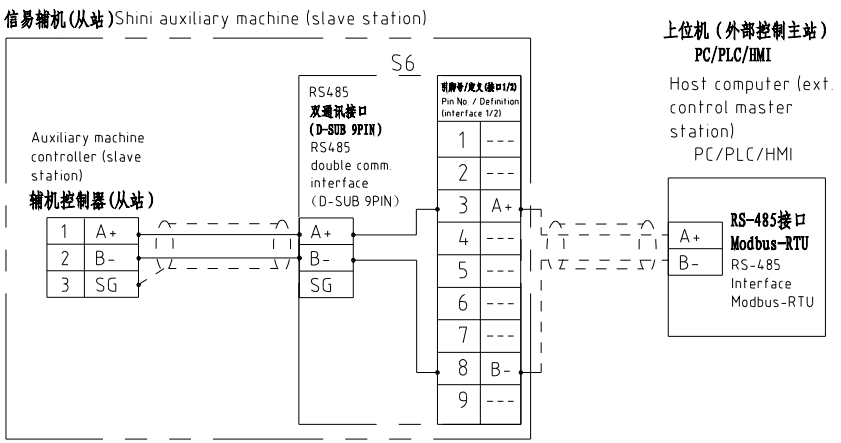

信易RS-485接口定义

Shini RS-485 interface definition

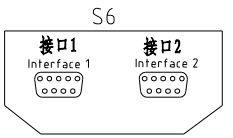

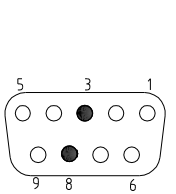

D-sub-9针接口 D-sub-9 pin interface	引脚号 Pin No.	引脚定义 Pin definition
	1	-
	2	-
	3	A+ (RS-485 信号) A+ (RS-485 signal)
	4	-
	5	-
	6	-
	7	-
	8	B- (RS-485 信号) B- (RS-485 signal)
	9	-

注：1.通讯接口：RS-485（两线式）
2.通讯协议：Modbus-RTU
3.机器配备D-sub9母接头，接口1和接口2内部并联，功能相同，不分主次；

Note:
1. Comm. interface: RS-485 (two wire)
2. Comm. protocol: Modbus-RTU
3. The machine is equipped with D-sub9 female connector; interface 1 and interface 2 are connected in parallel and have the same function, which is regardless of primary and secondary.

机型版本Ver.E

					制图		版号	H	标题 SDL-40U 通讯接口接线图	图号 SDL-40U-CE-400V-H-3	比例	第 3 张
					设计		核准				标准 CE	共 6 张
					校对				SHINI 信易電熱機械股份有限公司 Shini Plastics Technologies, Inc.		机器电压	3ϕ400V
标记	更改前	更改后	更改人	日期	审核		日期	20230614			机器频率	50Hz

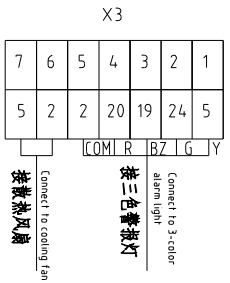

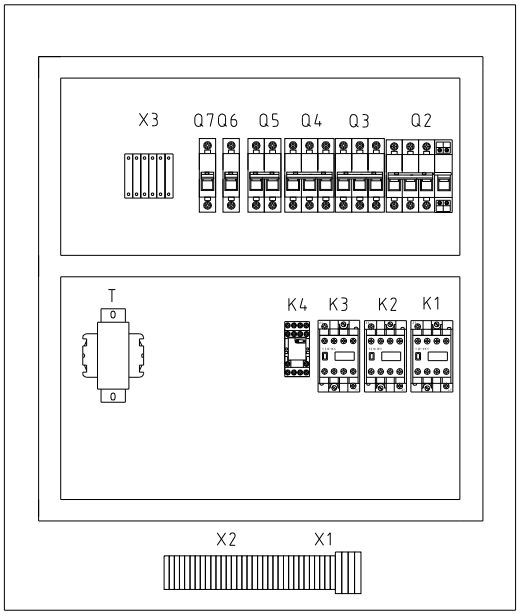

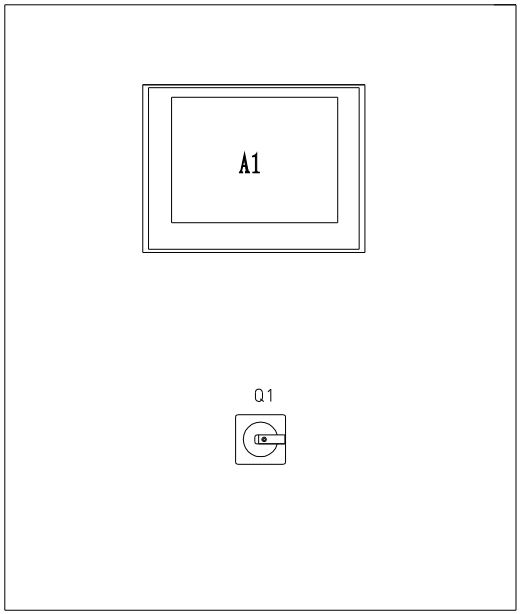

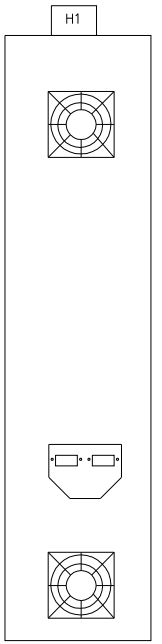

X2

17	16	15	14	13	12	11	10	9	8	7	PE	6	5	PE	4	3	2	1
4	3	G	C+	C-	42	V+	V-	41	V+	V-	PE	2	13	PE	2	14	5	21
接无热再生装置(选配) Connect to heatless regen. device (opt.)		接露点传感器(选配) Connect to dew-point sensor (option)			接料位开关2 Connect to level switch 2			接料位开关1 Connect to level switch 1			接膜阀 Connect to diaphragm valve			接截料阀 Connect to shut-off valve			接干燥EGO(S4) Connect to drying EGO S4	

X1

16	15	14	13	12	PE	11	10	9	8	7	PE	6	5	4	PE	3	2	1	PE
7	6	U1	V1	W1	PE	6	8	U2	V2	W2	PE	U3	V3	W3	PE	L1	L2	L3	PE
接干燥风机热保护器 Connect to drying blower thermal protector		接干燥风扇 Connect to drying blower				接吸料马达热保护器 Connect to suction motor thermal pro		接吸料风扇 Connect to suction blower				接干燥电热 Connect to drying heater				接电源 Connect to power wire			

机型版本Ver.E													
					制图		版号	H	标题 SDL-40U 电气元件布置图	图号 SDL-40U-CE-400V-H-4	比例		第 4 张
					设计		核准				标准	CE	共 6 张
					校对				信易電熱機械股份有限公司 Shini Plastics Technologies, Inc.		机器电压		3Φ400V
标记	更改前	更改后	更改人	日期	审核		日期	20230614			机器频率		50Hz

序号/NO.	符号/Symbol	名称/Name	制造商/Manufacturer	型号/Type	规格/Specification	数量/Number	物料编号/Material number	备注/Remark
1	Q1	主电源开关/Main power switch	EATON	TO-2-1/EA/SVB	20A	1	YE10021160000	
2	Q2 Q3	断路器/Circuit breaker	TECO	BM-63C/3006S	6A	2	YE40300603000	
3	Q4	断路器/Circuit breaker	TECO	BM-63C/3016S	16A	1	YE40301603000	
4	Q5	断路器/Circuit breaker	TECO	BM-63C/2003S 3A 2P	3A	1	YE40200203000	
5	Q6	断路器/Circuit breaker	TECO	BM-63C/1003S 3A 1P	3A	1	YE40100203000	
6	Q7	断路器/Circuit breaker	TECO	BM-63C/1003S 3A 1P	3A	1	YE40100203000	(3)
7		励磁脱扣器/Excitation release	YIJIN	MX	24V 50/60Hz	1	YE40024000000	
8	K1	交流接触器/AC Contactor	SIEMENS	3RT6015-1AB01	24V 50/60Hz	1	YE00601502500	
9		辅助触点 Auxiliary contactor	SIEMENS	3RH6911	1AA10	1	YE00691110000	
10	K2 K3	交流接触器/AC Contactor	SIEMENS	3RT6016-1AB01	24V 50/60Hz	2	YE00601602500	
11	K4	中间继电器/Middle Relay	Honeywell	GR-2C-AC24V	配座 base PGR-2C-E	1	YE03022400300	
12	T	变压器/Transformer	JIUXIN	IN=400V/415V OUT=24V/230V	120VA 350MA	1	YE70040007300	
13	A1	微电脑控制板+微电脑显示屏 Microprocessor control board+Microprocessor displayer	PUMP	K.SF878500B	AC24V	1	YE81878500300	
14	H1	三色警报灯+蜂鸣器 Three-color alarm lamp+ buzzer	SHINI	优先级 Priority	24V 50/60Hz	1	BL90002401520	(1)
15	S3	露点变送器/Dew-point transducer	VAISALA	DMT141	POWER=24VDC OUT=4-20mA	1	YE90014100100	(1)(2)
16	S6	通信接口板RS-485(双Dsub-9pin接头) Communication interface board RS-485 (double Dsub-9pin connector)	YUYUN	----	----	1	YE90048501200	
17		外壳RS485(SAL-700G-A-19)0版 Shell RS485(SAL-700G-A-19)0	BINCHENG	----	----	1	YR40048500000	
18	X1 X2 X3	端子排/Terminal board	HONEYWELL	SK4	$4mm^2$	16	YE60000403200	
19		端子排/Terminal board	HONEYWELL	GK5PE	$4mm^2$PE	4	YE60000403500	
20		端子排/Terminal board	HONEYWELL	SK2.5	$2.5mm^2$	22	YE60002503200	
21		端子排/Terminal board	HONEYWELL	GK2.5PE	$2.5mm^2$PE	2	YE60002503400	
22		端子排/Terminal board	HONEYWELL	SK2.5	$2.5mm^2$	2	YE60002503200	(3)
23		终端固定件E/GK系列 Terminal fittings E/GK series	HONEYWELL	E	GK	5	YE60000003900	
24	X4 X5	重载接头/Heavy Duty Connector	Harting	4P+PE(母座 Female)Han 4A-F	4P	2	YE68000401400	(1)
25	S4	温度保护器/Overheat protector	EGO	----	115-320°	1	----	(1)

机型版本Ver.E

注：(1)表示非电控箱内材料 (2)表示选配露点计 (3)表示选配无热再生装置-HD
Notes: (1)Means it 's not the material inside the control box. (2)Means accessories for Dew-point transducer. (3)Means optional heatless regen. device-HD.

					制图		版号	H	标题 SDL-40U	图号 SDL-40U-CE-400V-H-5	比例	第 5 张
					设计		核准		电气元件明细表一		标准 CE	共 6 张
					校对				信易電熱機械股份有限公司 Shini Plastics Technologies, Inc.		机器电压	3φ400V
标记	更改前	更改后	更改人	日期	审核		日期	20230614			机器频率	50Hz

序号/NO.	符号/Symbol	名称/Name	制造商/Manufacturer	型号/Type	规格/Specification	数量/Number	物料编号/Material number	备注/Remark
26	S5	热电偶/Thermocouple	SHINI	ST-K	K	1	----	(1)
27	FM	风扇/FAN	SUNON	DP-200A	24VAC 40W	1	----	(1)
28	Y1,Y2	电磁阀/Solenoid valve	----	----	----	2	----	(1)
29	M1	风车/Blower	SHINI	----	----	1	----	(1)
30	M2	风车/Blower	SHINI	----	----	1	----	(1)
31	EH	电热管/Pipe heater	SHINI	----	----	1	----	(1)

机型版本Ver.E

注：(1)表示非电控箱内材料 (2)表示选配露点计 (3)表示选配无热再生装置-HD
Notes: (1)Means it 's not the material inside the control box. (2)Means accessories for Dew-point transducer. (3)Means optional heatless regen. device-HD.

					制图		版号	H	标题 SDL-40U 电气元件明细表二	图号 SDL-40U-CE-400V-H-6	比例	第 6 张
					设计		核准				标准 CE	共 6 张
					校对				SHINI 信易電熱機械股份有限公司 Shini Plastics Technologies, Inc.		机器电压	3Φ400V
标记	更改前	更改后	更改人	日期	审核		日期	20230614			机器频率	50Hz

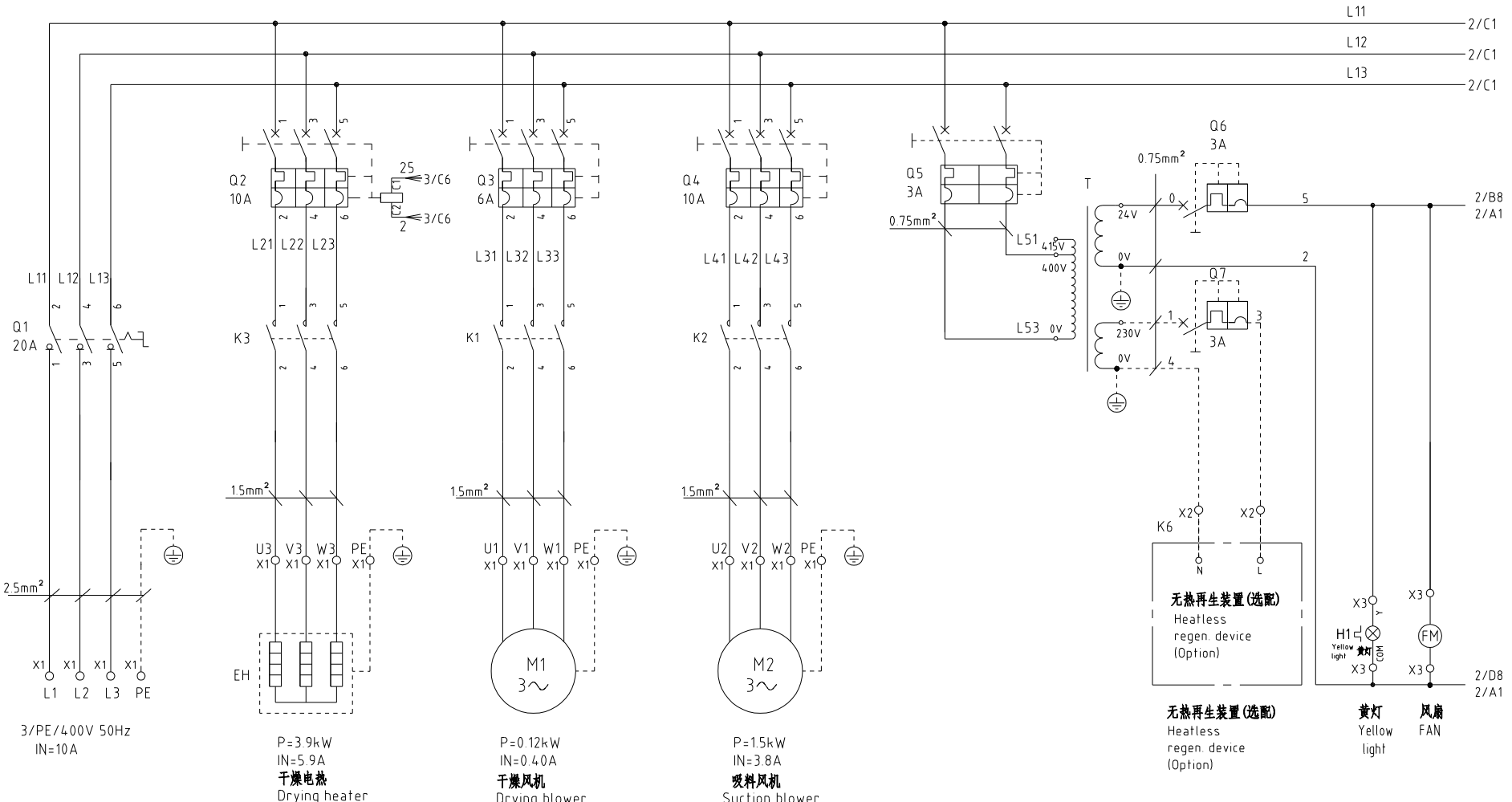

机型版本Ver.D													
					制图		版号	H	标题 SDL-80U 主电路图	图号 SDL-80U-CE-400V-H-1	比例		第 1 张
					设计		核准				标准	CE	共 6 张
					校对				信易電熱機械股份有限公司 Shini Plastics Technologies, Inc.		机器电压	3ϕ400V	
标记	更改前	更改后	更改人	日期	审核		日期	20230616			机器频率	50Hz	

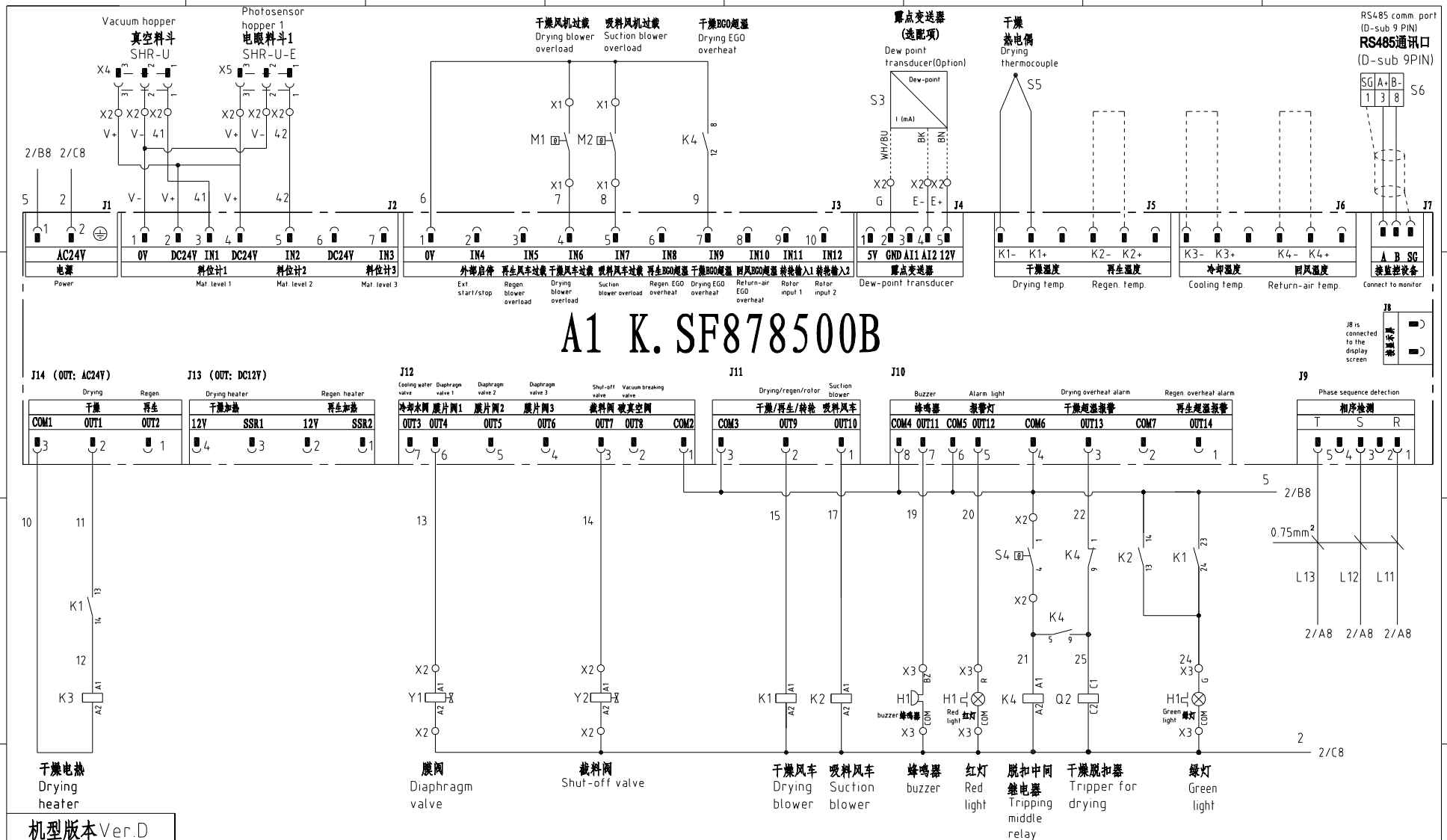

机型版本Ver.D

					制图		版号	H	标题 SDL-80U 控制电路图	图号 SDL-80U-CE-400V-H-2	比例	第 2 张
					设计		核准				标准 CE	共 6 张
					校对				信易電熱機械股份有限公司 Shini Plastics Technologies, Inc.		机器电压	3Φ400V
标记	更改前	更改后	更改人	日期	审核		日期	20230616			机器频率	50Hz

信易辅机RS-485通讯接线示意图

Shini auxiliary machine RS-485 comm. wiring diagram

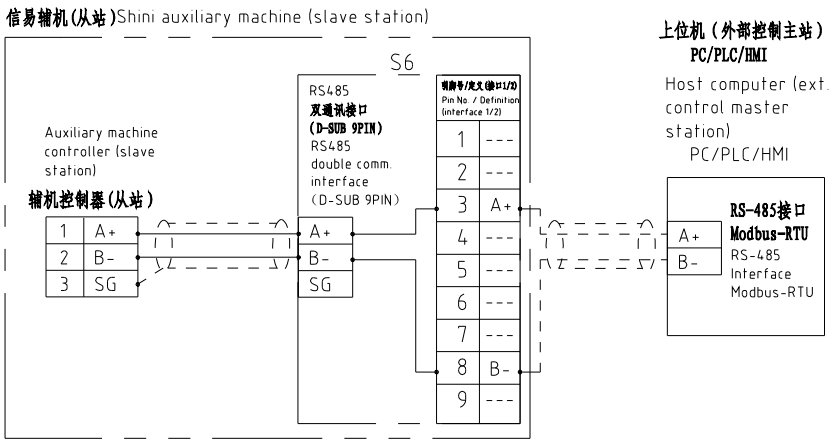

信易RS-485接口定义

Shini RS-485 interface definition

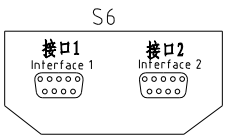

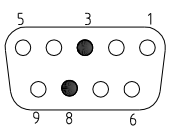

D-sub-9针接口 D-sub-9 pin interface	引脚号 Pin No.	引脚定义 Pin definition
	1	-
	2	-
	3	A+ (RS-485 信号) A+ (RS-485 signal)
	4	-
	5	-
	6	-
	7	-
	8	B- (RS-485 信号) B- (RS-485 signal)
	9	-

注：1.通讯接口：RS-485（两线式）
2.通讯协议：Modbus-RTU
3.机器配备D-sub9母接头，接口1和接口2内部并联，功能相同，不分主次；

Note:
1. Comm. interface: RS-485 (two wire)
2.Comm. protocol: Modbus-RTU
3.The machine is equipped with D-sub9 female connector; interface 1 and interface 2 are connected in parallel and have the same function, which is regardless of primary and secondary.

机型版本Ver.D

					制图		版号	H	标题 SDL-80U 通讯接口接线图	图号 SDL-80U-CE-400V-H-3	比例	第 3 张
					设计		核准				标准 CE	共 6 张
					校对				SHINI 信易電熱機械股份有限公司 Shini Plastics Technologies, Inc.		机器电压	3Φ400V
标记	更改前	更改后	更改人	日期	审核		日期	20230616			机器频率	50Hz

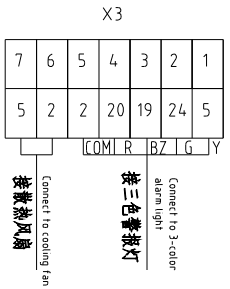

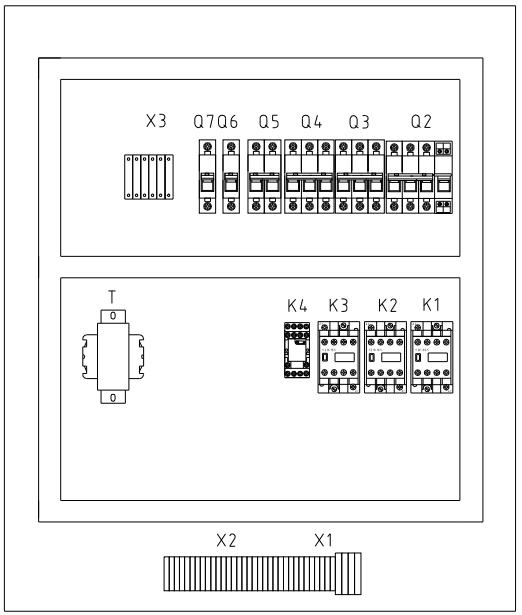

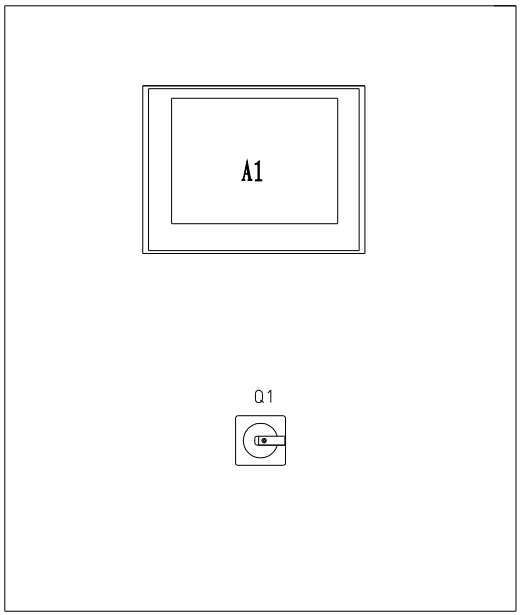

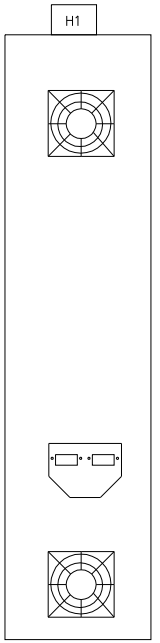

X2

17	16	15	14	13	12	11	10	9	8	7	PE	6	5	PE	4	3	2	1
4	3	G	E+	E-	42	V+	V-	41	V+	V-	PE	2	13	PE	2	14	5	21
接无热再生装置(选配) Connect to heatless regen device (opt.)		接露点传感器(选配) Connect to dew-point sensor (option)				接料位开关2 Connect to level switch 2			接料位开关1 Connect to level switch 1			接膜阀 Connect to diaphragm valve			接截料阀 Connect to shut-off valve		接干燥EGO(S4) Connect to drying EGO S4	

X1

16	15	14	13	12	PE	11	10	9	8	7	PE	6	5	4	PE	3	2	1	PE
7	6	U1	V1	W1	PE	6	8	U2	V2	W2	PE	U3	V3	W3	PE	L1	L2	L3	PE
接干燥风机热保护器 Connect to drying blower thermal protector		接干燥风车 Connect to drying blower				接吸料马达热保护器 Connect to suction motor thermal pro.			接吸料风车 Connect to suction blower			接干燥电热 Connect to drying heater				接电源 Connect to power wire			

机型版本Ver.D

					制图		版号	H	标题 SDL-80U 电气元件布置图	图号 SDL-80U-CE-400V-H-4	比例	第 4 张
					设计		核准				标准 CE	共 6 张
					校对				SHINI 信易電熱機械股份有限公司 Shini Plastics Technologies, Inc.		机器电压	3Φ400V
标记	更改前	更改后	更改人	日期	审核		日期	20230616			机器频率	50Hz

序号/NO.	符号/Symbol	名称/Name	制造商/Manufacturer	型号/Type	规格/Specification	数量/Number	物料编号/Material number	备注/Remark
1	Q1	主电源开关/Main power switch	EATON	TO-2-1/EA/SVB	20A	1	YE10021160000	
2	Q2 Q4	断路器/Circuit breaker	TECO	BM-63C/3010S	10A	2	YE40301003000	
3	Q3	断路器/Circuit breaker	TECO	BM-63C/3006S	6A	1	YE40300603000	
4	Q5	断路器/Circuit breaker	TECO	BM-63C/2003S 3A 2P	3A	1	YE40200203000	
5	Q6	断路器/Circuit breaker	TECO	BM-63C/1003S 3A 1P	3A	1	YE40100203000	
6	Q7	断路器/Circuit breaker	TECO	BM-63C/1003S 3A 1P	3A	1	YE40100203000	(3)
7		励磁脱扣器/Excitation release	YIJIN	MX	24V 50/60Hz	1	YE40024000000	
8	K1	交流接触器/AC Contactor	SIEMENS	3RT6015-1AB01	24V 50/60Hz	1	YE00601502500	
9		辅助触点 Auxiliary contactor	SIEMENS	3RH6911	1AA10	1	YE00691110000	
10	K2 K3	交流接触器/AC Contactor	SIEMENS	3RT6016-1AB01	24V 50/60Hz	2	YE00601602500	
11	K4	中间继电器/Middle relay	Honeywell	GR-2C-AC24V	配座 base PGR-2C-E	1	YE03022400300	
12	T	变压器/Transformer	JIUXIN	IN=400V/415V OUT=24V/230V	120VA 350MA	1	YE70040007300	
13	A1	微电脑控制板+微电脑显示屏 Microprocessor control board+Microprocessor displayer	PUMP	K.SF878500B	AC24V	1	YE81878500300	
14	H1	三色警报灯+蜂鸣器 Three-color alarm lamp+ buzzer	SHINI	优先级 Priority	24V 50/60Hz	1	BL90002401520	(1)
15	S3	露点变送器/Dew-point transducer	VAISALA	DMT141	POWER=24VDC OUT=4-20mA	1	YE90014100100	(1)(2)
16	S6	通信接口板RS-485(双Dsub-9pin接头) Communication interface board RS-485 (double Dsub-9pin connector)	YUYUN	----	----	1	YE90048501200	
17		外壳RS485(SAL-700G-A-19)0版 Shell RS485(SAL-700G-A-19)0	BINCHENG	----	----	1	YR40048500000	
18	X1 X2 X3	端子排/Terminal board	HONEYWELL	SK4	$4mm^2$	16	YE60000403200	
19		端子排/Terminal board	HONEYWELL	GK5PE	$4mm^2$PE	4	YE60000403500	
20		端子排/Terminal board	HONEYWELL	SK2.5	$2.5mm^2$	22	YE60002503200	
21		端子排/Terminal board	HONEYWELL	GK2.5PE	$2.5mm^2$PE	2	YE60002503400	
22		端子排/Terminal board	HONEYWELL	SK2.5	$2.5mm^2$	2	YE60002503200	(3)
23		终端固定件E/GK系列 Terminal fittings E/GK series	HONEYWELL	E	GK	5	YE60000003900	
24	X4 X5	重载接头/Heavy Duty Connector	Harting	4P+PE(母座 Female)Han 4A-F	4P	2	YE68000401400	(1)
25	S4	温度保护器/Overheat protector	EGO	----	115-320°	1	----	(1)

机型版本Ver.D

注：(1)表示非电控箱内材料 (2)表示选配露点计 (3)表示选配无热再生装置-HD
Notes: (1)Means it 's not the material inside the control box. (2)Means accessories for Dew-point transducer. (3)Means optional heatless regen. device-HD.

					制图		版号	H	标题 SDL-80U 电气元件明细表一	图号 SDL-80U-CE-400V-H-5	比例	第 5 张
					设计		核准				标准 CE	共 6 张
					校对				SHINI 信易電熱機械股份有限公司 Shini Plastics Technologies, Inc.		机器电压	3φ400V
标记	更改前	更改后	更改人	日期	审核		日期	20230616			机器频率	50Hz

序号/NO.	符号/Symbol	名称/Name	制造商/Manufacturer	型号/Type	规格/Specification	数量/Number	物料编号/Material number	备注/Remark
26	S5	热电偶/Thermocouple	SHINI	ST-K	K	1	----	(1)
27	FM	风扇/FAN	SUNON	DP-200A	24VAC 40W	1	----	(1)
28	Y1,Y2	电磁阀/Solenoid valve	----	----	----	2	----	(1)
29	M1	风车/Blower	SHINI	----	----	1	----	(1)
30	M2	风车/Blower	SHINI	----	----	1	----	(1)
31	EH	电热管/Pipe heater	SHINI	----	----	1	----	(1)

机型版本Ver.D

注：(1)表示非电控箱内材料 (2)表示选配露点计 (3)表示选配无热再生装置-HD
Notes: (1)Means it 's not the material inside the control box. (2)Means accessories for Dew-point transducer. (3)Means optional heatless regen. device-HD.

					制图		版号	H	标题 SDL-80U 电气元件明细表二	图号 SDL-80U-CE-400V-H-6	比例	第 6 张
					设计		核准				标准 CE	共 6 张
					校对				SHINI 信易電熱機械股份有限公司 Shini Plastics Technologies, Inc.		机器电压	3φ400V
标记	更改前	更改后	更改人	日期	审核		日期	20230616			机器频率	50Hz

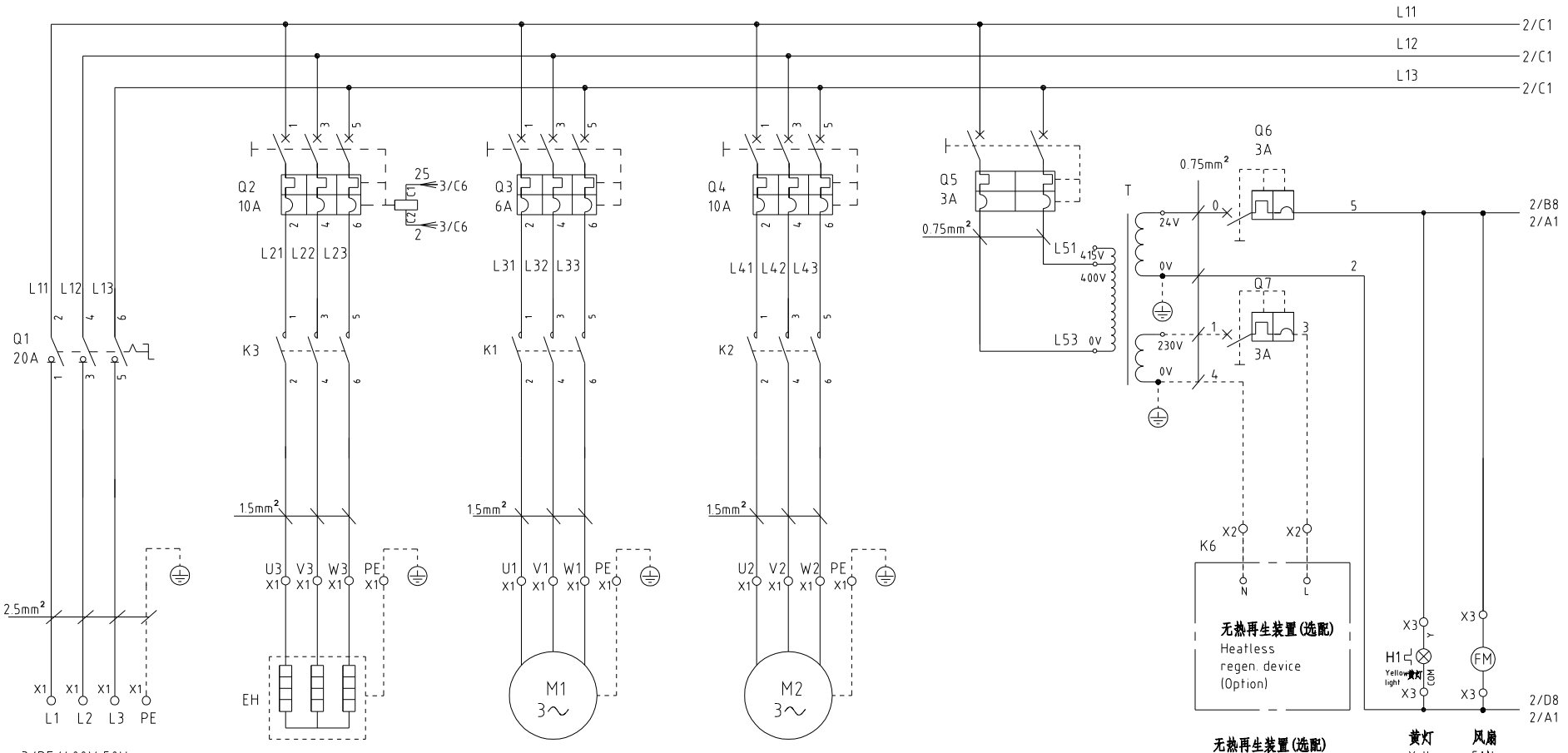

机型版本Ver.E

					制图		版号	H	标题 SDL-120U 主电路图	图号 SDL-120U-CE-400V-H-1	比例		第 1 张
					设计		核准				标准	CE	共 6 张
					校对				信易電熱機械股份有限公司 Shini Plastics Technologies, Inc.		机器电压	3ϕ400V	
标记	更改前	更改后	更改人	日期	审核		日期	20230616			机器频率	50Hz	

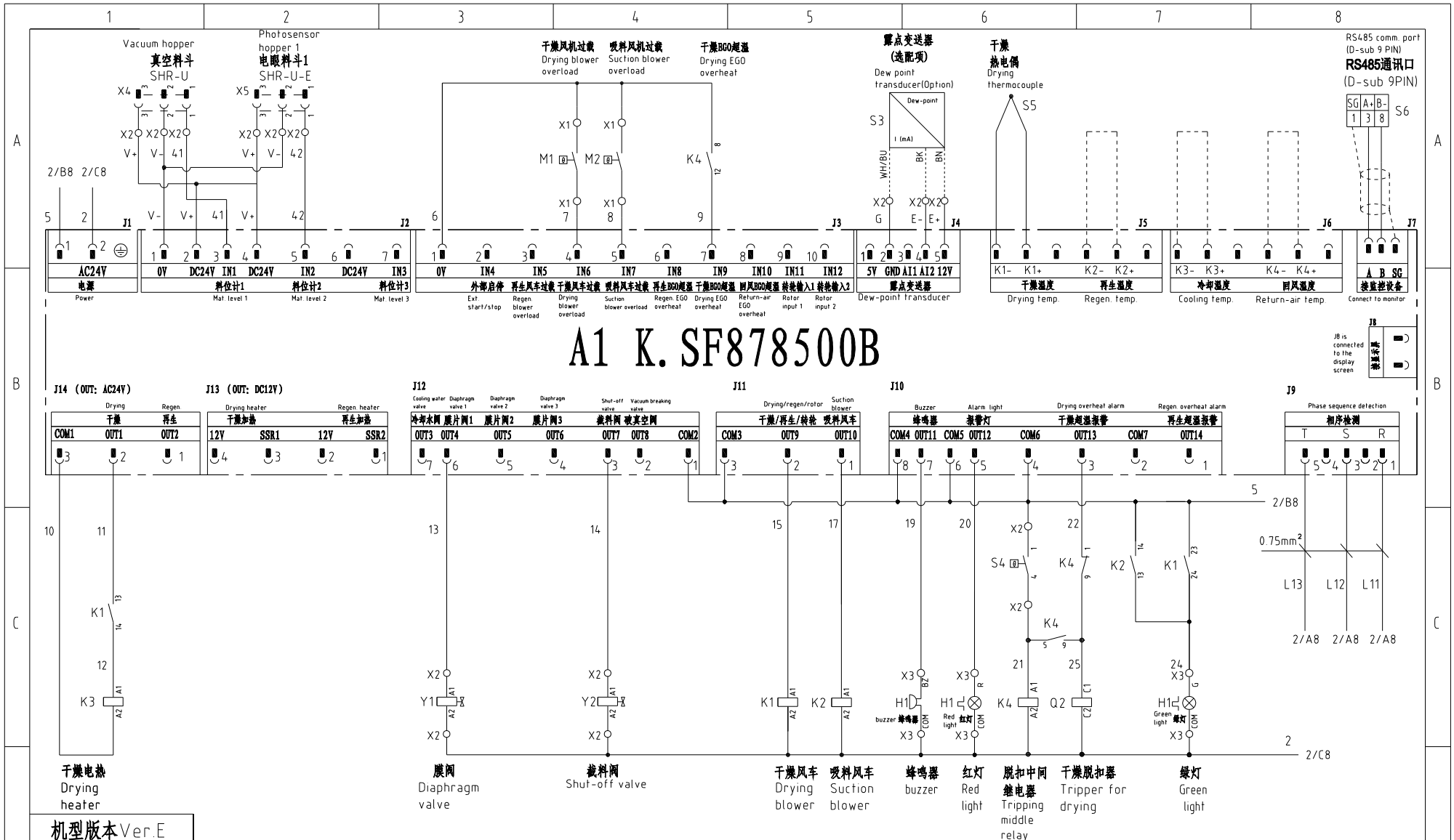

机型版本Ver.E

					制图		版号	H	标题 SDL-120U 控制电路图	图号 SDL-120U-CE-400V-H-2	比例	第 2 张
					设计		核准				标准 CE	共 6 张
					校对				信易電熱機械股份有限公司 Shini Plastics Technologies, Inc.		机器电压	3Φ400V
标记	更改前	更改后	更改人	日期	审核		日期	20230616			机器频率	50Hz

信易辅机RS-485通讯接线示意图

Shini auxiliary machine RS-485 comm. wiring diagram

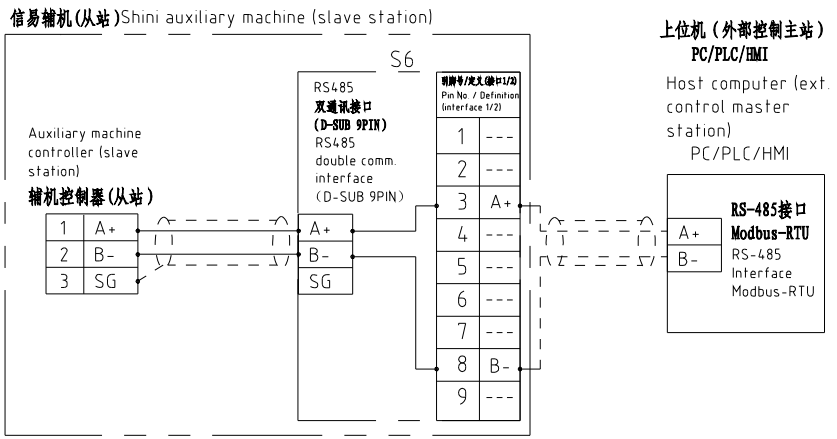

信易RS-485接口定义

Shini RS-485 interface definition

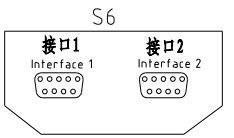

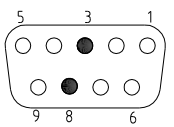

D-sub-9针接口 D-sub-9 pin interface	引脚号 Pin No.	引脚定义 Pin definition
	1	-
	2	-
	3	A+ (RS-485 信号) A+ (RS-485 signal)
	4	-
	5	-
	6	-
	7	-
	8	B- (RS-485 信号) B- (RS-485 signal)
	9	-

注：1.通讯接口：RS-485（两线式）
2.通讯协议：Modbus-RTU
3.机器配备D-sub9母接头，接口1和接口2内部并联，功能相同，不分主次；

Note:
1. Comm. interface: RS-485 (two wire)
2.Comm. protocol: Modbus-RTU
3.The machine is equipped with D-sub9 female connector; interface 1 and interface 2 are connected in parallel and have the same function, which is regardless of primary and secondary.

机型版本Ver.E

					制图		版号	H	标题 SDL-120U 通讯接口接线图	图号 SDL-120U-CE-400V-H-3	比例 / 第 3 张
					设计		核准				标准 CE 共 6 张
					校对				SHINI 信易電熱機械股份有限公司 Shini Plastics Technologies, Inc.		机器电压 3Φ400V
标记	更改前	更改后	更改人	日期	审核		日期	20230616			机器频率 50Hz

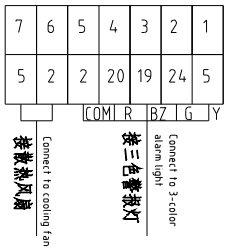

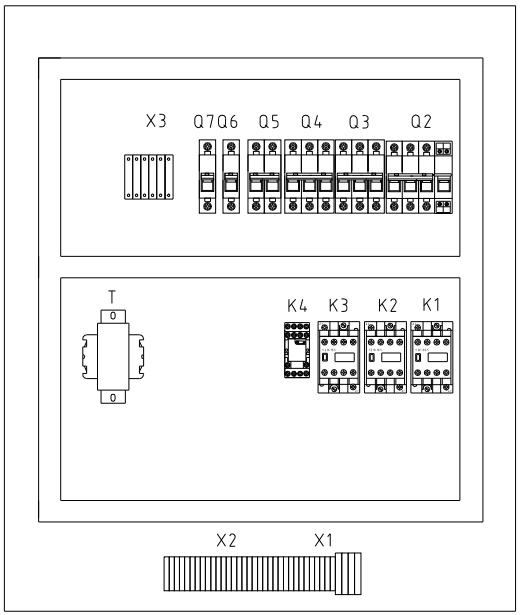

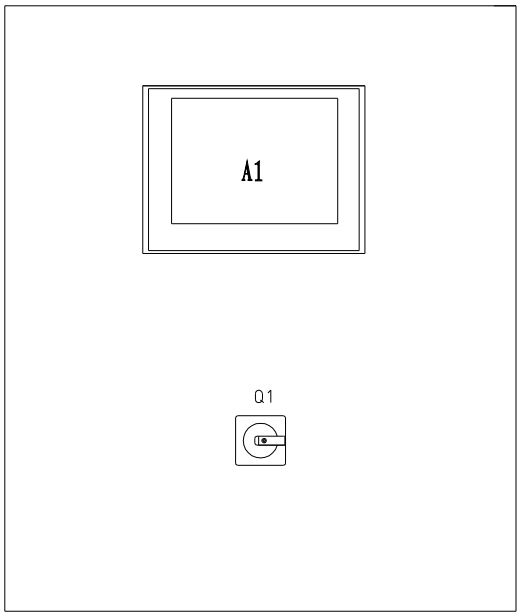

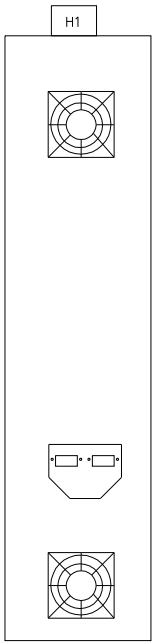

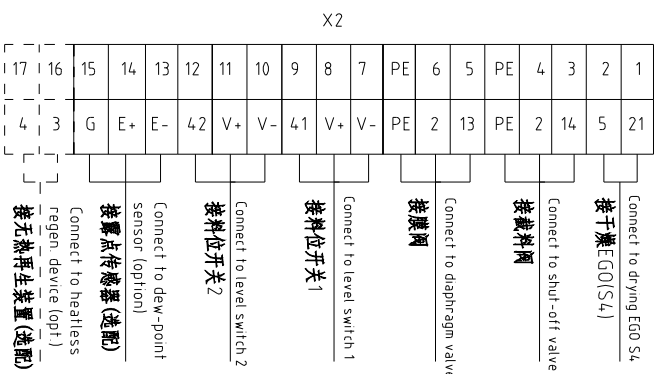

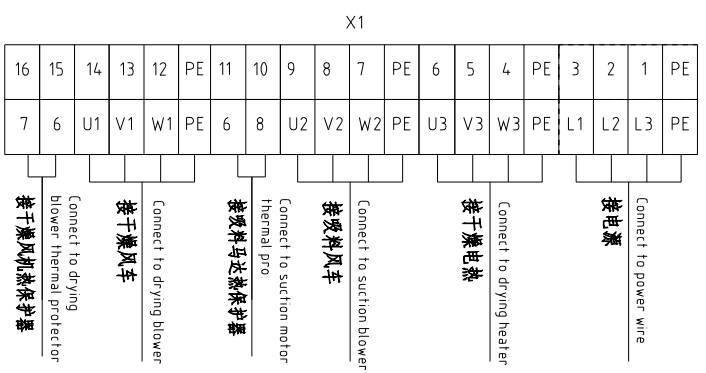

机型版本Ver.E

					制图		版号	H	标题 SDL-120U 电气元件布置图	图号 SDL-120U-CE-400V-H-4	比例	第 4 张
					设计		核准				标准 CE	共 6 张
					校对				SHINI 信易電熱機械股份有限公司 Shini Plastics Technologies, Inc.		机器电压	3Φ400V
标记	更改前	更改后	更改人	日期	审核		日期	20230616			机器频率	50Hz

序号/NO.	符号/Symbol	名称/Name	制造商/Manufacturer	型号/Type	规格/Specification	数量/Number	物料编号/Material number	备注/Remark
1	Q1	主电源开关/Main power switch	EATON	TO-2-1/EA/SVB	20A	1	YE10021160000	
2	Q2 Q4	断路器/Circuit breaker	TECO	BM-63C/3010S	10A	2	YE40301003000	
3	Q3	断路器/Circuit breaker	TECO	BM-63C/3006S	6A	1	YE40300603000	
4	Q5	断路器/Circuit breaker	TECO	BM-63C/2003S 3A 2P	3A	1	YE40200203000	
5	Q6	断路器/Circuit breaker	TECO	BM-63C/1003S 3A 1P	3A	1	YE40100203000	
6	Q7	断路器/Circuit breaker	TECO	BM-63C/1003S 3A 1P	3A	1	YE40100203000	(3)
7		励磁脱扣器/Excitation release	YIJIN	MX	24V 50/60Hz	1	YE40024000000	
8	K1	交流接触器/AC Contactor	SIEMENS	3RT6015-1AB01	24V 50/60Hz	1	YE00601502500	
9		辅助触点 Auxiliary contactor	SIEMENS	3RH6911	1AA10	1	YE00691110000	
10	K2 K3	交流接触器/AC Contactor	SIEMENS	3RT6016-1AB01	24V 50/60Hz	2	YE00601602500	
11	K4	中间继电器/Middle relay	Honeywell	GR-2C-AC24V	配座 base PGR-2C-E	1	YE03022400300	
12	T	变压器/Transformer	JIUXIN	IN=400V/415V OUT=24V/230V	120VA 350MA	1	YE70040007300	
13	A1	微电脑控制板+微电脑显示屏 Microprocessor control board+Microprocessor displayer	PUMP	K.SF878500B	AC24V	1	YE81878500300	
14	H1	三色警报灯+蜂鸣器 Three-color alarm lamp+ buzzer	SHINI	优先级 Priority	24V 50/60Hz	1	BL90002401520	(1)
15	S3	露点变送器/Dew-point transducer	VAISALA	DMT141	POWER=24VDC OUT=4-20mA	1	YE90014100100	(1)(2)
16	S6	通信接口板RS-485(双Dsub-9pin接头) Communication interface board RS-485 (double Dsub-9pin connector)	YUYUN	----	----	1	YE90048501200	
17		外壳RS485(SAL-700G-A-19)0版 Shell RS485(SAL-700G-A-19)0	BINCHENG	----	----	1	YR40048500000	
18	X1 X2 X3	端子排/Terminal board	HONEYWELL	SK4	$4mm^2$	16	YE60000403200	
19		端子排/Terminal board	HONEYWELL	GK5PE	$4mm^2$PE	4	YE60000403500	
20		端子排/Terminal board	HONEYWELL	SK2.5	$2.5mm^2$	22	YE60002503200	
21		端子排/Terminal board	HONEYWELL	GK2.5PE	$2.5mm^2$PE	2	YE60002503400	
22		端子排/Terminal board	HONEYWELL	SK2.5	$2.5mm^2$	2	YE60002503200	(3)
23		终端固定件E/GK系列 Terminal fittings E/GK series	HONEYWELL	E	GK	5	YE60000003900	
24	X4 X5	重载接头/Heavy Duty Connector	Harting	4P+PE(母座 Female)Han 4A-F	4P	2	YE68000401400	(1)
25	S4	温度保护器/Overheat protector	EGO	----	115-320°	1	----	(1)

机型版本Ver.E

注：(1)表示非电控箱内材料 (2)表示选配露点计 (3)表示选配无热再生装置-HD
Notes: (1)Means it 's not the material inside the control box. (2)Means accessories for Dew-point transducer. (3)Means optional heatless regen. device-HD.

					制图		版号	H	标题 SDL-120U 电气元件明细表一	图号 SDL-120U-CE-400V-H-5	比例	第 5 张
					设计		核准				标准 CE	共 6 张
					校对				SHINI 信易電熱機械股份有限公司 Shini Plastics Technologies, Inc.		机器电压	3φ400V
标记	更改前	更改后	更改人	日期	审核		日期	20230616			机器频率	50Hz

序号/NO.	符号/Symbol	名称/Name	制造商/Manufacturer	型号/Type	规格/Specification	数量/Number	物料编号/Material number	备注/Remark
26	S5	热电偶/Thermocouple	SHINI	ST-K	K	1	----	(1)
27	FM	风扇/FAN	SUNON	DP-200A	24VAC 40W	1	----	(1)
28	Y1,Y2	电磁阀/Solenoid valve	----	----	----	2	----	(1)
29	M1	风车/Blower	SHINI	----	----	1	----	(1)
30	M2	风车/Blower	SHINI	----	----	1	----	(1)
31	EH	电热管/Pipe heater	SHINI	----	----	1	----	(1)

机型版本Ver.E

注：(1)表示非电控箱内材料 (2)表示选配露点计 (3)表示选配无热再生装置-HD
Notes: (1)Means it 's not the material inside the control box. (2)Means accessories for Dew-point transducer. (3)Means optional heatless regen. device-HD.

					制图		版号	H	标题 SDL-120U 电气元件明细表二	图号 SDL-120U-CE-400V-H-6	比例	第 6 张
					设计		核准				标准 CE	共 6 张
					校对				信易電熱機械股份有限公司 Shini Plastics Technologies, Inc.		机器电压	3φ400V
标记	更改前	更改后	更改人	日期	审核		日期	20230616			机器频率	50Hz

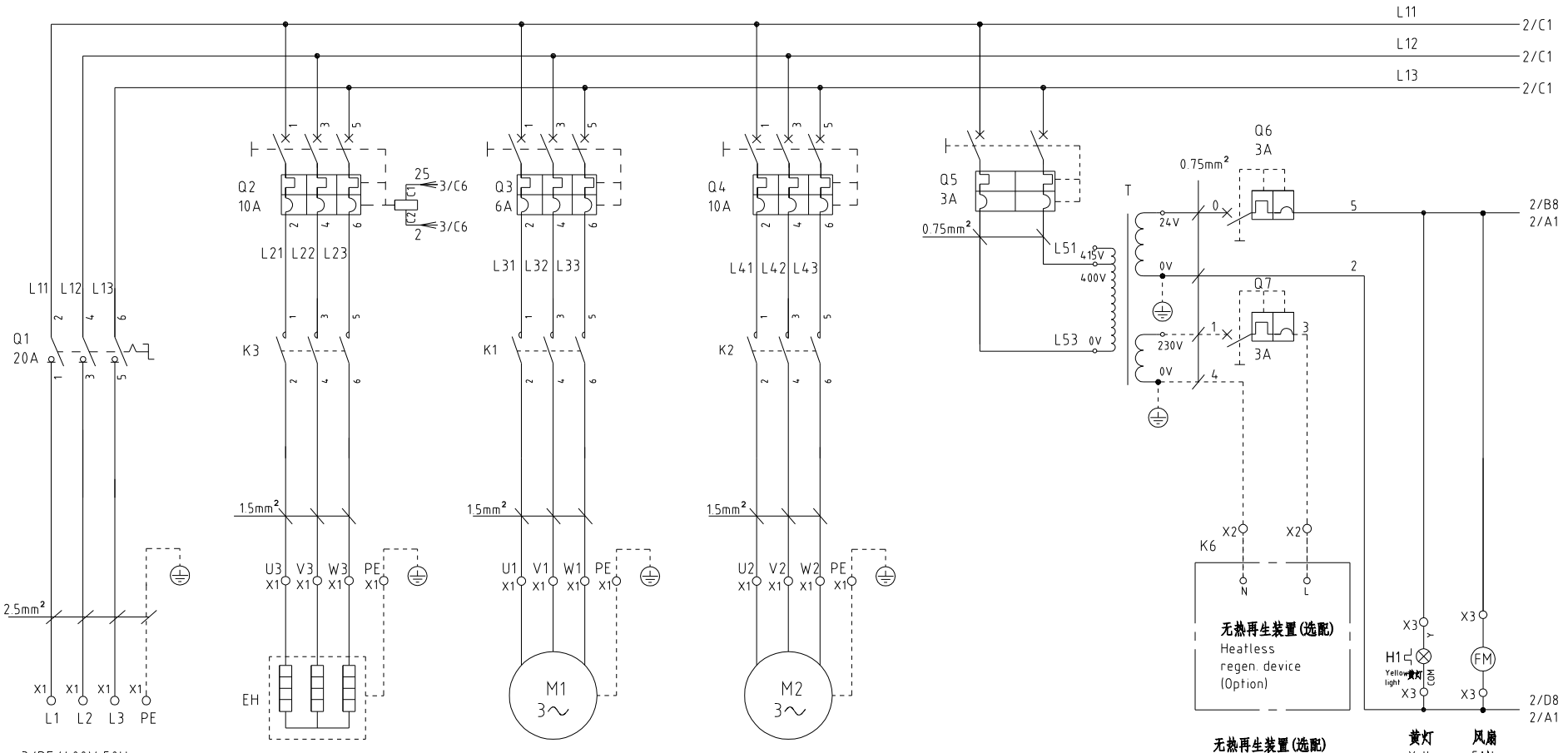

机型版本Ver.E

					制图		版号	H	标题 SDL-120U 主电路图	图号 SDL-120U-CE-400V-H-1	比例		第 1 张
					设计		核准				标准	CE	共 6 张
					校对				信易電熱機械股份有限公司 Shini Plastics Technologies, Inc.		机器电压	3ϕ400V	
标记	更改前	更改后	更改人	日期	审核		日期	20230616			机器频率	50Hz	

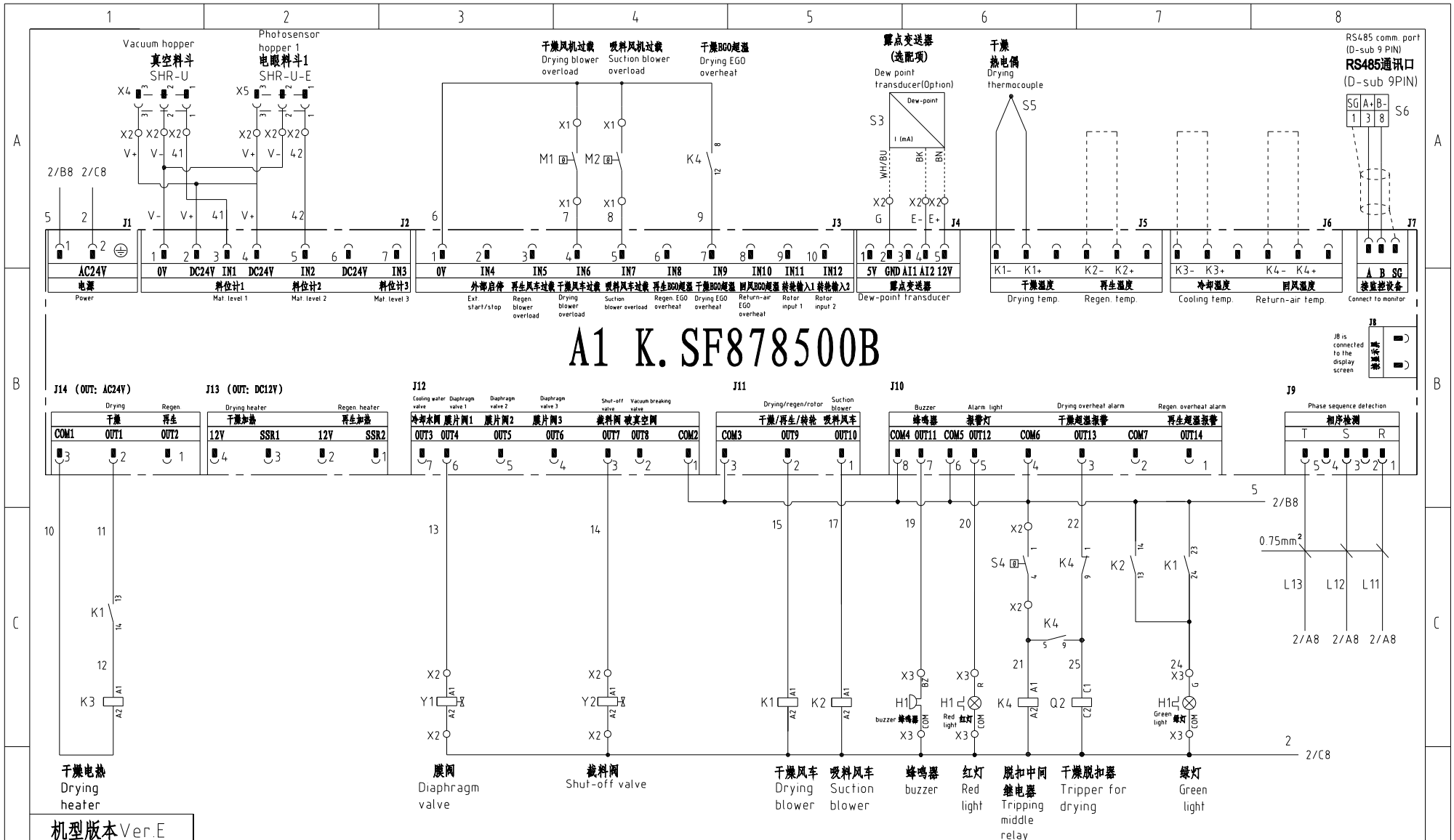

机型版本Ver.E

					制图		版号	H	标题 SDL-120U 控制电路图	图号 SDL-120U-CE-400V-H-2	比例	第 2 张
					设计		核准				标准 CE	共 6 张
					校对				信易電熱機械股份有限公司 Shini Plastics Technologies, Inc.		机器电压	3Φ400V
标记	更改前	更改后	更改人	日期	审核		日期	20230616			机器频率	50Hz

信易辅机RS-485通讯接线示意图

Shini auxiliary machine RS-485 comm. wiring diagram

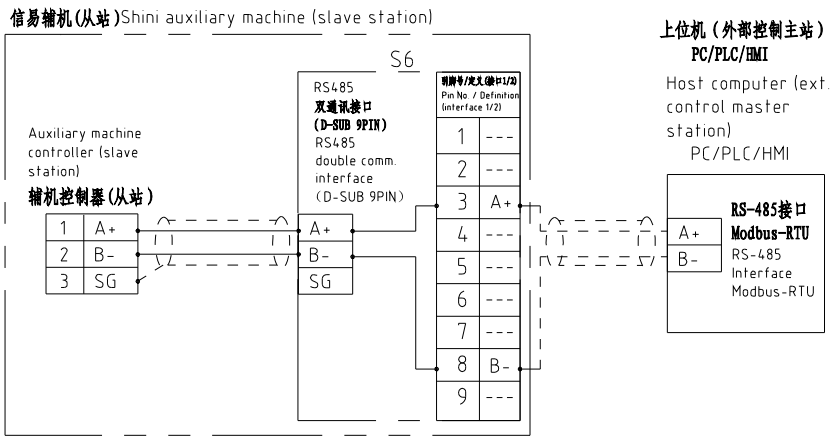

信易RS-485接口定义

Shini RS-485 interface definition

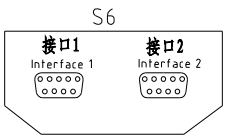

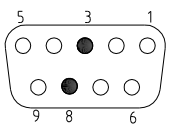

D-sub-9针接口 D-sub-9 pin interface	引脚号 Pin No.	引脚定义 Pin definition
	1	-
	2	-
	3	A+ (RS-485 信号) A+ (RS-485 signal)
	4	-
	5	-
	6	-
	7	-
	8	B- (RS-485 信号) B- (RS-485 signal)
	9	-

注：1.通讯接口：RS-485（两线式）
2.通讯协议：Modbus-RTU
3.机器配备D-sub9母接头，接口1和接口2内部并联，功能相同，不分主次；

Note:
1. Comm. interface: RS-485 (two wire)
2.Comm. protocol: Modbus-RTU
3.The machine is equipped with D-sub9 female connector; interface 1 and interface 2 are connected in parallel and have the same function, which is regardless of primary and secondary.

机型版本Ver.E

					制图		版号	H	标题 SDL-120U 通讯接口接线图	图号 SDL-120U-CE-400V-H-3	比例 / 第 3 张
					设计		核准				标准 CE 共 6 张
					校对				SHINI 信易電熱機械股份有限公司 Shini Plastics Technologies, Inc.		机器电压 3Φ400V
标记	更改前	更改后	更改人	日期	审核		日期	20230616			机器频率 50Hz

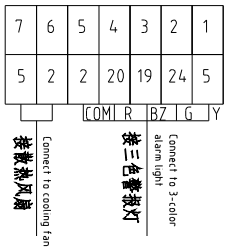

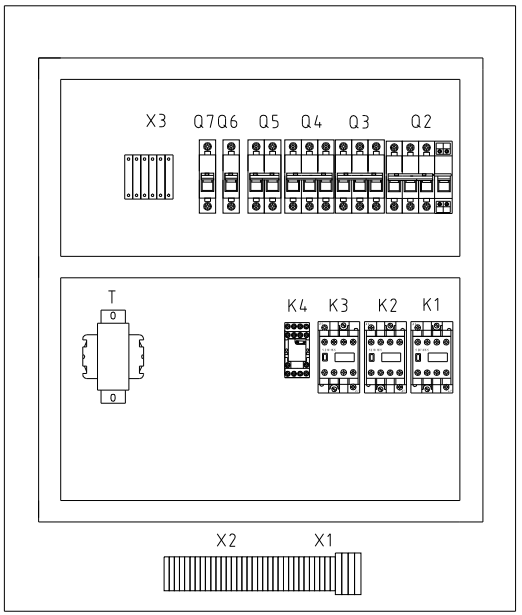

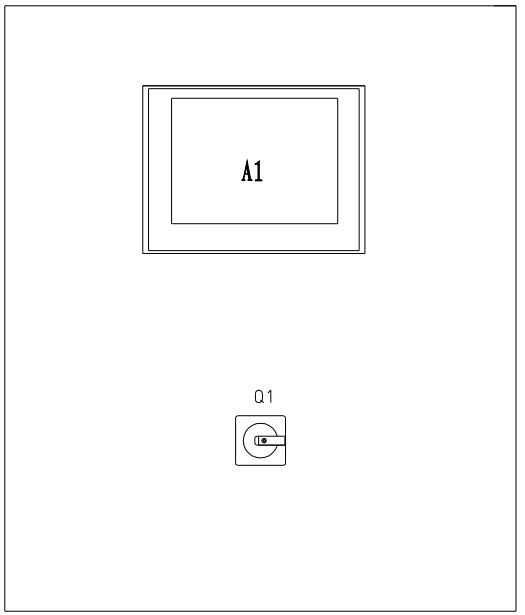

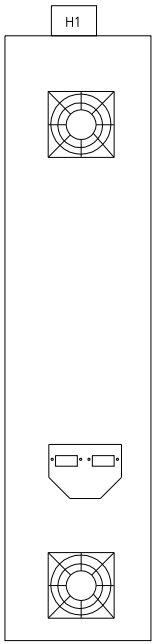

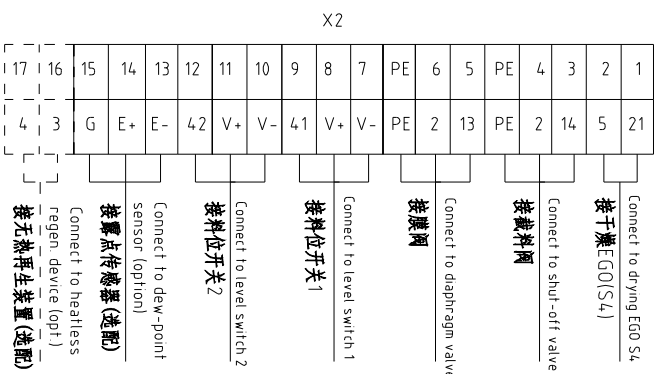

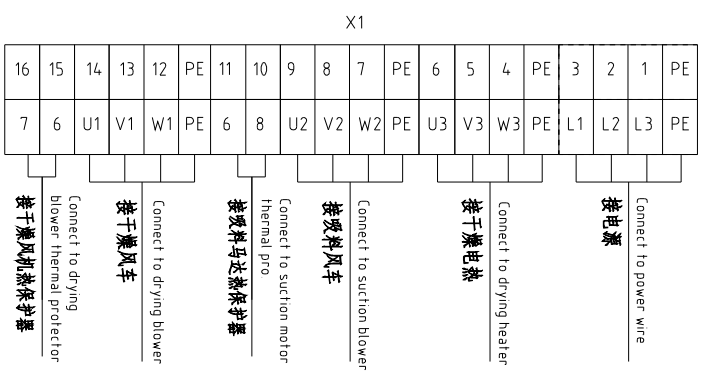

机型版本Ver.E

					制图		版号	H	标题 SDL-120U 电气元件布置图	图号 SDL-120U-CE-400V-H-4	比例	第 4 张
					设计		核准				标准 CE	共 6 张
					校对				SHINI 信易電熱機械股份有限公司 Shini Plastics Technologies, Inc.		机器电压	3Φ400V
标记	更改前	更改后	更改人	日期	审核		日期	20230616			机器频率	50Hz

序号/NO.	符号/Symbol	名称/Name	制造商/Manufacturer	型号/Type	规格/Specification	数量/Number	物料编号/Material number	备注/Remark
1	Q1	主电源开关/Main power switch	EATON	TO-2-1/EA/SVB	20A	1	YE10021160000	
2	Q2 Q4	断路器/Circuit breaker	TECO	BM-63C/3010S	10A	2	YE40301003000	
3	Q3	断路器/Circuit breaker	TECO	BM-63C/3006S	6A	1	YE40300603000	
4	Q5	断路器/Circuit breaker	TECO	BM-63C/2003S 3A 2P	3A	1	YE40200203000	
5	Q6	断路器/Circuit breaker	TECO	BM-63C/1003S 3A 1P	3A	1	YE40100203000	
6	Q7	断路器/Circuit breaker	TECO	BM-63C/1003S 3A 1P	3A	1	YE40100203000	(3)
7		励磁脱扣器/Excitation release	YIJIN	MX	24V 50/60Hz	1	YE40024000000	
8	K1	交流接触器/AC Contactor	SIEMENS	3RT6015-1AB01	24V 50/60Hz	1	YE00601502500	
9		辅助触点 Auxiliary contactor	SIEMENS	3RH6911	1AA10	1	YE00691110000	
10	K2 K3	交流接触器/AC Contactor	SIEMENS	3RT6016-1AB01	24V 50/60Hz	2	YE00601602500	
11	K4	中间继电器/Middle relay	Honeywell	GR-2C-AC24V	配座 base PGR-2C-E	1	YE03022400300	
12	T	变压器/Transformer	JIUXIN	IN=400V/415V OUT=24V/230V	120VA 350MA	1	YE70040007300	
13	A1	微电脑控制板+微电脑显示屏 Microprocessor control board+Microprocessor displayer	PUMP	K.SF878500B	AC24V	1	YE81878500300	
14	H1	三色警报灯+蜂鸣器 Three-color alarm lamp+ buzzer	SHINI	优先级 Priority	24V 50/60Hz	1	BL90002401520	(1)
15	S3	露点变送器/Dew-point transducer	VAISALA	DMT141	POWER=24VDC OUT=4-20mA	1	YE90014100100	(1)(2)
16	S6	通信接口板RS-485(双Dsub-9pin接头) Communication interface board RS-485 (double Dsub-9pin connector)	YUYUN	----	----	1	YE90048501200	
17		外壳RS485(SAL-700G-A-19)0版 Shell RS485(SAL-700G-A-19)0	BINCHENG	----	----	1	YR40048500000	
18	X1 X2 X3	端子排/Terminal board	HONEYWELL	SK4	$4mm^2$	16	YE60000403200	
19		端子排/Terminal board	HONEYWELL	GK5PE	$4mm^2$PE	4	YE60000403500	
20		端子排/Terminal board	HONEYWELL	SK2.5	$2.5mm^2$	22	YE60002503200	
21		端子排/Terminal board	HONEYWELL	GK2.5PE	$2.5mm^2$PE	2	YE60002503400	
22		端子排/Terminal board	HONEYWELL	SK2.5	$2.5mm^2$	2	YE60002503200	(3)
23		终端固定件E/GK系列 Terminal fittings E/GK series	HONEYWELL	E	GK	5	YE60000003900	
24	X4 X5	重载接头/Heavy Duty Connector	Harting	4P+PE(母座 Female)Han 4A-F	4P	2	YE68000401400	(1)
25	S4	温度保护器/Overheat protector	EGO	----	115-320°	1	----	(1)

机型版本Ver.E

注：(1)表示非电控箱内材料 (2)表示选配露点计 (3)表示选配无热再生装置-HD
Notes: (1)Means it 's not the material inside the control box. (2)Means accessories for Dew-point transducer. (3)Means optional heatless regen. device-HD.

					制图		版号	H	标题 SDL-120U 电气元件明细表一	图号 SDL-120U-CE-400V-H-5	比例	第 5 张
					设计		核准				标准 CE	共 6 张
					校对				SHINI 信易電熱機械股份有限公司 Shini Plastics Technologies, Inc.		机器电压	3φ400V
标记	更改前	更改后	更改人	日期	审核		日期	20230616			机器频率	50Hz

序号/NO.	符号/Symbol	名称/Name	制造商/Manufacturer	型号/Type	规格/Specification	数量/Number	物料编号/Material number	备注/Remark
26	S5	热电偶/Thermocouple	SHINI	ST-K	K	1	----	(1)
27	FM	风扇/FAN	SUNON	DP-200A	24VAC 40W	1	----	(1)
28	Y1,Y2	电磁阀/Solenoid valve	----	----	----	2	----	(1)
29	M1	风车/Blower	SHINI	----	----	1	----	(1)
30	M2	风车/Blower	SHINI	----	----	1	----	(1)
31	EH	电热管/Pipe heater	SHINI	----	----	1	----	(1)

机型版本Ver.E

注：(1)表示非电控箱内材料 (2)表示选配露点计 (3)表示选配无热再生装置-HD
Notes: (1)Means it 's not the material inside the control box. (2)Means accessories for Dew-point transducer. (3)Means optional heatless regen. device-HD.

					制图		版号	H	标题 SDL-120U 电气元件明细表二	图号 SDL-120U-CE-400V-H-6	比例	第 6 张
					设计		核准				标准 CE	共 6 张
					校对				信易電熱機械股份有限公司 Shini Plastics Technologies, Inc.		机器电压	3φ400V
标记	更改前	更改后	更改人	日期	审核		日期	20230616			机器频率	50Hz

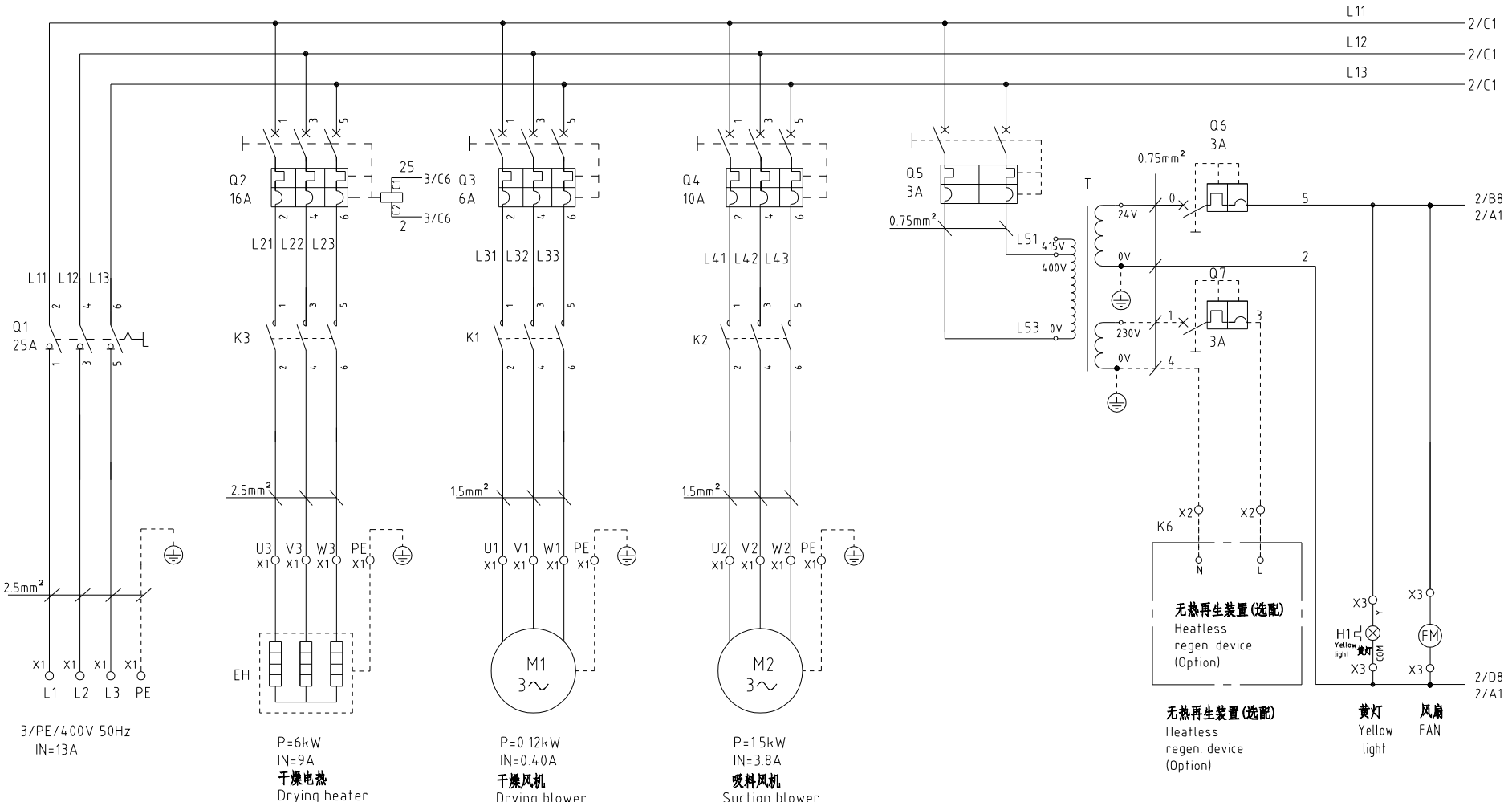

机型版本Ver.D													
					制图		版号	H	标题 SDL-160U(230U) 主电路图	图号 SDL-160U(230U)-CE-400V-H-1	比例		第 1 张
					设计		核准				标准	CE	共 6 张
					校对				信易電熱機械股份有限公司 Shini Plastics Technologies, Inc.		机器电压	3ϕ400V	
标记	更改前	更改后	更改人	日期	审核		日期	20230619			机器频率	50Hz	

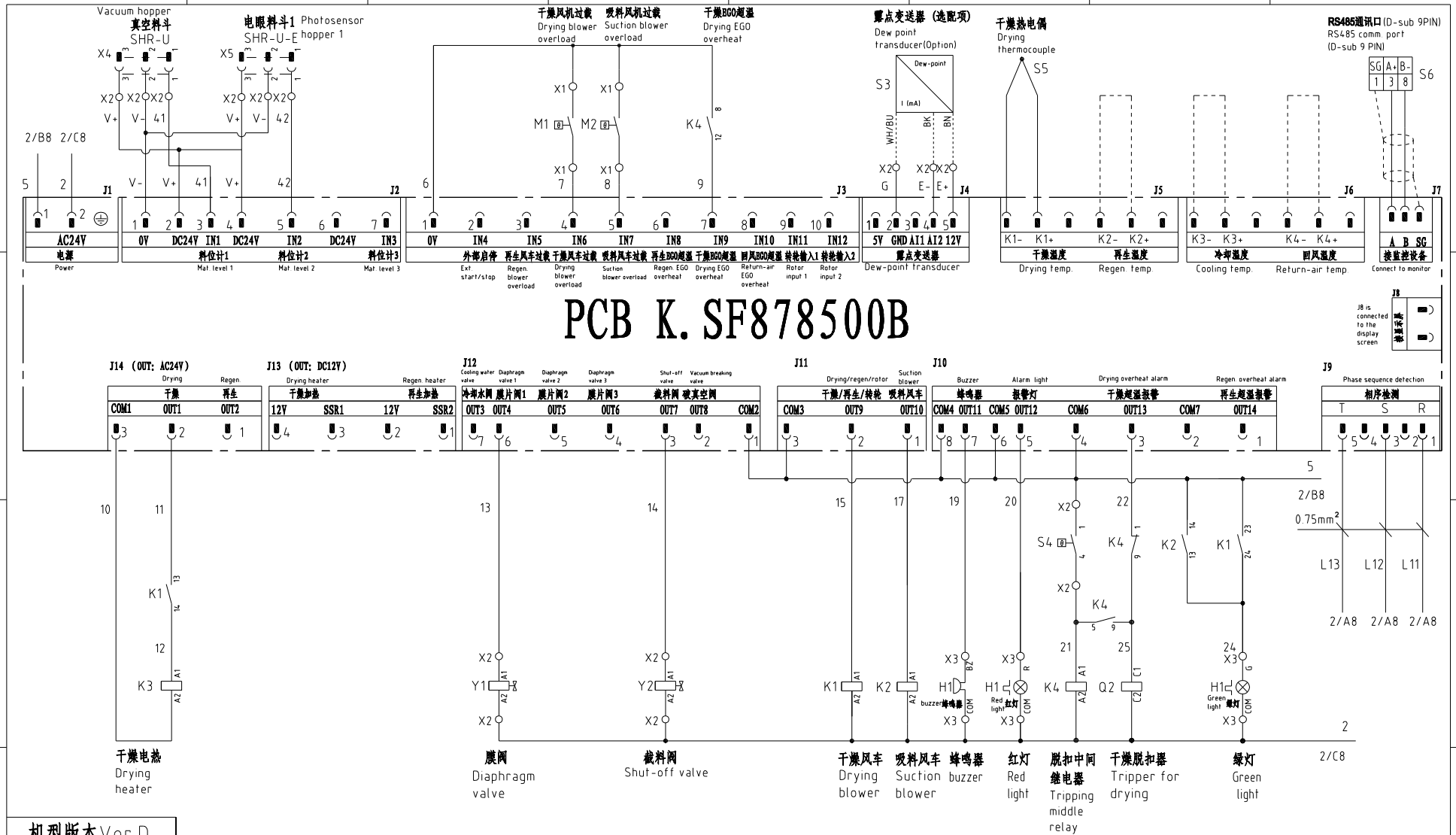

机型版本Ver.D												
					制图		版号	H	标题 SDL-160U(230U) 控制电路图	图号 SDL-160U(230U)-CE-400V-H-2	比例	第 2 张
					设计		核准				标准 CE	共 6 张
					校对				SHINI 信易電熱機械股份有限公司 Shini Plastics Technologies, Inc.		机器电压	3φ400V
标记	更改前	更改后	更改人	日期	审核		日期	20230619			机器频率	50Hz

信易辅机RS-485通讯接线示意图

Shini auxiliary machine RS-485 comm. wiring diagram

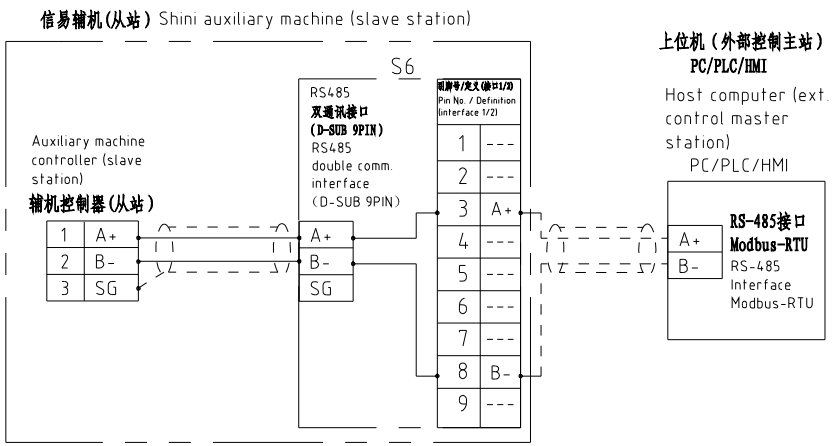

信易RS-485接口定义

Shini RS-485 interface definition

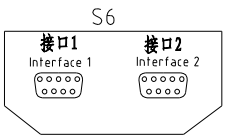

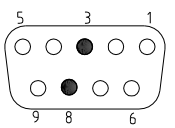

D-sub-9针接口 D-sub-9 pin interface	引脚号 Pin No.	引脚定义 Pin definition
	1	-
	2	-
	3	A+ (RS-485 信号) A+ (RS-485 signal)
	4	-
	5	-
	6	-
	7	-
	8	B- (RS-485 信号) B- (RS-485 signal)
	9	-

注：1.通讯接口：RS-485（两线式）
2.通讯协议：Modbus-RTU
3.机器配备D-sub9母接头，接口1和接口2内部并联，功能相同，不分主次；

Note:
1. Comm. interface: RS-485 (two wire)
2.Comm. protocol: Modbus-RTU
3.The machine is equipped with D-sub9 female connector, interface 1 and interface 2 are connected in parallel and have the same function, which is regardless of primary and secondary.

机型版本Ver.D

					制图		版号	H	标题 SDL-160U(230U) 通讯接口接线图	图号 SDL-160U(230U)-CE-400V-H-3	比例		第 3 张
					设计		核准				标准	CE	共 6 张
					校对				SHINI 信易電熱機械股份有限公司 Shini Plastics Technologies, Inc.		机器电压		3ϕ400V
标记	更改前	更改后	更改人	日期	审核		日期	20230619			机器频率		50Hz

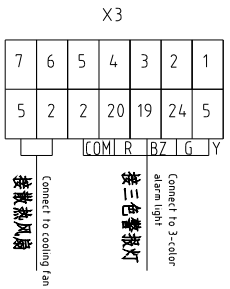

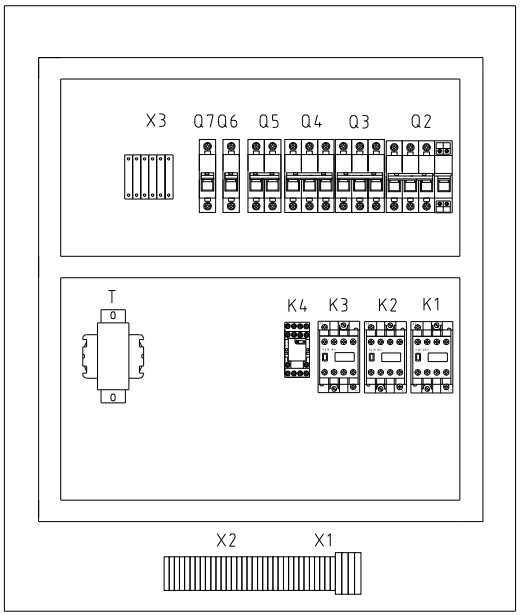

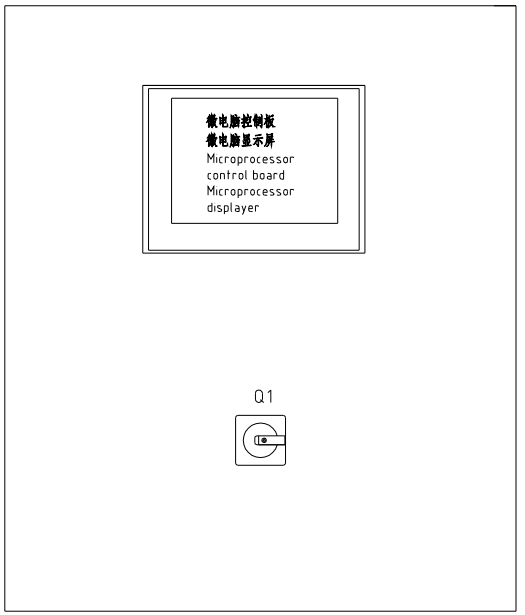

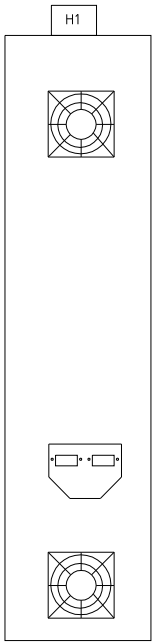

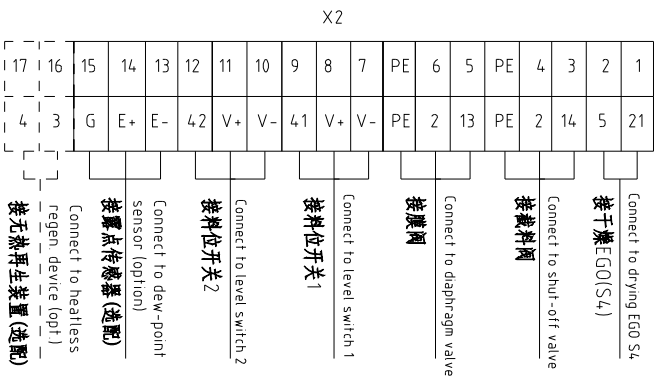

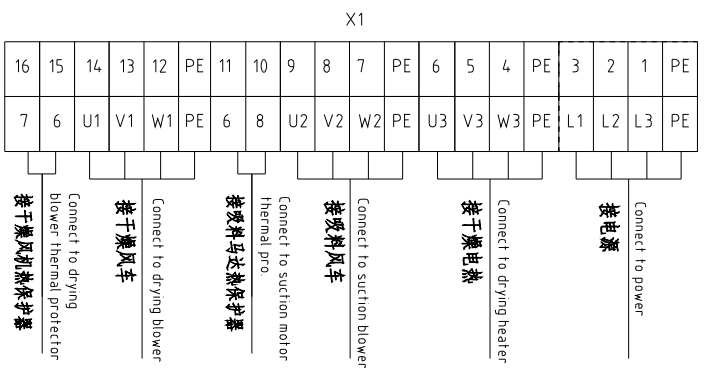

机型版本Ver.D

					制图		版号	H	标题 SDL-160U(230U) 电气元件布置图	图号 SDL-160U(230U)-CE-400V-H-4	比例		第 4 张
					设计		核准				标准	CE	共 6 张
					校对				信易電熱機械股份有限公司 Shini Plastics Technologies, Inc.		机器电压		3φ400V
标记	更改前	更改后	更改人	日期	审核		日期	20230619			机器频率		50Hz

序号/NO.	符号/Symbol	名称/Name	制造商/Manufacturer	型号/Type	规格/Specification	数量/Number	物料编号/Material number	备注/Remark
1	Q1	主电源开关/Main power switch	EATON	P1-25/EA/SVB	25A	1	YE10125250000	
2	Q2	断路器/Circuit breaker	TECO	BM-63C/3016S	16A	1	YE40301603000	
3	Q3	断路器/Circuit breaker	TECO	BM-63C/3006S	6A	1	YE40300603000	
4	Q4	断路器/Circuit breaker	TECO	BM-63C/3010S	10A	1	YE40301003000	
5	Q5	断路器/Circuit breaker	TECO	BM-63C/2003S 3A 2P	3A	1	YE40200203000	
6	Q6	断路器/Circuit breaker	TECO	BM-63C/1003S 3A 1P	3A	1	YE40100203000	
7	Q7	断路器/Circuit breaker	TECO	BM-63C/1003S 3A 1P	3A	1	YE40100203000	(3)
8		励磁脱扣器/Excitation release	YIJIN	MX	24V 50/60Hz	1	YE40024000000	
9	K1	交流接触器/AC contactor	SIEMENS	3RT6015-1AB01	24V 50/60Hz	1	YE00601502500	
10		辅助触点 Auxiliary contactor	SIEMENS	3RH6911	1AA10	1	YE00691110000	
11	K2	交流接触器/AC contactor	SIEMENS	3RT6016-1AB01	24V 50/60Hz	1	YE00601602500	
12	K3	交流接触器/AC contactor	SIEMENS	3RT6018-1AB01	24V 50/60Hz	1	YE00601802500	
13	K4	中间继电器/Middle relay	Honeywell	GR-2C-AC24V	配座 base PGR-2C-E	1	YE03022400300	
14	T	变压器/Transformer	JIUXIN	IN=400V/415V OUT=24V/230V	120VA 350MA	1	YE70040007300	
15	PCB	微电脑控制板+微电脑显示屏 Microprocessor control board+Microprocessor displayer	PUMP	K.SF878500B	AC24V	1	YE81878500300	
16	H1	三色警报灯+蜂鸣器 Three-color alarm lamp+ buzzer	SHINI	优先级 Priority	24V 50/60Hz	1	BL90002401520	(1)
17	S3	露点变送器/Dew-point transducer	VAISALA	DMT141	POWER=24VDC OUT=4-20mA	1	YE90014100100	(1)(2)
18	S6	通信接口板RS-485(双Dsub-9pin接头) Communication interface board RS-485 (double Dsub-9pin connector)	YUYUN	----	----	1	YE90048501200	
19		外壳RS485(SAL-700G-A-19)0版 Shell RS485(SAL-700G-A-19)0	BINCHENG	----	----	1	YR40048500000	
20	X1 X2 X3	端子排/Terminal board	HONEYWELL	SK4	$4mm^2$	16	YE60000403200	
21		端子排/Terminal board	HONEYWELL	GK5PE	$4mm^2$PE	4	YE60000403500	
22		端子排/Terminal board	HONEYWELL	SK2.5	$2.5mm^2$	22	YE60002503200	
23		端子排/Terminal board	HONEYWELL	GK2.5PE	$2.5mm^2$PE	2	YE60002503400	
24		端子排/Terminal board	HONEYWELL	SK2.5	$2.5mm^2$	2	YE60002503200	(3)
25		终端固定件E/GK系列 Terminal fittings E/GK series	HONEYWELL	E	GK	5	YE60000003900	

机型版本Ver.D

注：(1)表示非电控箱内材料 (2)表示选配露点计 (3)表示选配无热再生装置-HD
Notes: (1)Means it 's not the material inside the control box. (2)Means accessories for Dew-point transducer. (3)Means optional heatless regen. device-HD.

					制图		版号	H	标题 SDL-160U(230U) 电气元件明细表一	图号 SDL-160U(230U)-CE-400V-H-5	比例		第 5 张
					设计		核准				标准	CE	共 6 张
					校对				SHINI 信易電熱機械股份有限公司 Shini Plastics Technologies, Inc.		机器电压	3Φ400V	
标记	更改前	更改后	更改人	日期	审核		日期	20230619			机器频率	50Hz	

序号/NO.	符号/Symbol	名称/Name	制造商/Manufacturer	型号/Type	规格/Specification	数量/Number	物料编号/Material number	备注/Remark
26	X4 X5	重载接头/Heavy Duty Connector	Harting	4P+PE(母座)Han 4A-F	4P	2	YE68000401400	(1)
27	S4	温度保护器/Overheat protector	EGO	----	115-320°	1	----	(1)
28	S5	热电偶/Thermocouple	SHINI	ST-K	K	1	----	(1)
29	FM	风扇/FAN	SUNON	DP-200A	24VAC 40W	1	----	(1)
30	Y1,Y2	电磁阀/Solenoid valve	----	----	----	2	----	(1)
31	M1	风车/Blower	SHINI	----	----	1	----	(1)
32	M2	风车/Blower	SHINI	----	----	1	----	(1)
33	EH	电热管/Pipe heater	SHINI	----	----	1	----	(1)

机型版本Ver.D

注：(1)表示非电控箱内材料 (2)表示选配露点计 (3)表示选配无热再生装置-HD
Notes: (1)Means it 's not the material inside the control box. (2)Means accessories for Dew-point transducer. (3)Means optional heatless regen. device-HD.

					制图		版号	H	标题 SDL-160U(230U) 电气元件明细表二	图号 SDL-160U(230U)-CE-400V-H-6	比例	第 6 张
					设计		核准				标准 CE	共 6 张
					校对				信易電熱機械股份有限公司 Shini Plastics Technologies, Inc.		机器电压	3φ400V
标记	更改前	更改后	更改人	日期	审核		日期	20230619			机器频率	50Hz

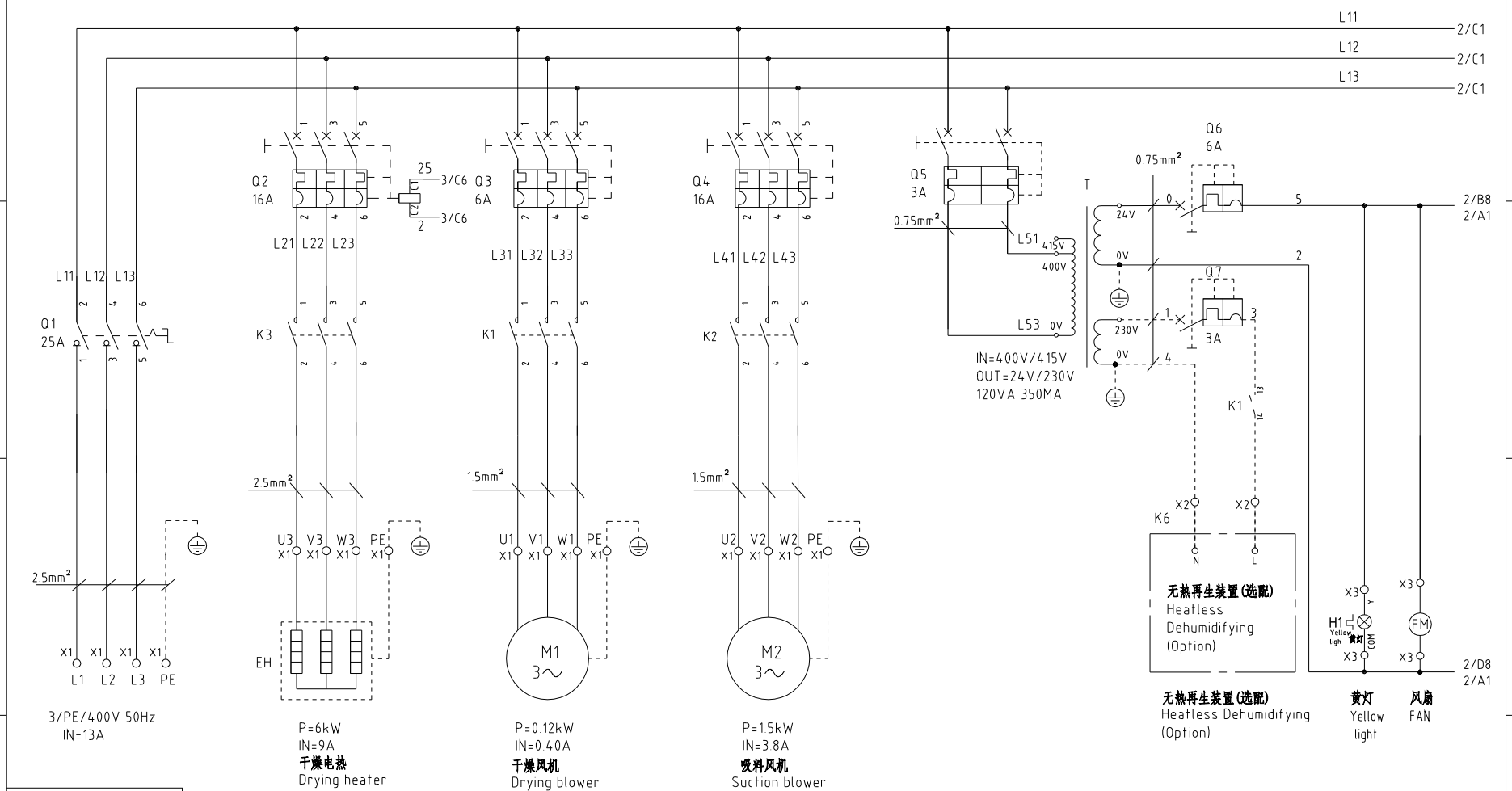

机型版本Ver E													
					制图		版号	1	标题 SDL-160U 主电路图	图号 SDL-230U-CE-400V-I-1	比例		第 1 张
					设计		核准				标准	CE	共 6 张
					校对				信易電熱機械股份有限公司 Shini Plastics Technologies, Inc.		机器电压	3ϕ400V	
标记	更改前	更改后	更改人	日期	审核		日期	20251022			机器频率	50Hz	

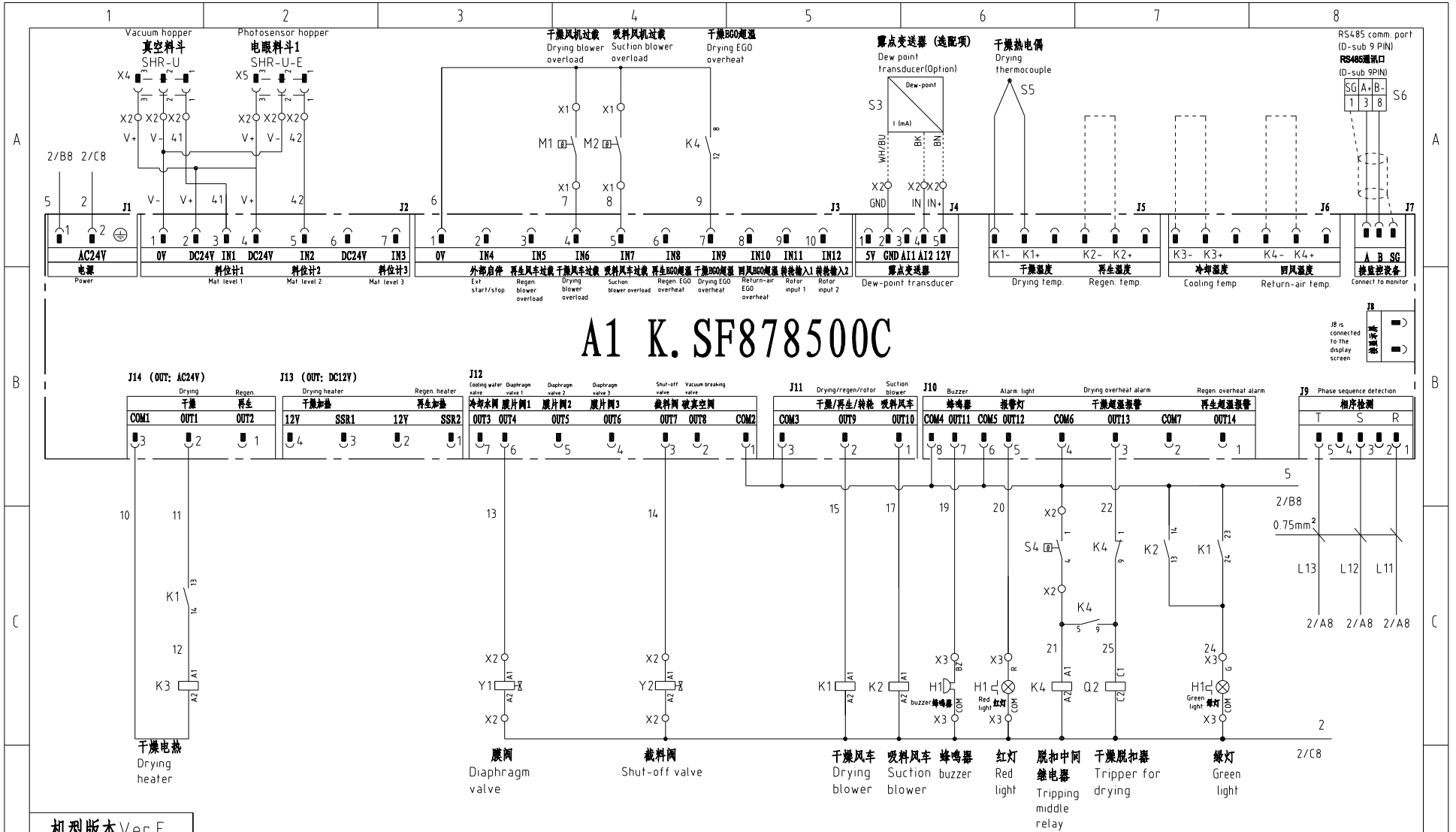

机型版本Ver.E												
					制图		版号	1	标题 SDL-160U 控制电路图	图号 SDL-230U-CE-400V-I-2	比例	第 2 张
					设计		核准				标准 CE	共 6 张
					校对				SHINI 信易電熱機械股份有限公司 Shini Plastics Technologies, Inc.		机器电压	3φ400V
标记	更改前	更改后	更改人	日期	审核		日期	20251022			机器频率	50Hz

信易辅机RS-485通讯接线示意图

Shini auxiliary machine RS-485 comm. wiring diagram

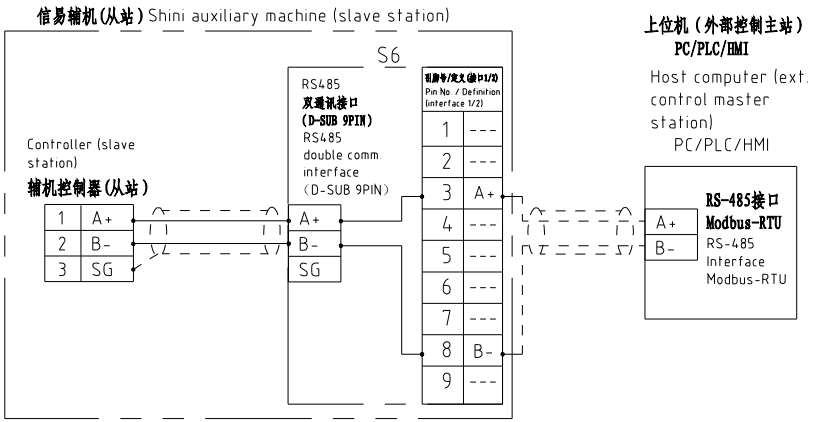

信易RS-485接口定义

Shini RS-485 interface definition

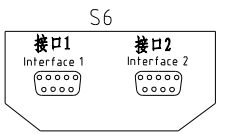

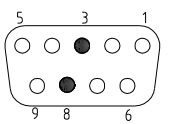

D-sub-9针接口 D-sub-9 pin interface	引脚号 Pin No.	引脚定义 Pin definition
	1	-
	2	-
	3	A+ (RS-485 信号) A+ (RS-485 signal)
	4	-
	5	-
	6	-
	7	-
	8	B- (RS-485 信号) B- (RS-485 signal)
	9	-

注：1.通讯接口：RS-485（两线式）
2.通讯协议：Modbus-RTU
3.机器配备D-sub9母接头，接口1和接口2内部并联，功能相同，不分主次；

Note:
1. Comm. interface: RS-485 (two wire)
2. Comm. protocol: Modbus-RTU
3. The machine is equipped with D-sub9 female connector, interface 1 and interface 2 are connected in parallel and have the same function, which is regardless of primary and secondary.

机型版本Ver.E

					制图		版号	1	标题 SDL-160U 通讯接口接线图	图号 SDL-230U-CE-400V-I-3	比例	第 3 张
					设计		核准				标准 CE	共 6 张
					校对				SHINI 信易電熱機械股份有限公司 Shini Plastics Technologies, Inc.		机器电压	3φ400V
标记	更改前	更改后	更改人	日期	审核		日期	20251022			机器频率	50Hz

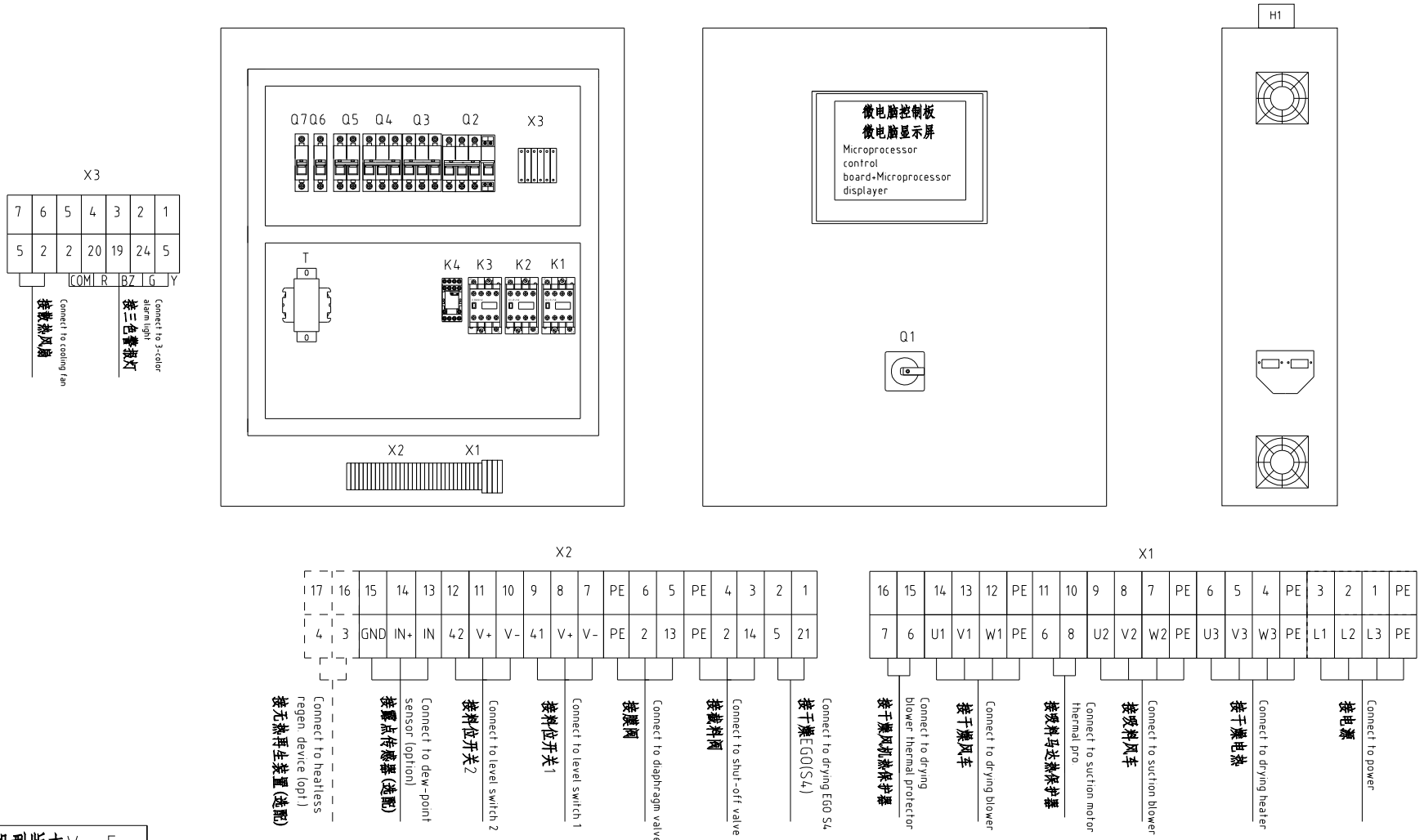

机型版本Ver E

					制图		版号	1	标题 SDL-160U 电气元件布置图	图号 SDL-230U-CE-400V-I-4	比例		第 4 张
					设计		核准				标准	CE	共 6 张
					校对				信易電熱機械股份有限公司 Shini Plastics Technologies, Inc.		机器电压	3φ400V	
标记	更改前	更改后	更改人	日期	审核		日期	20251022			机器频率	50Hz	

序号/NO.	符号/Symbol	名称/Name	制造商/Manufacturer	型号/Type	规格/Specification	单位/unit	数量/Number	物料编号/Material number	备注/Remark
1	Q1	主电源开关/Main power switch	EATON	P1-25/EA/SVB	25A	PCS	1	YE10125250000	
2	Q2 Q4	断路器/Circuit-breaker	TECO	BM-63C/3016S	16A	PCS	2	YE40301603000	
3	Q3	断路器/Circuit-breaker	TECO	BM-63C/3006S	6A	PCS	1	YE40300603000	
4	Q5	断路器/Circuit-breaker	TECO	BM-63C/2003S 3A 2P	3A	PCS	1	YE40200203000	
5	Q6	断路器/Circuit-breaker	TECO	BM-63C/1006S 6A 1P	6A	PCS	1	YE40100600100	
6	Q7	断路器/Circuit-breaker	TECO	BM-63C/1003S 3A 1P	3A	PCS	1	YE40100203000	(3)
7		励磁脱扣器/Excitation release	TECO	MX	24V 50/60Hz	PCS	1	YE40024000000	
8	K1	交流接触器/AC Contactor	SIEMENS	3RT6015-1AB01	24V 50/60Hz	PCS	1	YE00601502500	
9		辅助触点 Auxiliary contactor	SIEMENS	3RH6911	1AA10	PCS	1	YE00691110000	
10		辅助触点 Auxiliary contactor	SIEMENS	3RH6911	1HA22	PCS	1	YE00691100000	(3)
11	K2	交流接触器/AC Contactor	SIEMENS	3RT6016-1AB01	24V 50/60Hz	PCS	1	YE00601602500	
12	K3	交流接触器/AC Contactor	SIEMENS	3RT6018-1AB01	24V 50/60Hz	PCS	1	YE00601802500	
13	K4	中间继电器/Middle relay	Honeywell	GR-2C-AC24V	配座 base PGR-2C-E	PCS	1	YE03022400300	
14	T	变压器/Transformer	JIUXIN	IN=400V/415V OUT=24V/230V	120VA 350MA	PCS	1	YE70040007300	
15	A1	微电脑控制板+微电脑显示屏/Microprocessor control board+Microprocessor displayer	PUMP	K SF878500C 01	AC24V	PCS	1	YE80878501400	
16	H1	三色警报灯(红绿黄优先顺序+蜂鸣器) 3-color alarm lamp (Red, green, yellow lights + buzzer)	SHINI	优先级 Priority	24V 50/60Hz	PCS	1	BL90002401520	(1)
17	S6	通信接口板RS-485(双Dsub-9pin接头) Communication interface board RS-485 (double Dsub-9pin connector)	YUYUN	---	---	PCS	1	YE90048501200	
18		外壳RS485(SAL-700G-A-19)0版 Shell RS485(SAL-700G-A-19)0	BINCHENG	---	---	PCS	1	YR40048500000	
19	X1 X2 X3	端子排/Terminal board	HONEYWELL	SK4	$4mm^2$	PCS	28	YE60000403200	
20		端子排/Terminal board	HONEYWELL	GK5PE	$4mm^2$PE	PCS	4	YE60000403500	
21		端子排/Terminal board	HONEYWELL	SK2.5	$2.5mm^2$	PCS	22	YE60002503200	
22		端子排/Terminal board	HONEYWELL	GK2.5PE	$2.5mm^2$PE	PCS	2	YE60002503400	
23		端子排/Terminal board	HONEYWELL	SK2.5	$2.5mm^2$	PCS	2	YE60002503200	(3)
24		终端固定件E/GK系列 Terminal fittings E/GK series	HONEYWELL	E	GK	PCS	5	YE60000003900	
25	X4 X5	重载接头/Heavy Duty Connector	Harting	4P+PE(母座 Female)Han 4A-F	4P	PCS	2	YE68000401400	(1)

机型版本Ver.E

注: (1)表示非电控箱内材料 (2)表示选配露点计 (3)表示选配无热再生装置-HD
Notes: (1)Means it 's not the material inside the control box. (2)Means accessories for Dew-point transducer. (3)Means optional heatless regen. device-HD.

					制图		版号	1	标题 SDL-160U 电气元件明细表一	图号 SDL-230U-CE-400V-I-5	比例		第 5 张
					设计		核准				标准	CE	共 6 张
					校对				SHINI 信易電熱機械股份有限公司 Shini Plastics Technologies, Inc.		机器电压	3φ400V	
标记	更改前	更改后	更改人	日期	审核		日期	20251022			机器频率	50Hz	

序号/NO.	符号/Symbol	名称/Name	制造商/Manufacturer	型号/Type	规格/Specification	单位/unit	数量/Number	物料编号/Material number	备注/Remark
26	S3	露点变送器/Dew-point transducer	VAISALA	DMT141	POWER=24VDC OUT=4-20mA	PCS	1	---	(1) (2)
27	S4	温度保护器/Overheat protector	EGO	---	115-320°	PCS	1	---	(1)
28	S5	热电偶/Thermocouple	SHINI	ST-K	K	PCS	1	---	(1)
29	FM	风扇/FAN	SUNON	DP-200A	24VAC 40W	PCS	1	---	(1)
30	Y1,Y2	电磁阀/Solenoid valve	----	---	---	PCS	2	---	(1)
31	M1	风车/Blower	SHINI	---	---	PCS	1	---	(1)
32	M2	风车/Blower	SHINI	---	---	PCS	1	---	(1)
33	EH	电热管/Pipe heater	SHINI	---	---	PCS	1	---	(1)

Notes: (1)Means it 's not the material inside the control box. (2)Means accessories for Dew-point transducer. (3)Means optional heatless regen. device-HD.

注: (1)表示非电控箱内材料 (2)表示选配露点计 (3)表示选配无热再生装置-HD

机型版本Ver.E												
					制图		版号	1	标题 SDL-160U 电气元件明细表二	图号 SDL-230U-CE-400V-1-6	比例	第 6 张
					设计		核准				标准 CE	共 6 张
					校对				信易電熱機械股份有限公司 Shini Plastics Technologies, Inc.		机器电压	3φ400V
标记	更改前	更改后	更改人	日期	审核		日期	20251022			机器频率	50Hz

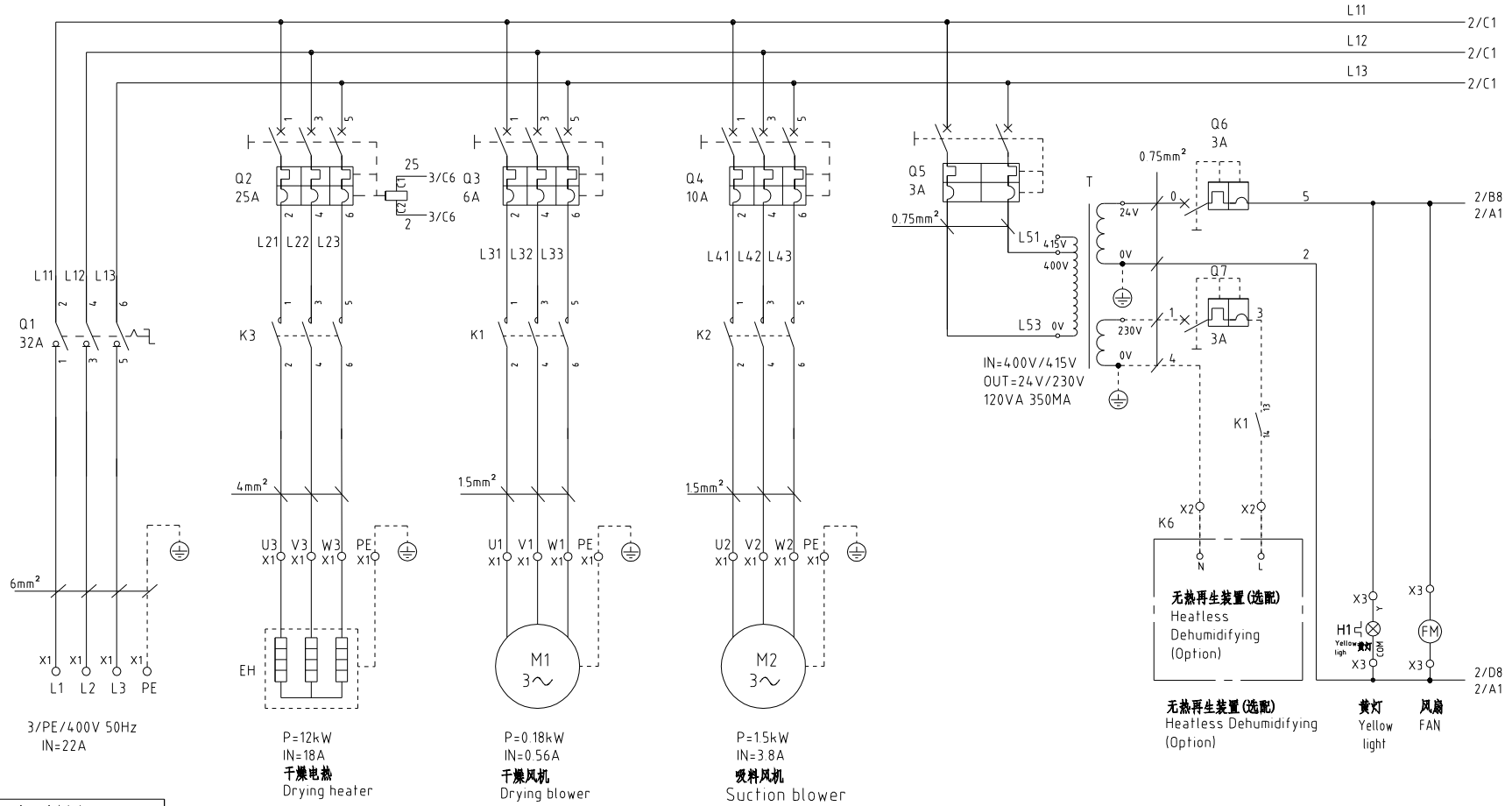

机型版本Ver.E												
					制图		版号	H	标题 SDL-300U 主电路图	图号 SDL-300U-CE-400V-H-1	比例	第 1 张
					设计		核准				标准 CE	共 6 张
					校对				信易電熱機械股份有限公司 Shini Plastics Technologies, Inc.		机器电压	3φ400V
标记	更改前	更改后	更改人	日期	审核		日期	20250715			机器频率	50Hz

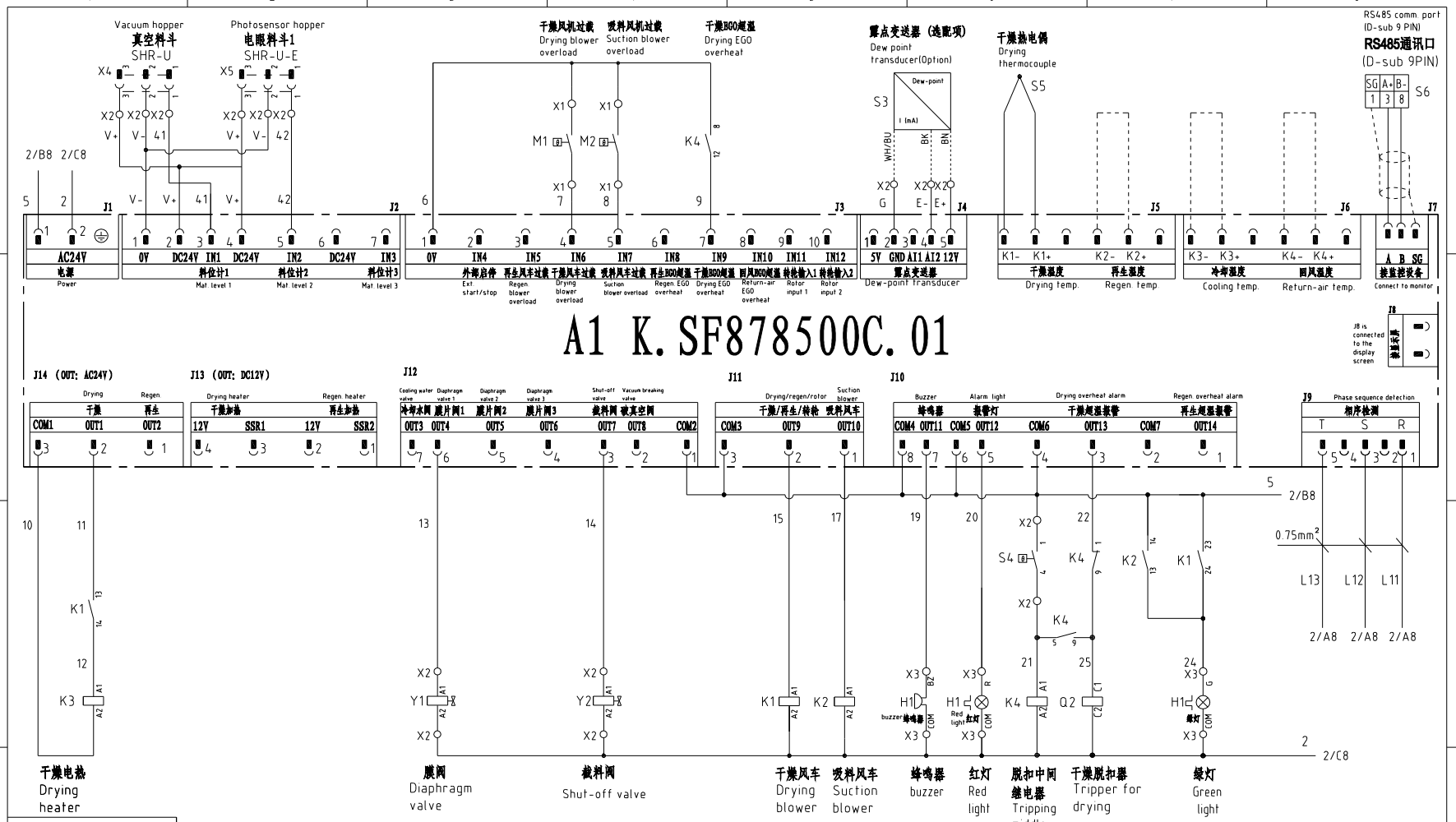

机型版本Ver.E													
					制图		版号	H	标题 SDL-300U 控制电路图	图号 SDL-300U-CE-400V-H-2	比例		第 2 张
					设计		核准				标准	CE	共 6 张
					校对				信易電熱機械股份有限公司 Shini Plastics Technologies, Inc.		机器电压	3φ400V	
标记	更改前	更改后	更改人	日期	审核		日期	20250715			机器频率	50Hz	

SDL RS-485通讯接线示意图

Shini auxiliary machine RS-485 comm. wiring diagram

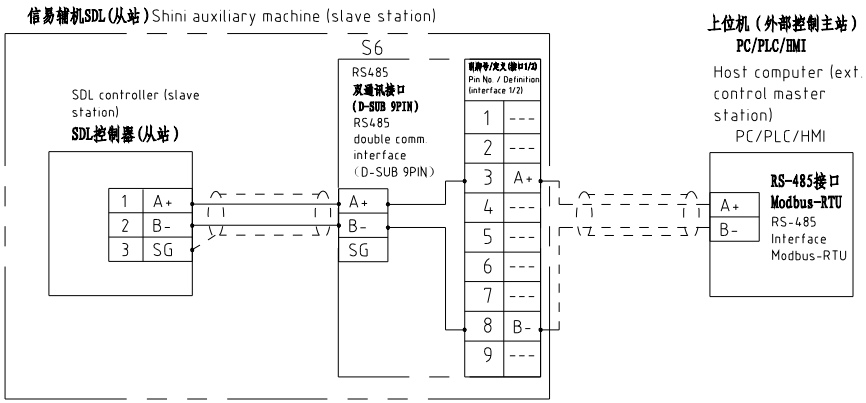

信易RS-485接口定义

Shini RS-485 interface definition

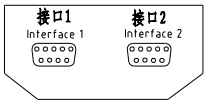

D-sub-9针接口 D-sub-9 pin interface	引脚号 Pin No.	引脚定义 Pin definition
	1	-
	2	-
	3	A+ (RS-485 信号) A+ (RS-485 signal)
	4	-
	5	-
	6	-
	7	-
	8	B- (RS-485 信号) B- (RS-485 signal)
	9	-

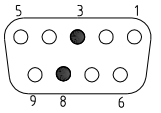

注：1.通讯接口：RS-485（两线式）
2.通讯协议：Modbus-RTU
3.机器配备D-sub9母接头，接口1和接口2内部并联，功能相同，不分主次；

Note:
1. Comm. interface: RS-485 (two wire)
2.Comm. protocol: Modbus-RTU
3.The machine is equipped with D-sub9 female connector; interface 1 and interface 2 are connected in parallel and have the same function, which is regardless of primary and secondary.

机型版本Ver.E

					制图		版号	H	标题 SDL-300U 通讯接口接线图	图号 SDL-300U-CE-400V-H-3	比例		第 3 张
					设计		核准				标准	CE	共 6 张
					校对				信易電熱機械股份有限公司 Shini Plastics Technologies, Inc.		机器电压	3φ400V	
标记	更改前	更改后	更改人	日期	审核		日期	20250715			机器频率	50Hz	

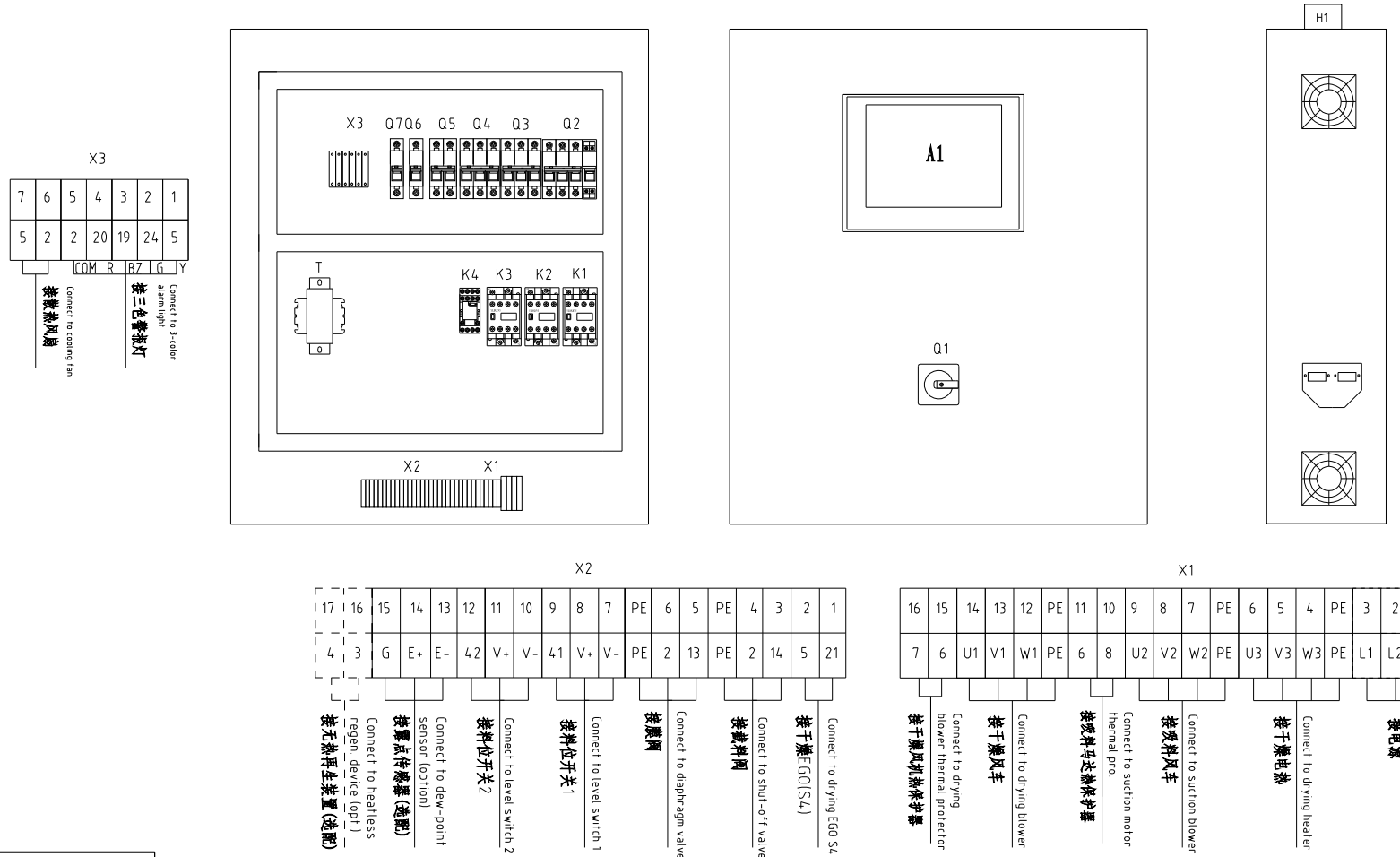

机型版本Ver.E

					制图		版号	H	标题 SDL-300U 电气元件布置图	图号 SDL-300U-CE-400V-H-4	比例		第 4 张
					设计		核准				标准	CE	共 6 张
					校对				信易電熱機械股份有限公司 Shini Plastics Technologies, Inc.		机器电压	3φ400V	
标记	更改前	更改后	更改人	日期	审核		日期	20250715			机器频率	50Hz	

序号/NO	符号/Symbol	名称/Name	制造商/Manufacturer	型号/Type	规格/Specification	单位/unit	数量/Number	物料编号/Material number	备注/Remark
1	Q1	主電源開關 Main power switch P1-32/EA/SVB 32A(EATON)	EATON	P1-32/EA/SVB	32A	PCS	1	YE10323200000	
2	Q2	斷路器 circuit breaker BM-63MC/3025 25A 3P(TECO)	TECO	BM-63C/3025	25A	PCS	1	YE40302503000	
3	Q3	斷路器 circuit breaker BM-63MC/3006 6A 3P(TECO)	TECO	BM-63C/3006S	6A	PCS	1	YE40300603000	
4	Q4	斷路器 circuit breaker BM-63MC/3010 10A 3P(TECO)	TECO	BM-63C 3P	10A	PCS	1	YE40301003000	
5	Q5	斷路器 circuit breaker BM-63MC/2003 3A 2P(TECO)	TECO	BM-63C/2003S 3A 2P	3A	PCS	1	YE40200203000	
6	Q6	斷路器 circuit breaker BM-63MC/1003 3A 1P(TECO)	TECO	BM-63C/1003S 3A 1P	3A	PCS	2	YE40100203000	
7	Q7	勵磁脫扣器 excitation release MX(24VAC)	TECO	BM-63C/1003S 3A 1P	3A	PCS	1	YE40024000000	(3)
8		交流接觸器 AC Contactor 3RT6015-1AB01-24VAC	TECO	MX	24V 50/60Hz	PCS	1	YE00601502500	
9	K1	輔助觸點 Auxiliary contactor 3RH6911-1AA10	SIEMENS	3RT6015-1AB01	24V 50/60Hz	PCS	1	YE00691110000	
10		辅助触点 Auxiliary contactor	SIEMENS	3RH6911	1HA22	PCS	1	YE00691100000	(3)
11		交流接觸器 AC Contactor 3RT6016-1AB01-24VAC	SIEMENS	3RH6911	1HA22	PCS	1	YE00601602500	(3)
12	K2	交流接觸器 AC Contactor 3RT6027-1AC20-24VAC	SIEMENS	3RT6016-1AB01	24V 50/60Hz	PCS	1	YE00602702600	
13	K3	中間繼電器GR-2C-AC24V配座PGR-2C-E(Honeywell) Middle relay GR-2C-AC24V socket PGR-2C-E (Honeywell)	SIEMENS	3RT6027-1AC20	24V 50/60Hz	PCS	1	YE03022400300	
14	K4	互感變壓器 Sensor transformer 400V/415V OUT=24V 120VA/230V 350MA	Honeywell	GR-2C-AC24V	配座 BASE PGR-2C-E	PCS	1	YE70040007300	
15	T	控制器K SF878500C 01(用于SCD/SDD/SDL-U)邦普 Controller K SF878500C0 1 (for SCD/SDD/SDL-U) Bangpu	JIUXIN	IN=400V/415V OUT=24V/230V	120VA 350MA	PCS	1	YE80878501400	
16	A1	三色警報燈(紅綠黃優先順序+蜂鳴器)SWI-P-AC/DC24 Tri color alarm light (red, green, yellow priority order+buzzer) SWI-P-AC/DC24	PUMP	优先级 Priority	24V 50/60Hz	PCS	1	BL90002401520	(1)
17	H1	通信接口板RS-485(雙Dsub-9pin接頭) Communication interface board RS-485 (double Dsub-9pin connector)	SHINI	SWI-P-AC/DC24	24V 50/60Hz	PCS	1	YE90048501200	(1)
18	S6	外殼RS485(SAL-700G-A-1910版 Shell RS485(SAL-700G-A-1910	YUYUN	----	----	PCS	1	YR40048500000	
19		接線端子GK6(霍尼韋爾) Terminal GK6 (Honeywell)	BINCHENG	GK6	---	PCS	3	YE60000603200	
20	X1 X2 X3	接地端子GK6PE(霍尼韋爾) Grounding terminal GK6PE (Honeywell)	HONEYWELL	GK6	$6mm^2$	PCS	1	YE60000603500	
21		彈簧接線端子SK4(霍尼韋爾) Spring wiring terminal SK4 (Honeywell)	HONEYWELL	GK6PE	$6mm^2$PE	PCS	13	YE60000403200	
22		接地端子GK5PE(霍尼韋爾) Grounding terminal GK5(honeywell)	HONEYWELL	SK4	$4mm^2$	PCS	3	YE60000403500	
23		彈簧接線端子SK2 5(霍尼韋爾) Spring wiring terminal SK2 5 (Honeywell)	HONEYWELL	SK2.5	$2.5mm^2$	PCS	24	YE60002503200	
24		接地端子GK2 5PE(霍尼韋爾) Grounding terminal GK2 5(honeywell)	HONEYWELL	GK2.5PE	$2.5mm^2$PE	PCS	2	YE60002503400	
25		終端固定件E/GK系列 Terminal fittings E/GK series	HONEYWELL	SK2.5 E	GK	PCS	5	YE60000003900	

机型版本Ver.E

注：(1)表示非电控箱内材料 (2)表示选配露点计 (3)表示选配无热再生装置-HD

Notes: (1)Means it 's not the material inside the control box. (2)Means accessories for Dew-point transducer. (3)Means optional heatless regen. device-HD.

					制图		版号	H	标题 SDL-300U	图号 SDL-300U-CE-400V-H-5	比例	第 5 张
					设计		核准		控制箱SDL-300U-CE-400V/50Hz(B)		标准 CE	共 6 张
					校对				SHINI 信易電熱機械股份有限公司 Shini Plastics Technologies, Inc.		机器电压	3φ400V
标记	更改前	更改后	更改人	日期	审核		日期	20250715			机器频率	50Hz

序号/NO	符号/Symbol	名称/Name	制造商/Manufacturer	型号/Type	规格/Specification	单位/unit	数量/Number	物料编号/Material number	备注/Remark
26		重载接头/Heavy Duty Connector	HONEYWELL	4P+PE(母座)Han 4A-F	4P	PCS	2	YE68000401400	(1)
27		電纜線 Cable 6.0*4C*5M	HONEYWELL	SK2.5 E	GK	PCS	1	BE51060400350	
28	X4 X5	電線 Cable 1.5*1C黑色 blk.	Harting	4P+PE(母座)Han 4A-F	4P	PCS	4	YE50015100000	(1)
29	S3	電線4.0*1C黑色軟線 Wire 4.0 * 1C black flexible wire	VAISALA	DMT141	POWER=24VDC OUT=4-20mA	PCS	4	YE50040100000	(1) (2)
30	S4	電線6.0*1C（黃綠線） Wire 6.0 * 1C (yellow green line)	EGO	----	115-320°	PCS	0.2	YE50601000300	(1)
31	S5	電線0.75*1C藍色 Wire 0.75 * 1C blue	SHINI	ST-K	K	PCS	22	YE50750100600	(1)
32	FM	電線0.75*1C*200M紅色 Wire 0.75 * 1C * 200m red	SUNON	----	M	PCS	30	YE50750100000	(1)
33	Y1,Y2	电线1.5*1C*100M黃綠线 Wire 1.5 * 1C * 100M yellow green line	----	SK2.5	M	PCS	5	YE50125140300	(1)
34	M1	電線6.0*1C黑色軟線 Wire 6.0*1C black/soft wire	SHINI	----	M	PCS	10	YE50060140200	(1)
35	M2	電線0.75*3C*100m(全部黑線) Wire 0.75*3C*100m (all black wires)	SHINI	----	----	PCS	10.5	YE50075300300	(1)
36	EH	電線0.75*2C*100M(棕/藍)/圓心 Wire 0.75*2C*100M (brown/blue)	SHINI	----	M	PCS	1.6	YE50750200100	(1)

Notes: (1)Means it 's not the material inside the control box. (2)Means accessories for Dew-point transducer. (3)Means optional heatless regen. device-HD

机型版本Ver.E

注：(1)表示非电控箱内材料 (2)表示选配露点计 (3)表示选配无热再生装置-HD

标记	更改前	更改后	更改人	日期				
					制图		版号	H
					设计		核准	
					校对			
					审核		日期	20250715

标题 SDL-300U 电气元件明细表二

图号 SDL-300U-CE-400V-H-6

信易電熱機械股份有限公司 Shini Plastics Technologies, Inc.

比例		第 6 张
标准	CE	共 6 张
机器电压	3φ400V	
机器频率	50Hz	

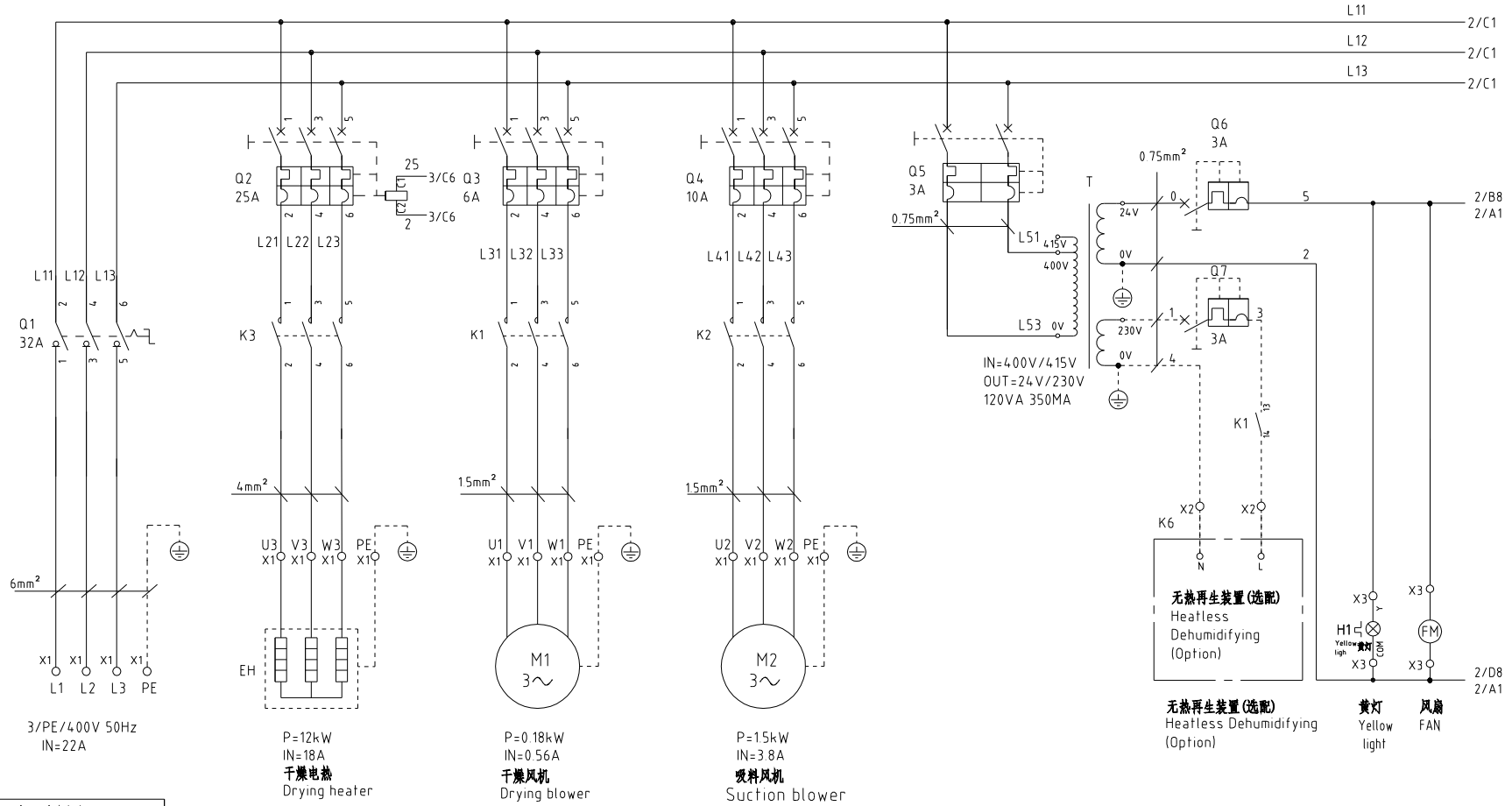

机型版本Ver.E												
					制图		版号	H	标题 SDL-300U 主电路图	图号 SDL-300U-CE-400V-H-1	比例	第 1 张
					设计		核准				标准 CE	共 6 张
					校对				信易電熱機械股份有限公司 Shini Plastics Technologies, Inc.		机器电压	3φ400V
标记	更改前	更改后	更改人	日期	审核		日期	20250715			机器频率	50Hz

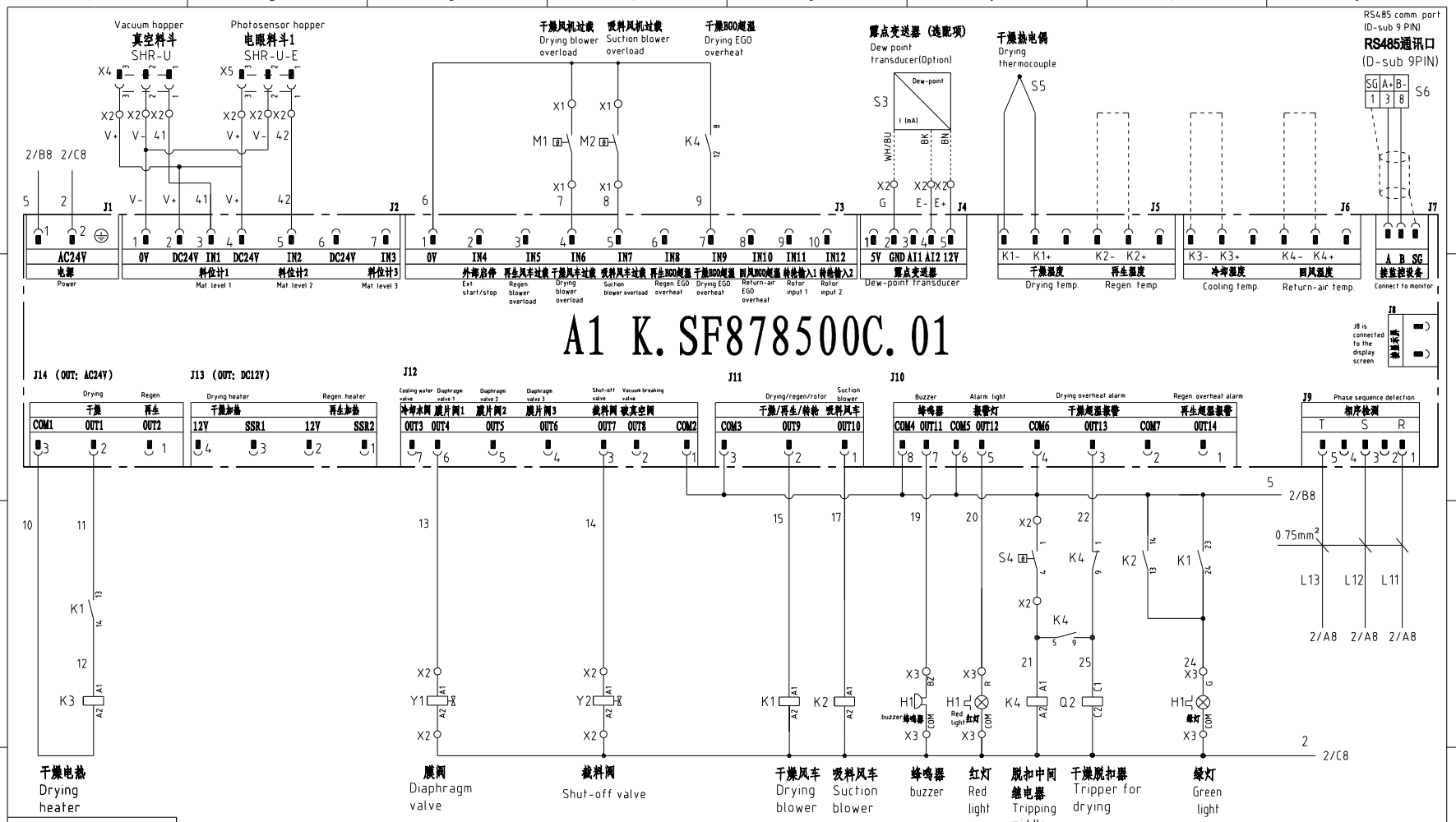

机型版本Ver.E													
					制图		版号	H	标题 SDL-300U 控制电路图	图号 SDL-300U-CE-400V-H-2	比例		第 2 张
					设计		核准				标准	CE	共 6 张
					校对				信易電熱機械股份有限公司 Shini Plastics Technologies, Inc.		机器电压	3φ400V	
标记	更改前	更改后	更改人	日期	审核		日期	20250715			机器频率	50Hz	

SDL RS-485通讯接线示意图

Shini auxiliary machine RS-485 comm. wiring diagram

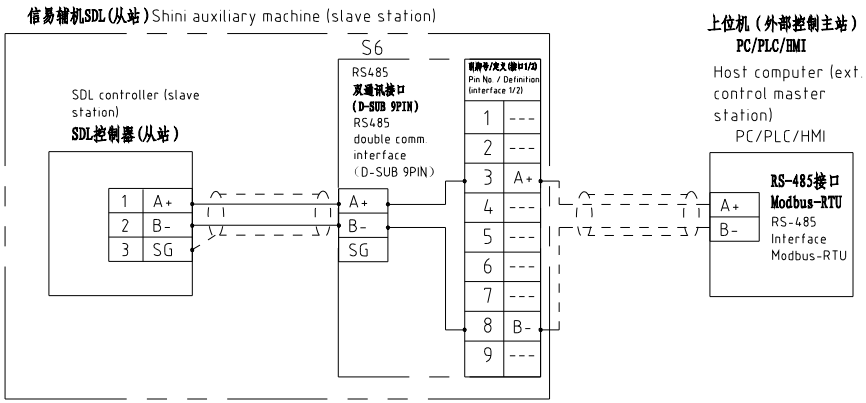

信易RS-485接口定义

Shini RS-485 interface definition

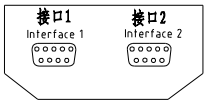

D-sub-9针接口 D-sub-9 pin interface	引脚号 Pin No.	引脚定义 Pin definition
	1	-
	2	-
	3	A+ (RS-485 信号) A+ (RS-485 signal)
	4	-
	5	-
	6	-
	7	-
	8	B- (RS-485 信号) B- (RS-485 signal)
	9	-

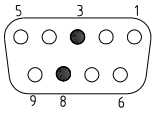

注：1.通讯接口：RS-485（两线式）
2.通讯协议：Modbus-RTU
3.机器配备D-sub9母接头，接口1和接口2内部并联，功能相同，不分主次；

Note:
1. Comm. interface: RS-485 (two wire)
2.Comm. protocol: Modbus-RTU
3.The machine is equipped with D-sub9 female connector; interface 1 and interface 2 are connected in parallel and have the same function, which is regardless of primary and secondary.

机型版本Ver.E

					制图		版号	H	标题 SDL-300U 通讯接口接线图	图号 SDL-300U-CE-400V-H-3	比例		第 3 张
					设计		核准				标准	CE	共 6 张
					校对				信易電熱機械股份有限公司 Shini Plastics Technologies, Inc.		机器电压	3φ400V	
标记	更改前	更改后	更改人	日期	审核		日期	20250715			机器频率	50Hz	

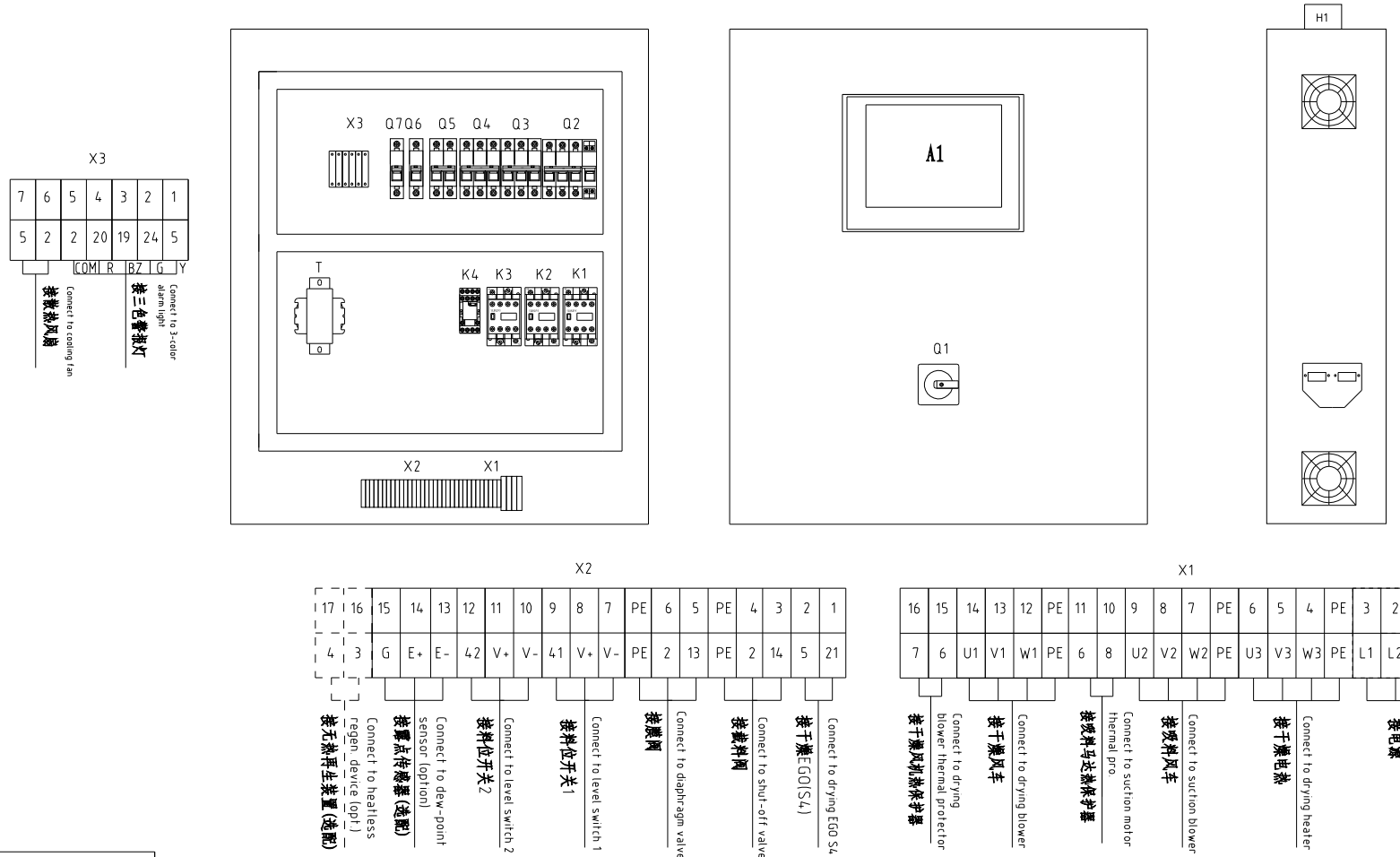

机型版本Ver.E

					制图		版号	H	标题 SDL-300U 电气元件布置图	图号 SDL-300U-CE-400V-H-4	比例		第 4 张
					设计		核准				标准	CE	共 6 张
					校对				信易電熱機械股份有限公司 Shini Plastics Technologies, Inc.		机器电压	3φ400V	
标记	更改前	更改后	更改人	日期	审核		日期	20250715			机器频率	50Hz	

序号/NO	符号/Symbol	名称/Name	制造商/Manufacturer	型号/Type	规格/Specification	单位/unit	数量/Number	物料编号/Material number	备注/Remark
1	Q1	主電源開關 Main power switch P1-32/EA/SVB 32A(EATON)	EATON	P1-32/EA/SVB	32A	PCS	1	YE10323200000	
2	Q2	斷路器 circuit breaker BM-63MC/3025 25A 3P(TECO)	TECO	BM-63C/3025	25A	PCS	1	YE40302503000	
3	Q3	斷路器 circuit breaker BM-63MC/3006 6A 3P(TECO)	TECO	BM-63C/3006S	6A	PCS	1	YE40300603000	
4	Q4	斷路器 circuit breaker BM-63MC/3010 10A 3P(TECO)	TECO	BM-63C 3P	10A	PCS	1	YE40301003000	
5	Q5	斷路器 circuit breaker BM-63MC/2003 3A 2P(TECO)	TECO	BM-63C/2003S 3A 2P	3A	PCS	1	YE40200203000	
6	Q6	斷路器 circuit breaker BM-63MC/1003 3A 1P(TECO)	TECO	BM-63C/1003S 3A 1P	3A	PCS	2	YE40100203000	
7	Q7	勵磁脫扣器 excitation release MX(24VAC)	TECO	BM-63C/1003S 3A 1P	3A	PCS	1	YE40024000000	(3)
8		交流接觸器 AC Contactor 3RT6015-1AB01-24VAC	TECO	MX	24V 50/60Hz	PCS	1	YE00601502500	
9	K1	輔助觸點 Auxiliary contactor 3RH6911-1AA10	SIEMENS	3RT6015-1AB01	24V 50/60Hz	PCS	1	YE00691110000	
10		辅助触点 Auxiliary contactor	SIEMENS	3RH6911	1HA22	PCS	1	YE00691100000	(3)
11		交流接觸器 AC Contactor 3RT6016-1AB01-24VAC	SIEMENS	3RH6911	1HA22	PCS	1	YE00601602500	(3)
12	K2	交流接觸器 AC Contactor 3RT6027-1AC20-24VAC	SIEMENS	3RT6016-1AB01	24V 50/60Hz	PCS	1	YE00602702600	
13	K3	中間繼電器GR-2C-AC24V配座PGR-2C-E(Honeywell) Middle relay GR-2C-AC24V socket PGR-2C-E (Honeywell)	SIEMENS	3RT6027-1AC20	24V 50/60Hz	PCS	1	YE03022400300	
14	K4	互感變壓器 Sensor transformer 400V/415V OUT=24V 120VA/230V 350MA	Honeywell	GR-2C-AC24V	配座 BASE PGR-2C-E	PCS	1	YE70040007300	
15	T	控制器K SF878500C 01(用于SCD/SDD/SDL-U)邦普 Controller K SF878500C0 1 (for SCD/SDD/SDL-U) Bangpu	JIUXIN	IN=400V/415V OUT=24V/230V	120VA 350MA	PCS	1	YE80878501400	
16	A1	三色警報燈(紅綠黃優先順序+蜂鳴器)SWI-P-AC/DC24 Tri color alarm light (red, green, yellow priority order+buzzer) SWI-P-AC/DC24	PUMP	优先级 Priority	24V 50/60Hz	PCS	1	BL90002401520	(1)
17	H1	通信接口板RS-485(雙Dsub-9pin接頭) Communication interface board RS-485 (double Dsub-9pin connector)	SHINI	SWI-P-AC/DC24	24V 50/60Hz	PCS	1	YE90048501200	(1)
18	S6	外殼RS485(SAL-700G-A-1910版 Shell RS485(SAL-700G-A-1910	YUYUN	----	----	PCS	1	YR40048500000	
19		接線端子GK6(霍尼韋爾) Terminal GK6 (Honeywell)	BINCHENG	GK6	---	PCS	3	YE60000603200	
20	X1 X2 X3	接地端子GK6PE(霍尼韋爾) Grounding terminal GK6PE (Honeywell)	HONEYWELL	GK6	$6mm^2$	PCS	1	YE60000603500	
21		彈簧接線端子SK4(霍尼韋爾) Spring wiring terminal SK4 (Honeywell)	HONEYWELL	GK6PE	$6mm^2$PE	PCS	13	YE60000403200	
22		接地端子GK5PE(霍尼韋爾) Grounding terminal GK5(honeywell)	HONEYWELL	SK4	$4mm^2$	PCS	3	YE60000403500	
23		彈簧接線端子SK2 5(霍尼韋爾) Spring wiring terminal SK2 5 (Honeywell)	HONEYWELL	SK2.5	$2.5mm^2$	PCS	24	YE60002503200	
24		接地端子GK2 5PE(霍尼韋爾) Grounding terminal GK2 5(honeywell)	HONEYWELL	GK2.5PE	$2.5mm^2$PE	PCS	2	YE60002503400	
25		終端固定件E/GK系列 Terminal fittings E/GK series	HONEYWELL	SK2.5 E	GK	PCS	5	YE60000003900	

机型版本Ver.E

注：(1)表示非电控箱内材料 (2)表示选配露点计 (3)表示选配无热再生装置-HD

Notes: (1)Means it 's not the material inside the control box. (2)Means accessories for Dew-point transducer. (3)Means optional heatless regen. device-HD.

					制图		版号	H	标题 SDL-300U	图号 SDL-300U-CE-400V-H-5	比例	第 5 张
					设计		核准		控制箱SDL-300U-CE-400V/50Hz(B)		标准 CE	共 6 张
					校对				SHINI 信易電熱機械股份有限公司 Shini Plastics Technologies, Inc.		机器电压	3φ400V
标记	更改前	更改后	更改人	日期	审核		日期	20250715			机器频率	50Hz

序号/NO	符号/Symbol	名称/Name	制造商/Manufacturer	型号/Type	规格/Specification	单位/unit	数量/Number	物料编号/Material number	备注/Remark
26		重载接头/Heavy Duty Connector	HONEYWELL	4P+PE(母座)Han 4A-F	4P	PCS	2	YE68000401400	(1)
27		電纜線 Cable 6.0*4C*5M	HONEYWELL	SK2.5 E	GK	PCS	1	BE51060400350	
28	X4 X5	電線 Cable 1.5*1C黑色 blk.	Harting	4P+PE(母座)Han 4A-F	4P	PCS	4	YE50015100000	(1)
29	S3	電線4.0*1C黑色軟線 Wire 4.0 * 1C black flexible wire	VAISALA	DMT141	POWER=24VDC OUT=4-20mA	PCS	4	YE50040100000	(1) (2)
30	S4	電線6.0*1C（黃綠線） Wire 6.0 * 1C (yellow green line)	EGO	----	115-320°	PCS	0.2	YE50601000300	(1)
31	S5	電線0.75*1C藍色 Wire 0.75 * 1C blue	SHINI	ST-K	K	PCS	22	YE50750100600	(1)
32	FM	電線0.75*1C*200M紅色 Wire 0.75 * 1C * 200m red	SUNON	----	M	PCS	30	YE50750100000	(1)
33	Y1,Y2	电线1.5*1C*100M黃綠线 Wire 1.5 * 1C * 100M yellow green line	----	SK2.5	M	PCS	5	YE50125140300	(1)
34	M1	電線6.0*1C黑色軟線 Wire 6.0*1C black/soft wire	SHINI	----	M	PCS	10	YE50060140200	(1)
35	M2	電線0.75*3C*100m(全部黑線) Wire 0.75*3C*100m (all black wires)	SHINI	----	----	PCS	10.5	YE50075300300	(1)
36	EH	電線0.75*2C*100M(棕/藍)/圓心 Wire 0.75*2C*100M (brown/blue)	SHINI	----	M	PCS	1.6	YE50750200100	(1)

Notes: (1)Means it 's not the material inside the control box. (2)Means accessories for Dew-point transducer. (3)Means optional heatless regen. device-HD

机型版本Ver.E

注：(1)表示非电控箱内材料 (2)表示选配露点计 (3)表示选配无热再生装置-HD

标记	更改前	更改后	更改人	日期				
					制图		版号	H
					设计		核准	
					校对			
					审核		日期	20250715

标题 SDL-300U 电气元件明细表二

图号 SDL-300U-CE-400V-H-6

信易電熱機械股份有限公司 Shini Plastics Technologies, Inc.

比例		第 6 张
标准	CE	共 6 张
机器电压	3φ400V	
机器频率	50Hz	

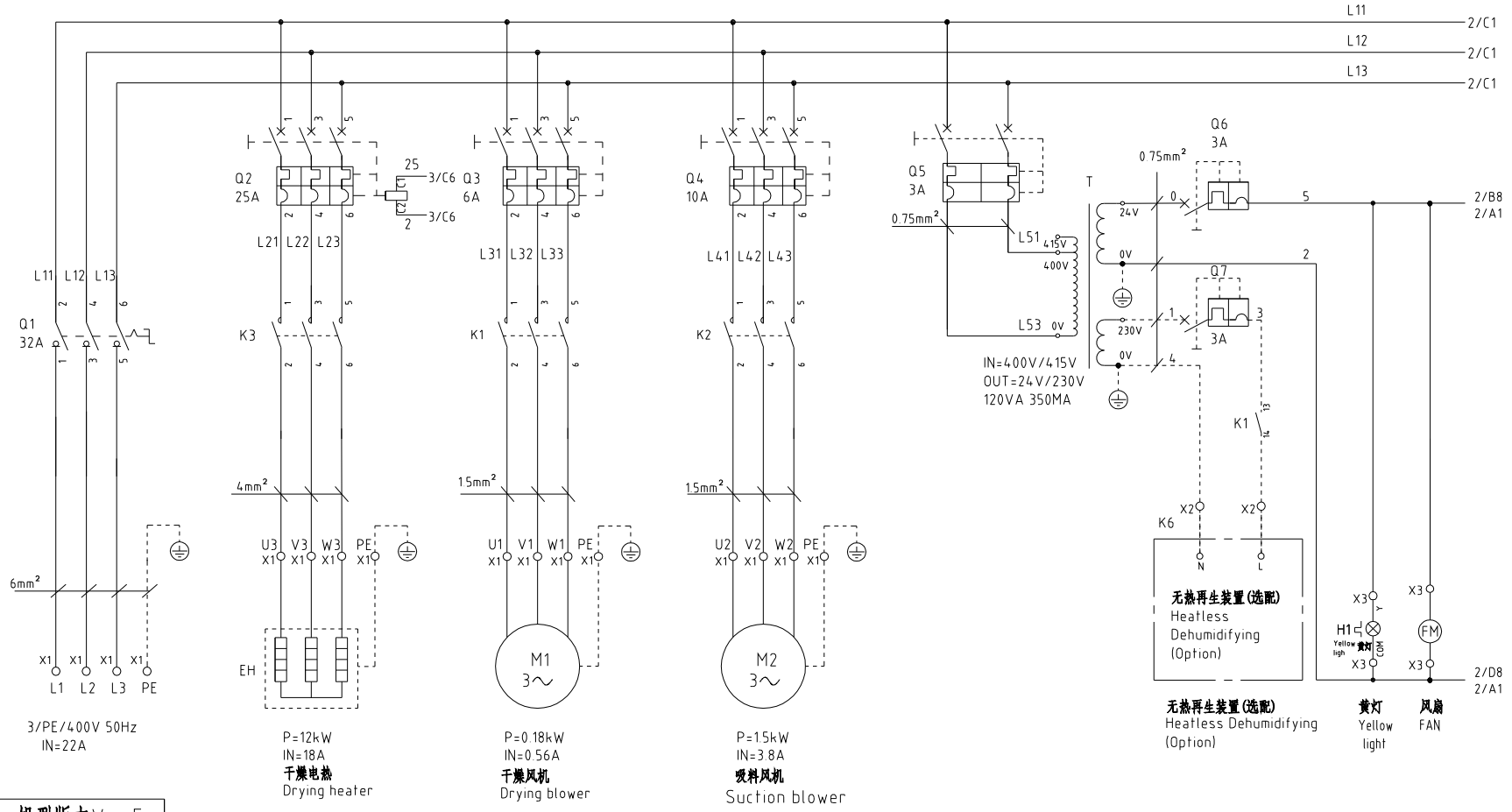

机型版本Ver.E													
					制图		版号	H	标题 SDL-450U 主电路图	图号 SDL-450U-CE-400V-H-1	比例		第 1 张
					设计		核准				标准	CE	共 6 张
					校对				信易電熱機械股份有限公司 Shini Plastics Technologies, Inc.		机器电压	3φ400V	
标记	更改前	更改后	更改人	日期	审核		日期	20250715			机器频率	50Hz	

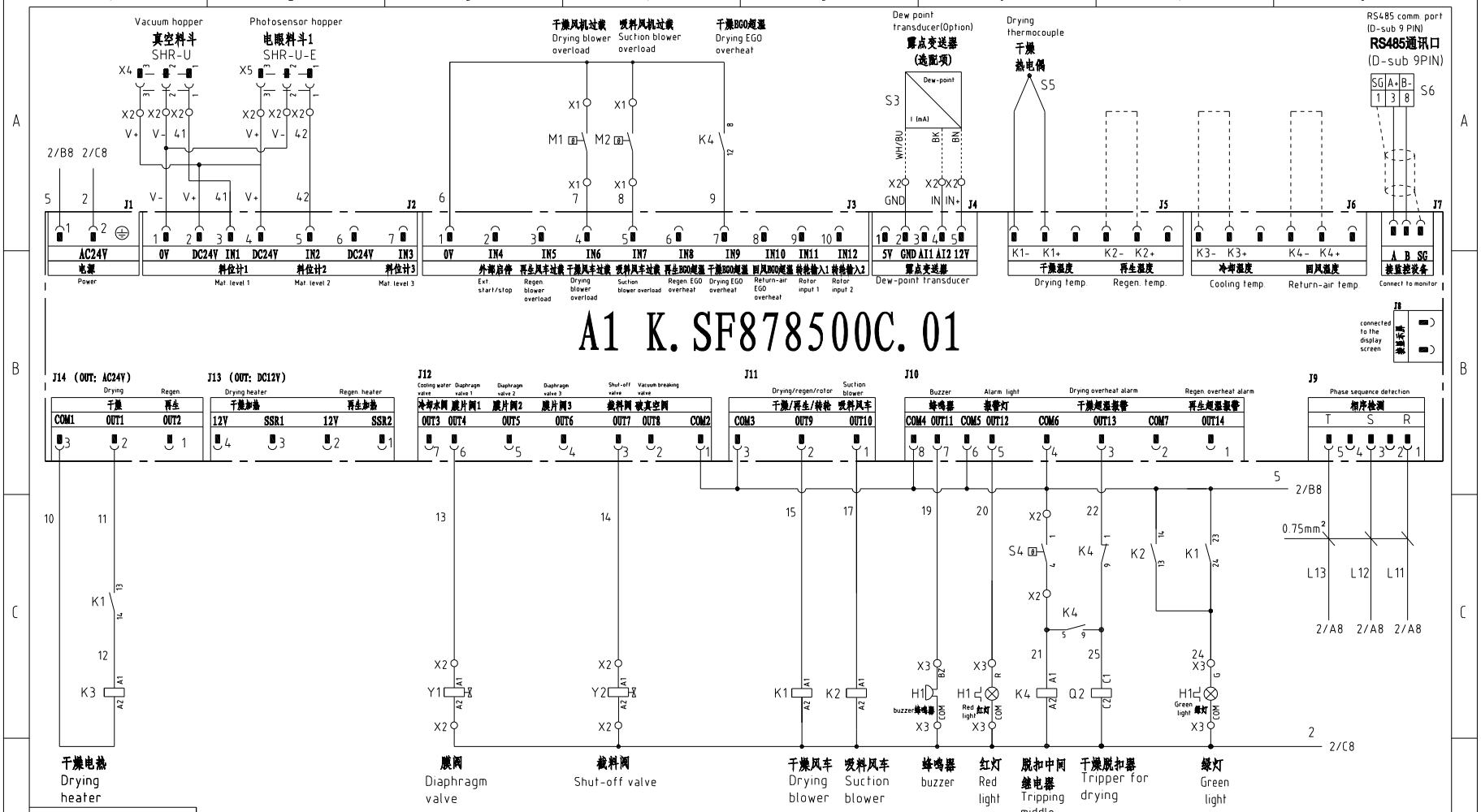

机型版本Ver.E													
					制图		版号	H	标题 SDL-450U 控制电路图	图号 SDL-450U-CE-400V-H-2	比例		第 2 张
					设计		核准				标准	CE	共 6 张
					校对				信易電熱機械股份有限公司 Shini Plastics Technologies, Inc.		机器电压	3φ400V	
标记	更改前	更改后	更改人	日期	审核		日期	20250715			机器频率	50Hz	

SDL RS-485通讯接线示意图

Shini auxiliary machine RS-485 comm. wiring diagram

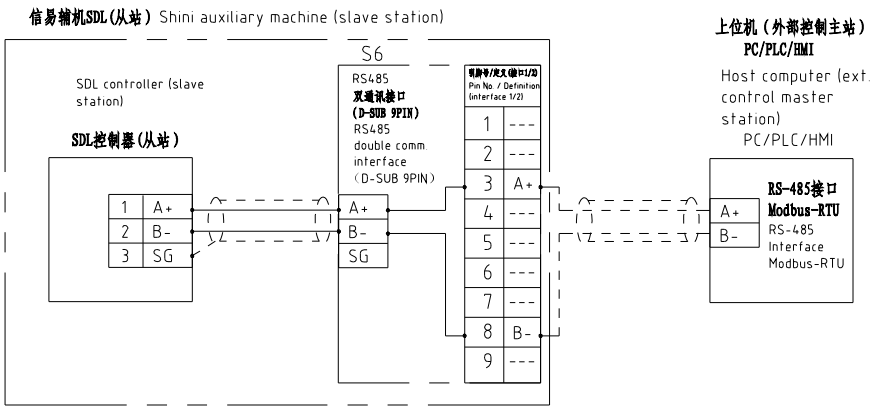

信易RS-485接口定义

Shini RS-485 interface definition

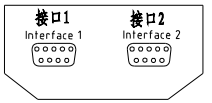

D-sub-9针接口 D-sub-9 pin interface	引脚号 Pin No.	引脚定义 Pin definition
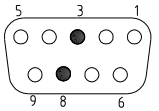	1	-
	2	-
	3	A+ (RS-485 信号) A+ (RS-485 signal)
	4	-
	5	-
	6	-
	7	-
	8	B- (RS-485 信号) B- (RS-485 signal)
	9	-

注：1.通讯接口：RS-485（两线式）
2.通讯协议：Modbus-RTU
3.机器配备D-sub9母接头，客户需自备D-sub9公接头；
4.接口1和接口2内部并联，功能相同，不分主次

Note: 1. Comm. interface: RS-485 (two wire)
2. Comm. protocol: Modbus-RTU
3. The machine is equipped with D-sub9 female connector, and the customer needs to provide D-sub9 male connector;
4. Interface 1 and interface 2 are connected in parallel and have the same function, which is regardless of primary and secondary

机型版本Ver.E

					制图		版号	H	标题 SDL-450U 通讯接口接线图	图号 SDL-450U-CE-400V-H-3	比例		第 3 张
					设计		核准				标准	CE	共 6 张
					校对				信易電熱機械股份有限公司 Shini Plastics Technologies, Inc.		机器电压	3φ400V	
标记	更改前	更改后	更改人	日期	审核		日期	20250715			机器频率	50Hz	

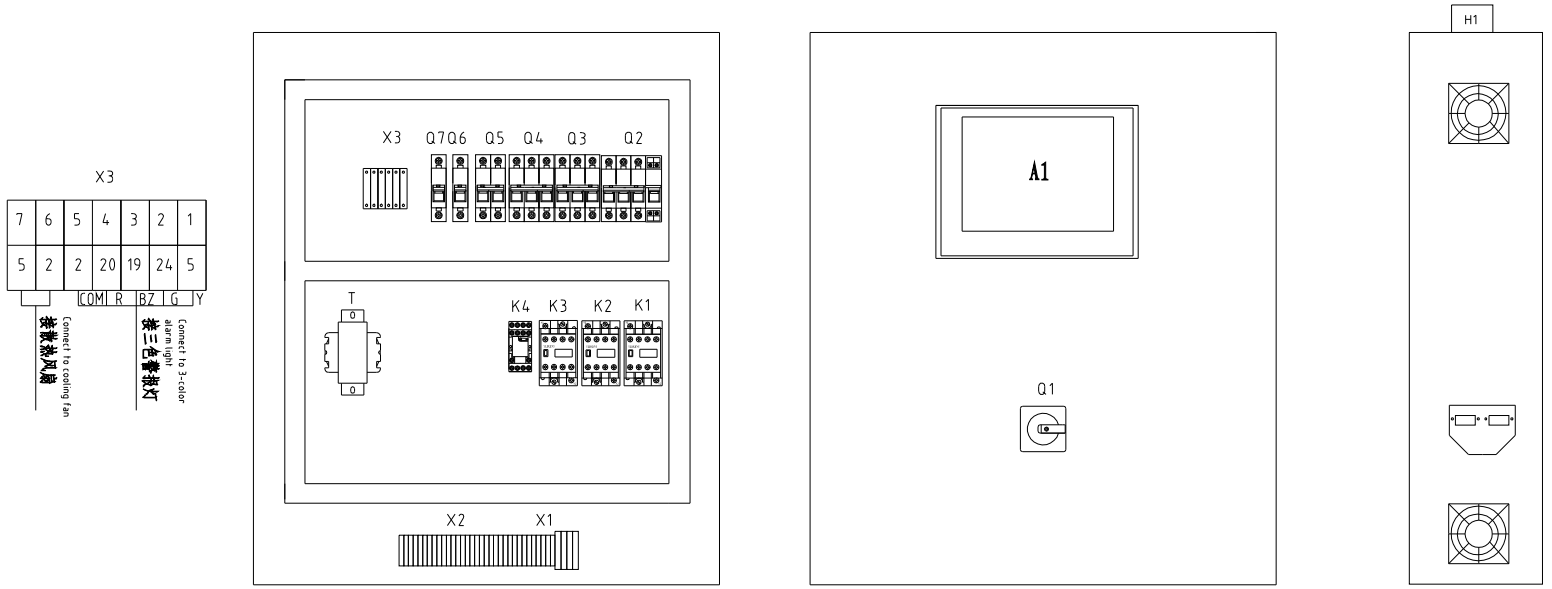

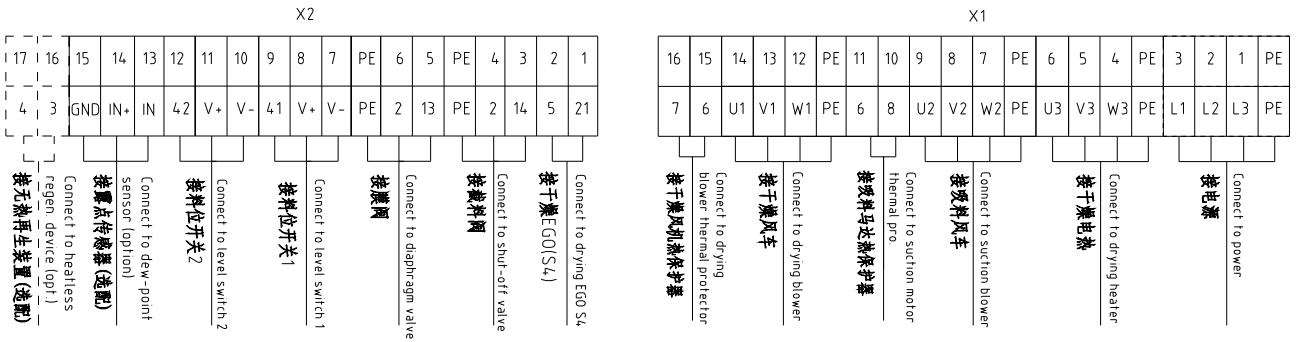

机型版本Ver.E												
					制图		版号	H	标题 SDL-450U 电气元件布置图	图号 SDL-450U-CE-400V-H-4	比例	第 4 张
					设计		核准				标准 CE	共 6 张
					校对				SHINI 信易電熱機械股份有限公司 Shini Plastics Technologies, Inc.		机器电压	3φ400V
标记	更改前	更改后	更改人	日期	审核		日期	20250715			机器频率	50Hz

序号/NO	符号/Symbol	名称/Name	制造商/Manufacturer	型号/Type	规格/Specification	单位/unit	数量/Number	物料编号/Material number	备注/Remark
	Q1	主电源开关/Main power switch	EATON	P1-32/EA/SVB	32A	PCS	1	YE10323200000	
2	Q2	断路器/Circuit-breaker	TECO	BM-63C/3025S	25A	PCS	1	YE40302503000	
3	Q3	断路器/Circuit-breaker	TECO	BM-63C/3006S	6A	PCS	1	YE40300603000	
4	Q4	断路器/Circuit-breaker	TECO	BM-63C/3010S	10A	PCS	1	YE40301003000	
5	Q5	断路器/Circuit-breaker	TECO	BM-63C/2003S 3A 2P	3A	PCS	1	YE40200203000	
6	Q6	断路器/Circuit-breaker	TECO	BM-63C/1003S 3A 1P	3A	PCS	1	YE40100203000	
7	Q7	断路器/Circuit-breaker	TECO	BM-63C/1003S 3A 1P	3A	PCS	1	YE40100203000	(3)
8		励磁脱扣器/Excitation release	TECO	MX	24V 50/60Hz	PCS	1	YE40024000000	
9	K1	交流接触器/AC Contactor	SIEMENS	3RT6015-1AB01	24V 50/60Hz	PCS	1	YE00601502500	
10		辅助触点 Auxiliary contactor	SIEMENS	3RH6911	1AA10	PCS	1	YE00691110000	
11		辅助触点 Auxiliary contactor	SIEMENS	3RH6911	1HA22	PCS	1	YE00691100000	(3)
12	K2	交流接触器/AC Contactor	SIEMENS	3RT6016-1AB01	24V 50/60Hz	PCS	1	YE00601602500	
13	K3	交流接触器/AC Contactor	SIEMENS	3RT6027-1AC20	24V 50/60Hz	PCS	1	YE00602702600	
14	K4	中间继电器/Middle Relay	Honeywell	GR-2C-AC24V	配座 base PGR-2C-E	PCS	1	YE03022400300	
15	T	变压器/Transformer	JIUXIN	IN=400V/415V OUT=24V/230V	120VA 350MA	PCS	1	YE70040007300	
16	A1	微电脑控制板+微电脑显示屏/PCB	PUMP	K.SF878500C.01	AC24V	PCS	1	YE80878501400	
17	H1	三色警报灯(红绿黄优先顺序+蜂鸣器) 3-color alarm lamp (Red, green, yellow lights + buzzer)	SHINI	SWI-P-AC/DC24	24V 50/60Hz	PCS	1	BL90002401520	(1)
18	S6	通信接口板RS-485(双Dsub-9pin接头) Communication interface board RS-485 (double Dsub-9pin connector)	YUYUN	----	----	PCS	1	YE90048501200	
19		外壳RS485(SAL-700G-A-19)0版 Shell RS485(SAL-700G-A-19)0	BINCHENG	----	----	PCS	1	YR40048500000	
20	X1 X2 X3	端子排/Terminal board	HONEYWELL	GK6	$6mm^2$	PCS	3	YE60000603200	
21		端子排/Terminal board	HONEYWELL	GK6PE	$6mm^2$PE	PCS	1	YE60000603500	
22		端子排/Terminal board	HONEYWELL	SK4	$4mm^2$	PCS	13	YE60000403200	
23		端子排/Terminal board	HONEYWELL	GK5PE	$4mm^2$PE	PCS	3	YE60000403500	
24		端子排/Terminal board	HONEYWELL	SK2.5	$2.5mm^2$	PCS	22	YE60002503200	
25		端子排/Terminal board	HONEYWELL	GK2.5PE	$2.5mm^2$PE	PCS	2	YE60002503400	

机型版本Ver.E

注：(1)表示非电控箱内材料 (2)表示选配露点计 (3)表示选配无热再生装置-HD
Notes: (1)Means it 's not the material inside the control box. (2)Means accessories for Dew-point transducer. (3)Means optional heatless regen. device-HD.

标记	更改前	更改后	更改人	日期	制图		版号	H	标题 SDL-450U 电气元件明细表一	图号 SDL-450U-CE-400V-H-5	比例		第 5 张
					设计		核准				标准	CE	共 6 张
					校对				信易電熱機械股份有限公司 Shini Plastics Technologies, Inc.		机器电压	3φ400V	
					审核		日期	20250715			机器频率	50Hz	

序号/NO	符号/Symbol	名称/Name	制造商/Manufacturer	型号/Type	规格/Specification	单位/unit	数量/Number	物料编号/Material number	备注/Remark
26		端子排/Terminal board	HONEYWELL	SK2.5	2.5mm²	PCS	2	YE60002503200	(3)
27		接端固定件E/GK系列 Terminal fittings E/GK series	HONEYWELL	SK2.5 E	GK	PCS	5	YE60000003900	
28	X4 X5	重载接头/Heavy Duty Connector	Harting	4P+PE(母座socket)Han 4A-F	4P	PCS	2	YE68000401400	(1)
29	S3	露点变送器/Dew-point transducer	VAISALA	DMT141	POWER=24VDC OUT=4-20mA	PCS	1	----	(1) (2)
30	S4	温度保护器/Overheat protector	EGO	----	115-320°	PCS	1	----	(1)
31	S5	热电偶/Thermocouple	SHINI	ST-K	K	PCS	1	----	(1)
32	FM	风扇/FAN	SUNON	DP-200A	24VAC 40W	PCS	1	----	(1)
33	Y1,Y2	电磁阀/Solenoid valve	----	----	----	PCS	2	----	(1)
34	M1	风车/Blower	SHINI	----	----	PCS	1	----	(1)
35	M2	风车/Blower	SHINI	----	----	PCS	1	----	(1)
36	EH	电热管/pipe heater	SHINI	----	----	PCS	1	----	(1)

机型版本Ver.E

注：(1)表示非电控箱内材料 (2)表示选配露点计 (3)表示选配无热再生装置-HD
Notes: (1)Means it 's not the material inside the control box. (2)Means accessories for Dew-point transducer. (3)Means optional heatless regen. device-HD

标记	更改前	更改后	更改人	日期				
					制图		版号	H
					设计		核准	
					校对			
					审核		日期	20250715

标题 SDL-450U 电气元件明细表二

图号 SDL-450U-CE-400V-H-6

信易電熱機械股份有限公司
Shini Plastics Technologies, Inc.

比例		第 6 张
标准	CE	共 6 张
机器电压	3φ400V	
机器频率	50Hz	

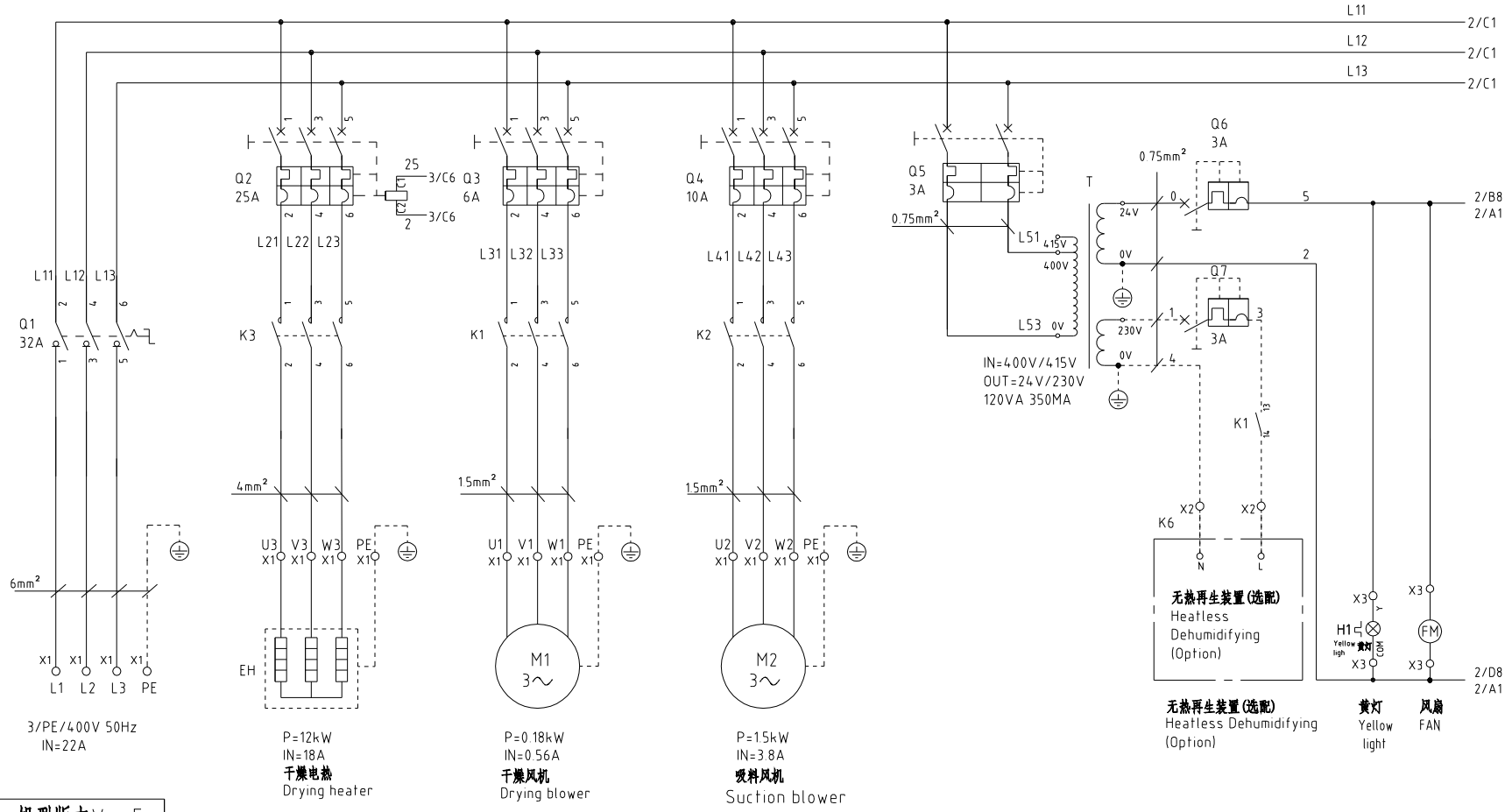

机型版本Ver.E													
					制图		版号	H	标题 SDL-450U 主电路图	图号 SDL-450U-CE-400V-H-1	比例		第 1 张
					设计		核准				标准	CE	共 6 张
					校对				信易電熱機械股份有限公司 Shini Plastics Technologies, Inc.		机器电压	3φ400V	
标记	更改前	更改后	更改人	日期	审核		日期	20250715			机器频率	50Hz	

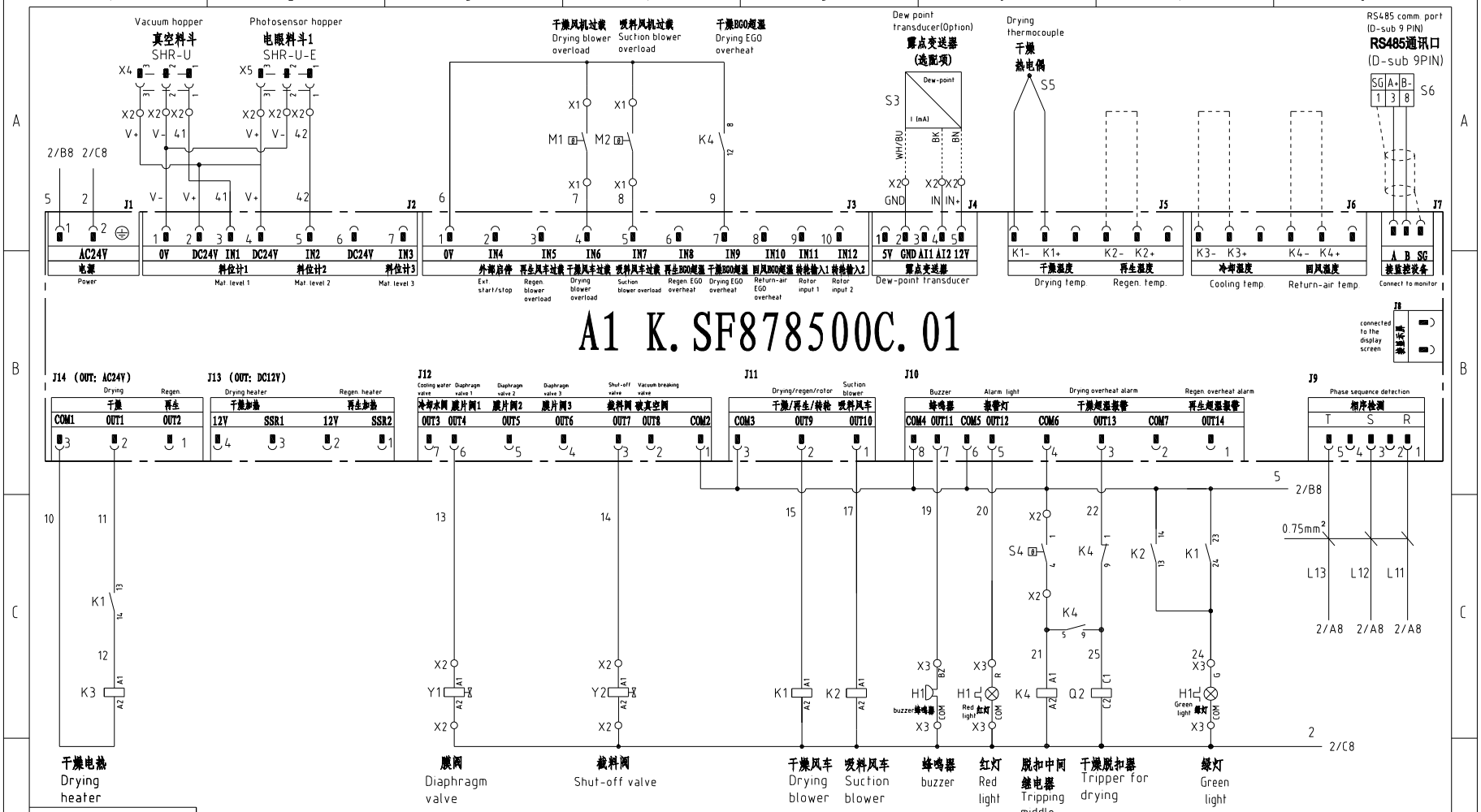

机型版本Ver.E													
					制图		版号	H	标题 SDL-450U 控制电路图	图号 SDL-450U-CE-400V-H-2	比例		第 2 张
					设计		核准				标准	CE	共 6 张
					校对				信易電熱機械股份有限公司 Shini Plastics Technologies, Inc.		机器电压	3φ400V	
标记	更改前	更改后	更改人	日期	审核		日期	20250715			机器频率	50Hz	

SDL RS-485通讯接线示意图

Shini auxiliary machine RS-485 comm. wiring diagram

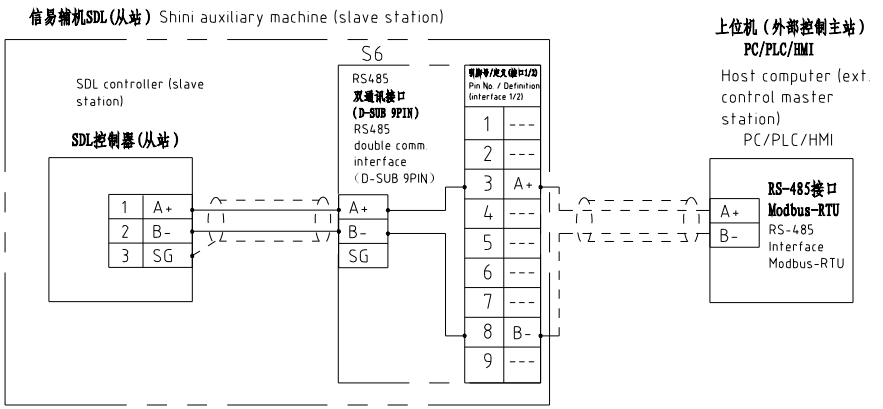

信易RS-485接口定义

Shini RS-485 interface definition

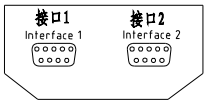

D-sub-9针接口 D-sub-9 pin interface	引脚号 Pin No.	引脚定义 Pin definition
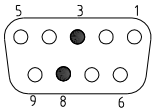	1	-
	2	-
	3	A+ (RS-485 信号) A+ (RS-485 signal)
	4	-
	5	-
	6	-
	7	-
	8	B- (RS-485 信号) B- (RS-485 signal)
	9	-

注：1.通讯接口：RS-485（两线式）
2.通讯协议：Modbus-RTU
3.机器配备D-sub9母接头，客户需自备D-sub9公接头；
4.接口1和接口2内部并联，功能相同，不分主次

Note: 1. Comm. interface: RS-485 (two wire)
2. Comm. protocol: Modbus-RTU
3. The machine is equipped with D-sub9 female connector, and the customer needs to provide D-sub9 male connector;
4. Interface 1 and interface 2 are connected in parallel and have the same function, which is regardless of primary and secondary

机型版本Ver.E

					制图		版号	H	标题 SDL-450U 通讯接口接线图	图号 SDL-450U-CE-400V-H-3	比例		第 3 张
					设计		核准				标准	CE	共 6 张
					校对				信易電熱機械股份有限公司 Shini Plastics Technologies, Inc.		机器电压	3φ400V	
标记	更改前	更改后	更改人	日期	审核		日期	20250715			机器频率	50Hz	

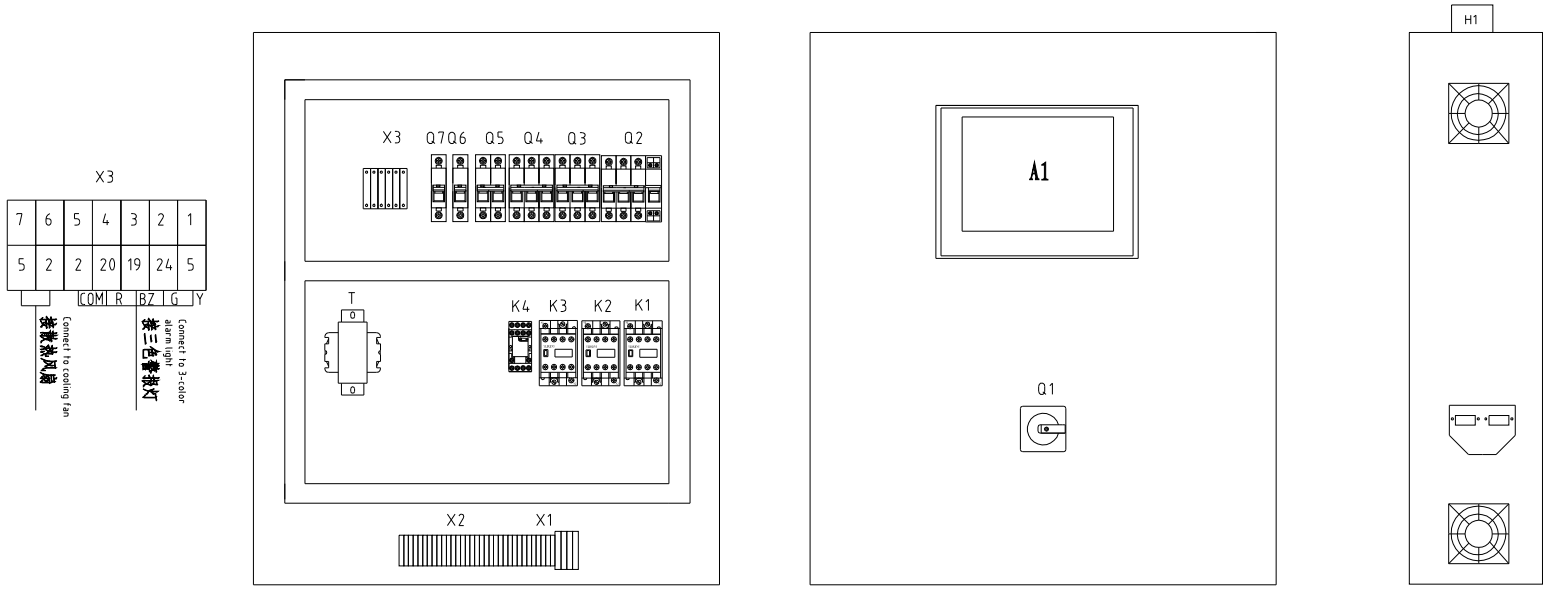

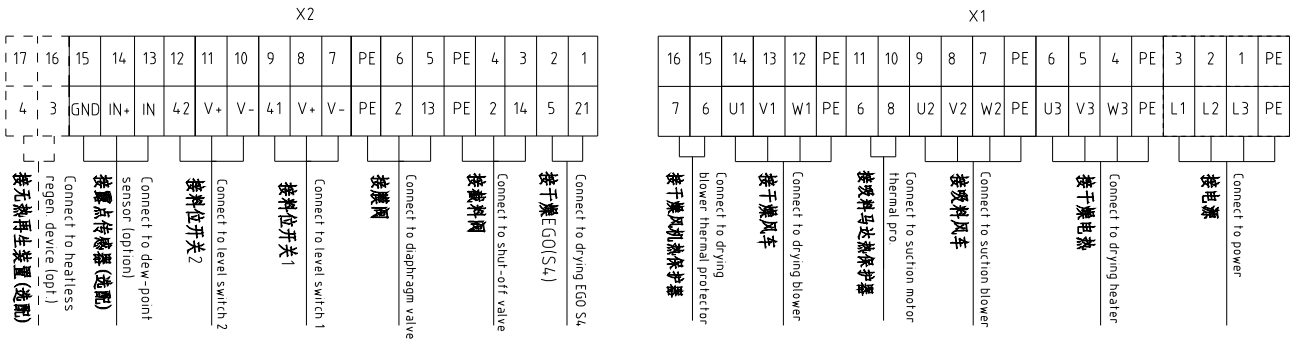

机型版本Ver.E												
					制图		版号	H	标题 SDL-450U 电气元件布置图	图号 SDL-450U-CE-400V-H-4	比例	第 4 张
					设计		核准				标准 CE	共 6 张
					校对				SHINI 信易電熱機械股份有限公司 Shini Plastics Technologies, Inc.		机器电压	3φ400V
标记	更改前	更改后	更改人	日期	审核		日期	20250715			机器频率	50Hz

序号/NO	符号/Symbol	名称/Name	制造商/Manufacturer	型号/Type	规格/Specification	单位/unit	数量/Number	物料编号/Material number	备注/Remark
	Q1	主电源开关/Main power switch	EATON	P1-32/EA/SVB	32A	PCS	1	YE10323200000	
2	Q2	断路器/Circuit-breaker	TECO	BM-63C/3025S	25A	PCS	1	YE40302503000	
3	Q3	断路器/Circuit-breaker	TECO	BM-63C/3006S	6A	PCS	1	YE40300603000	
4	Q4	断路器/Circuit-breaker	TECO	BM-63C/3010S	10A	PCS	1	YE40301003000	
5	Q5	断路器/Circuit-breaker	TECO	BM-63C/2003S 3A 2P	3A	PCS	1	YE40200203000	
6	Q6	断路器/Circuit-breaker	TECO	BM-63C/1003S 3A 1P	3A	PCS	1	YE40100203000	
7	Q7	断路器/Circuit-breaker	TECO	BM-63C/1003S 3A 1P	3A	PCS	1	YE40100203000	(3)
8		励磁脱扣器/Excitation release	TECO	MX	24V 50/60Hz	PCS	1	YE40024000000	
9	K1	交流接触器/AC Contactor	SIEMENS	3RT6015-1AB01	24V 50/60Hz	PCS	1	YE00601502500	
10		辅助触点 Auxiliary contactor	SIEMENS	3RH6911	1AA10	PCS	1	YE00691110000	
11		辅助触点 Auxiliary contactor	SIEMENS	3RH6911	1HA22	PCS	1	YE00691100000	(3)
12	K2	交流接触器/AC Contactor	SIEMENS	3RT6016-1AB01	24V 50/60Hz	PCS	1	YE00601602500	
13	K3	交流接触器/AC Contactor	SIEMENS	3RT6027-1AC20	24V 50/60Hz	PCS	1	YE00602702600	
14	K4	中间继电器/Middle Relay	Honeywell	GR-2C-AC24V	配座 base PGR-2C-E	PCS	1	YE03022400300	
15	T	变压器/Transformer	JIUXIN	IN=400V/415V OUT=24V/230V	120VA 350MA	PCS	1	YE70040007300	
16	A1	微电脑控制板+微电脑显示屏/PCB	PUMP	K.SF878500C.01	AC24V	PCS	1	YE80878501400	
17	H1	三色警报灯(红绿黄优先顺序+蜂鸣器) 3-color alarm lamp (Red, green, yellow lights + buzzer)	SHINI	SWI-P-AC/DC24	24V 50/60Hz	PCS	1	BL90002401520	(1)
18	S6	通信接口板RS-485(双Dsub-9pin接头) Communication interface board RS-485 (double Dsub-9pin connector)	YUYUN	----	----	PCS	1	YE90048501200	
19		外壳RS485(SAL-700G-A-19)0版 Shell RS485(SAL-700G-A-19)0	BINCHENG	----	----	PCS	1	YR40048500000	
20	X1 X2 X3	端子排/Terminal board	HONEYWELL	GK6	$6mm^2$	PCS	3	YE60000603200	
21		端子排/Terminal board	HONEYWELL	GK6PE	$6mm^2$PE	PCS	1	YE60000603500	
22		端子排/Terminal board	HONEYWELL	SK4	$4mm^2$	PCS	13	YE60000403200	
23		端子排/Terminal board	HONEYWELL	GK5PE	$4mm^2$PE	PCS	3	YE60000403500	
24		端子排/Terminal board	HONEYWELL	SK2.5	$2.5mm^2$	PCS	22	YE60002503200	
25		端子排/Terminal board	HONEYWELL	GK2.5PE	$2.5mm^2$PE	PCS	2	YE60002503400	

机型版本Ver.E

注：(1)表示非电控箱内材料 (2)表示选配露点计 (3)表示选配无热再生装置-HD
Notes: (1)Means it 's not the material inside the control box. (2)Means accessories for Dew-point transducer. (3)Means optional heatless regen. device-HD.

标记	更改前	更改后	更改人	日期	制图		版号	H	标题 SDL-450U 电气元件明细表一	图号 SDL-450U-CE-400V-H-5	比例		第 5 张
					设计		核准				标准	CE	共 6 张
					校对				信易電熱機械股份有限公司 Shini Plastics Technologies, Inc.		机器电压	3φ400V	
					审核		日期	20250715			机器频率	50Hz	

序号/NO	符号/Symbol	名称/Name	制造商/Manufacturer	型号/Type	规格/Specification	单位/unit	数量/Number	物料编号/Material number	备注/Remark
26		端子排/Terminal board	HONEYWELL	SK2.5	2.5mm²	PCS	2	YE60002503200	(3)
27		接端固定件E/GK系列 Terminal fittings E/GK series	HONEYWELL	SK2.5 E	GK	PCS	5	YE60000003900	
28	X4 X5	重载接头/Heavy Duty Connector	Harting	4P+PE(母座socket)Han 4A-F	4P	PCS	2	YE68000401400	(1)
29	S3	露点变送器/Dew-point transducer	VAISALA	DMT141	POWER=24VDC OUT=4-20mA	PCS	1	----	(1) (2)
30	S4	温度保护器/Overheat protector	EGO	----	115-320°	PCS	1	----	(1)
31	S5	热电偶/Thermocouple	SHINI	ST-K	K	PCS	1	----	(1)
32	FM	风扇/FAN	SUNON	DP-200A	24VAC 40W	PCS	1	----	(1)
33	Y1,Y2	电磁阀/Solenoid valve	----	----	----	PCS	2	----	(1)
34	M1	风车/Blower	SHINI	----	----	PCS	1	----	(1)
35	M2	风车/Blower	SHINI	----	----	PCS	1	----	(1)
36	EH	电热管/pipe heater	SHINI	----	----	PCS	1	----	(1)

机型版本Ver.E

注：(1)表示非电控箱内材料 (2)表示选配露点计 (3)表示选配无热再生装置-HD
Notes: (1)Means it 's not the material inside the control box. (2)Means accessories for Dew-point transducer. (3)Means optional heatless regen. device-HD

标记	更改前	更改后	更改人	日期				
					制图		版号	H
					设计		核准	
					校对			
					审核		日期	20250715

标题 SDL-450U 电气元件明细表二

图号 SDL-450U-CE-400V-H-6

信易電熱機械股份有限公司
Shini Plastics Technologies, Inc.

比例		第 6 张
标准	CE	共 6 张
机器电压	3φ400V	
机器频率	50Hz	

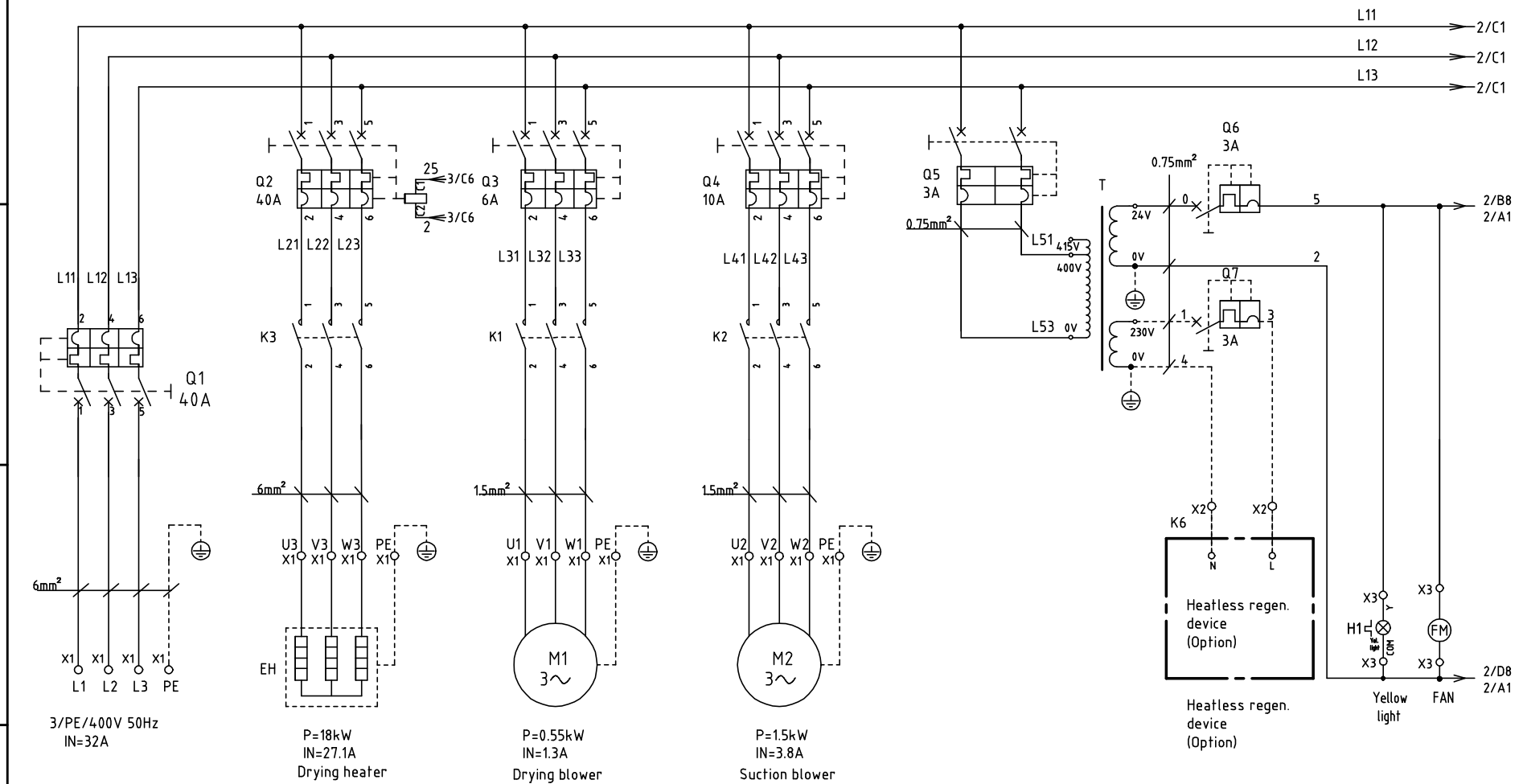

机型版本Ver.E

					Drawer		Version	G	Title SDL-600U(750U) Main Circuit Diagram	Drawing NO. SDL-600U(750U)-CE-400V-G-1	Scale		Page 1
					Designer		Approved by				Standard	CE	Totally 5 Pages
					Proofread by				SHINI 信易電熱機械股份有限公司 Shini Plastics Technologies, Inc.		Voltage	3ϕ400V	
Mark	Before modification	After modification	Modified by	Modify date	Checked by		Date	20210425			Frequency	50Hz	

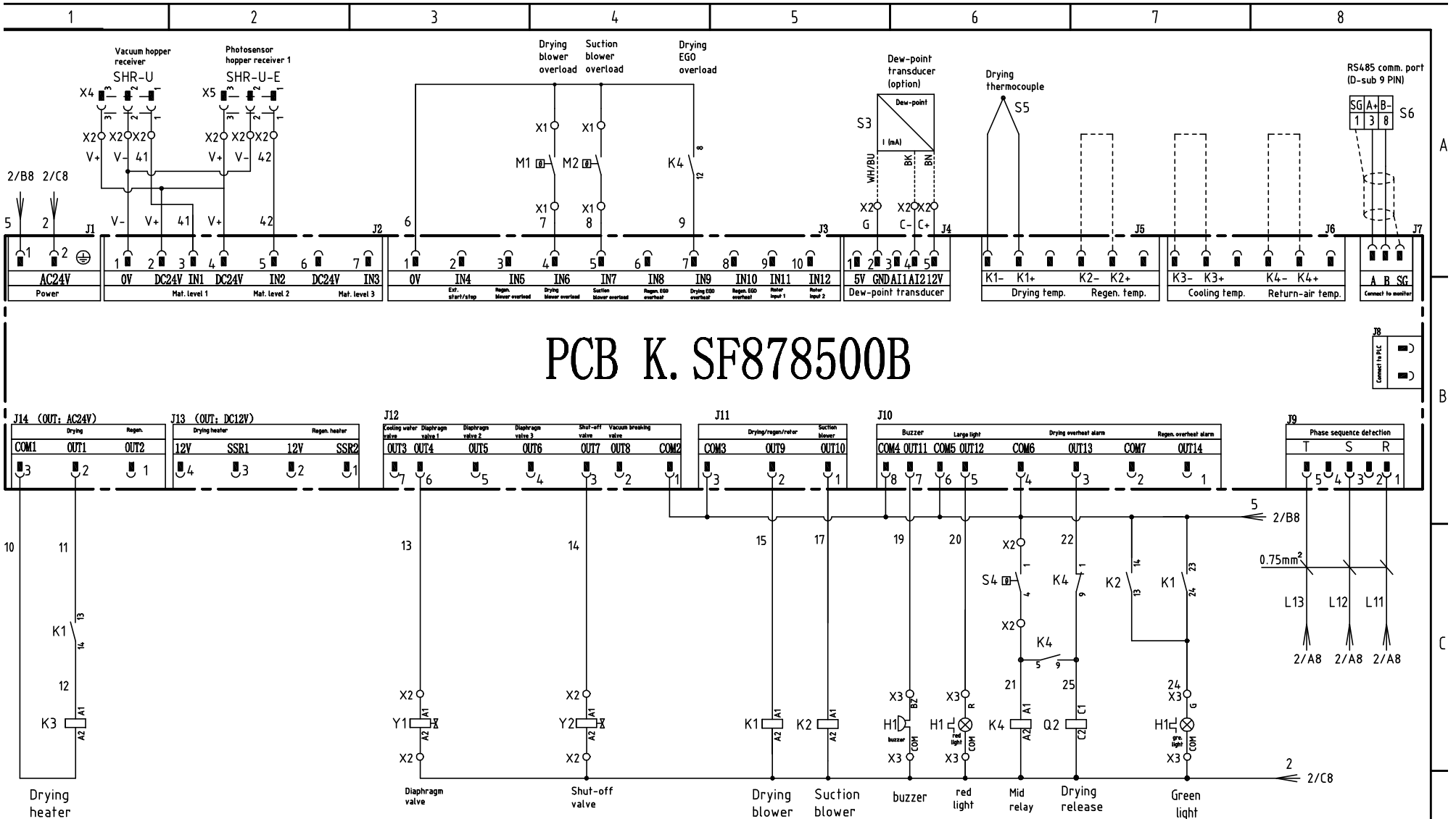

机型版本Ver.E

					Drawer		Version	G	Title: SDL-600U(750U) Control Circuit Diagram	Drawing NO. SDL-600U(750U)-CE-400V-G-2	Scale	Page 2
					Designer		Approved by				Standard CE	Totally 5 Pages
					Proofread by				SHINI 信易電熱機械股份有限公司 Shini Plastics Technologies, Inc.		Voltage	3Φ400V
Mark	Before modification	After modification	Modified by	Modify date	Checked by		Date	20210425			Frequency	50Hz

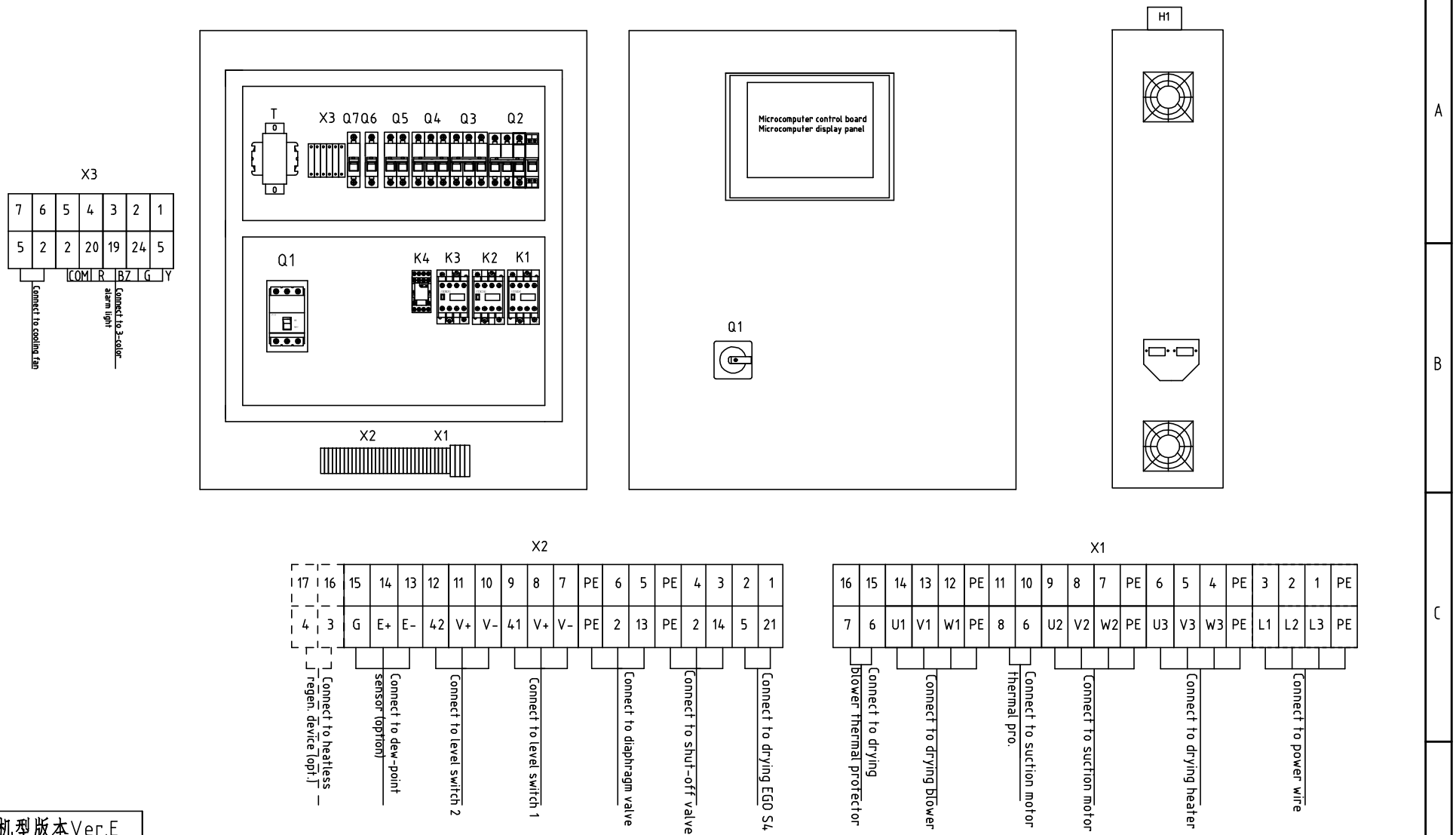

机型版本Ver.E

					Drawer		Version	G	Title: SDL-600U(750U) Elec. layout & Wiring Diagram	Drawing NO. SDL-600U(750U)-CE-400V-G-3	Scale	Page 3
					Designer		Approved by				Standard CE	Totally 5 Pages
					Proofread by				信易電熱機械股份有限公司 Shini Plastics Technologies, Inc.		Voltage	3ϕ400V
Mark	Before modification	After modification	Modified by	Modify date	Checked by		Date	20210425			Frequency	50Hz

NO.	Symbol	Name	Manufacturer	Type	Specification	Number	Material number	Remark
1	Q1	Breaker interlock	ABB	A1A125TMF40/4003PFF	40A	1	YE41104200000	
2	Q2	Circuit breaker	TECO	BM-63C/3040S/3P	40A	1	YE40304003000	
3	Q3	Circuit breaker	TECO	BM-63C/3006S	6A	1	YE40300603000	
4	Q4	Circuit breaker	TECO	BM-63C/3010S	10A	1	YE40301003000	
5	Q5	Circuit breaker	TECO	BM-63C/2003S 3A 2P	3A	1	YE40200203000	
6	Q6	Circuit breaker	TECO	BM-63C/1003S 3A 1P	3A	1	YE40100203000	
7	Q7	Circuit breaker	TECO	BM-63C/1003S 3A 1P	3A	1	YE40100203000	(3)
8		Excitation release	YIJIN	MX	24V 50/60Hz	1	YE40024000000	
9	K1	AC contactor	SIEMENS	3RT6015-1AB01	7A 24V 50/60Hz	1	YE00601502500	
10		Auxiliary contact	SIEMENS	3RH6911	1AA10	1	YE00691110000	
11	K2	AC contactor	SIEMENS	3RT6016-1AB01	9A 24V 50/60Hz	1	YE00601602500	
12	K3	AC contactor	SIEMENS	3RT6028-1AC20	38A 24V 50/60Hz	1	YE00602802600	
13	K4	Middle relay	Honeywell	GR-2C-AC24V	base PGR-2C-E	1	YE03022400300	
14	T	Transformer	JIUXIN	IN=400V/415V OUT=24V/230V	120VA 350MA	1	YE70040007300	
15	PCB	Microcomputer control panel+ microcomputer PLC/PCB	PUMP	K.SF878500B	AC24V	1	YE81878500300	
16	H1	3-color alarm light + buzzer	SHINI	priority	24V 50/60Hz	1	BL90242201520	(1)
17	S3	Dew-point transducer	VAISALA	DMT141	POWER=24VDC OUT=4-20mA	1	YE90014100100	(1)(2)
18	S4	Overheat protector	EGO	----	115-320°	1	----	(1)
19	S5	Thermocouple	SHINI	ST-K	K	1	----	(1)
20	S6	Comm. interface board RS-485 (double Dsub-9pin connector)	YUYUN	----	----	1	YE90048501200	
21		Shell RS485(SAL-700G-A-19)ver.0	BINCHENG	----	----	1	YR40048500000	
22	X1 X2 X3	Terminal board	HONEYWELL	SK6	$6mm^2$	6	YE60000603200	
23		Terminal board	HONEYWELL	GK6PE	$6mm^2$ PE	2	YE60000603500	
24		Terminal board	HONEYWELL	SK4	$4mm^2$	10	YE60000403200	
25		Terminal board	HONEYWELL	GK5PE	$4mm^2$ PE	3	YE60000403500	

机型版本Ver.E

Note: (1) Materials not in the control box; (2) Optional dew-point transducer; (3) Optional heatless regen. device -HD;

Mark	Before modification	After modification	Modified by	Modify date

Drawer		Version	G	Title	SDL-600U(750U) Elec. Parts List 1
Designer		Approved by		Drawing NO.	SDL-600U(750U)-CE-400V-G-4
Proofread by				Scale	/
Checked by		Date	20210425	Standard	CE
				Page	4
				Totally	5 Pages
				Voltage	3ϕ400V
				Frequency	50Hz

SHINI 信易電熱機械股份有限公司 Shini Plastics Technologies, Inc.

NO.	Symbol	Name	Manufacturer	Type	Specification	Number	Material number	Remark
26		Terminal board	HONEYWELL	SK2.5	2.5mm²	22	YE60002503200	
27		Terminal board	HONEYWELL	GK2.5PE	2.5mm² PE	2	YE60002503400	
28		Terminal board	HONEYWELL	SK2.5	2.5mm²	2	YE60002503200	(3)
29		Terminal fittings E/GK series	HONEYWELL	E	GK	5	YE60000003900	
30	X4 X5	Heavy duty connector	Harting	4P+PE(socket)Han 4A-F	4P	2	YE68000401400	(1)
31	FM	FAN	SUNON	DP-200A	24VAC 40W	1	----	(1)
32	Y1,Y2	Solenoid valve	----	----	----	2	----	(1)
33	M1	Blower	SHINI	----	----	1	----	(1)
34	M2	Blower	SHINI	----	----	1	----	(1)
35	EH	Pipe heater	SHINI	----	----	1	----	(1)

机型版本Ver.E

Note: (1) Materials not in the control box; (2) Optional dew-point transducer; (3) Optional heatless regen. device -HD;

Mark	Before modification	After modification	Modified by	Modify date

Drawer		Version	G
Designer		Approved by	
Proofread by			
Checked by		Date	20210425

Title: SDL-600U(750U)
Elec. Parts List 2

Drawing NO.: SDL-600U(750U)-CE-400V-G-5

SHINI 信易電熱機械股份有限公司 Shini Plastics Technologies, Inc.

Scale		Page	5
Standard	CE	Totally	5 Pages
Voltage		3Φ400V	
Frequency		50Hz	

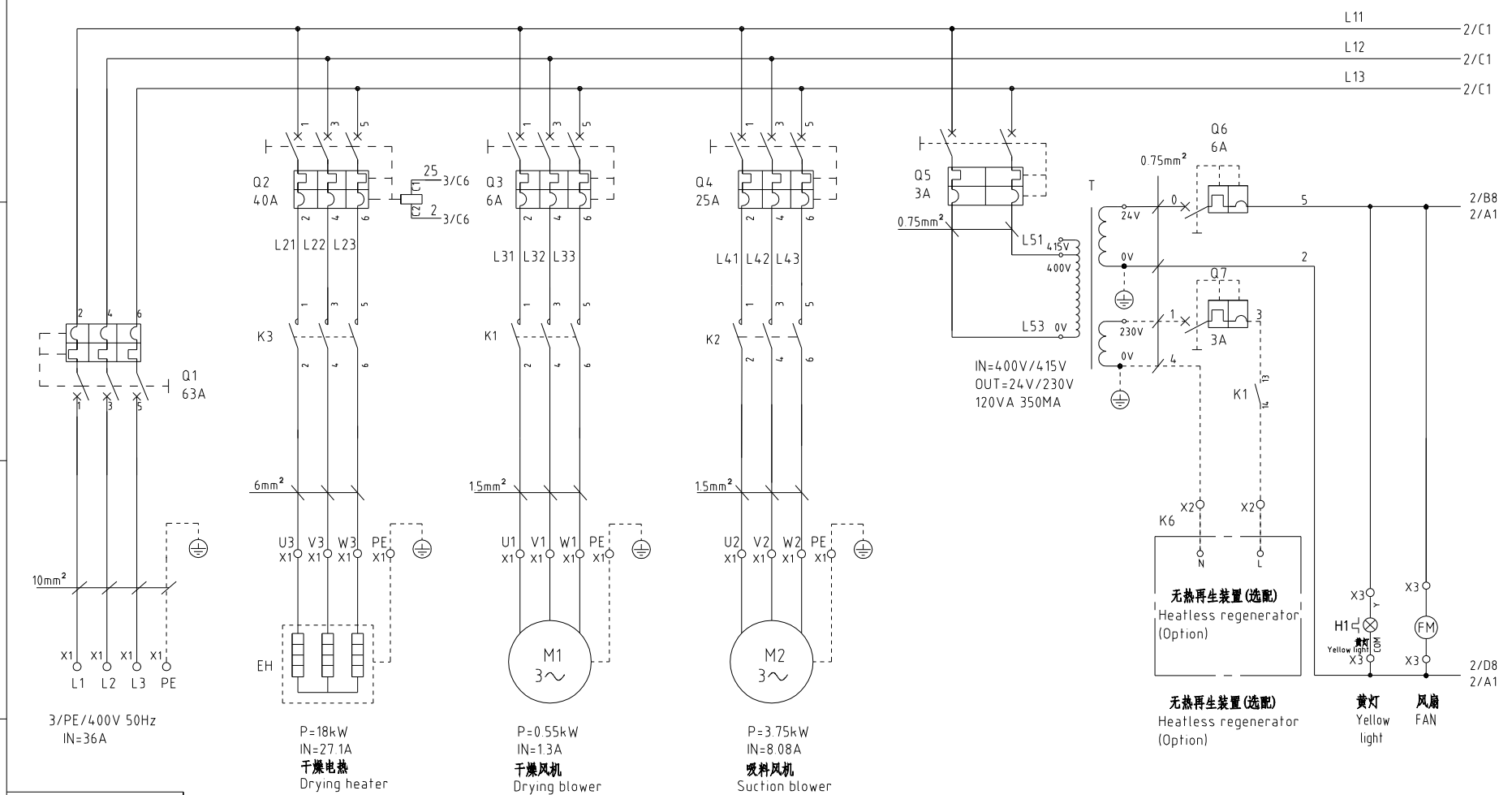

机型版本Ver.G

					制图		版号	1	标题 SDL-900U 主电路图	图号 SDL-900U-CE-400V-I-1	比例		第 1 张
					设计		核准				标准	CE	共 6 张
					校对				信易電熱機械股份有限公司 Shini Plastics Technologies, Inc.		机器电压	3φ400V	
标记	更改前	更改后	更改人	日期	审核		日期	20250108			机器频率	50Hz	

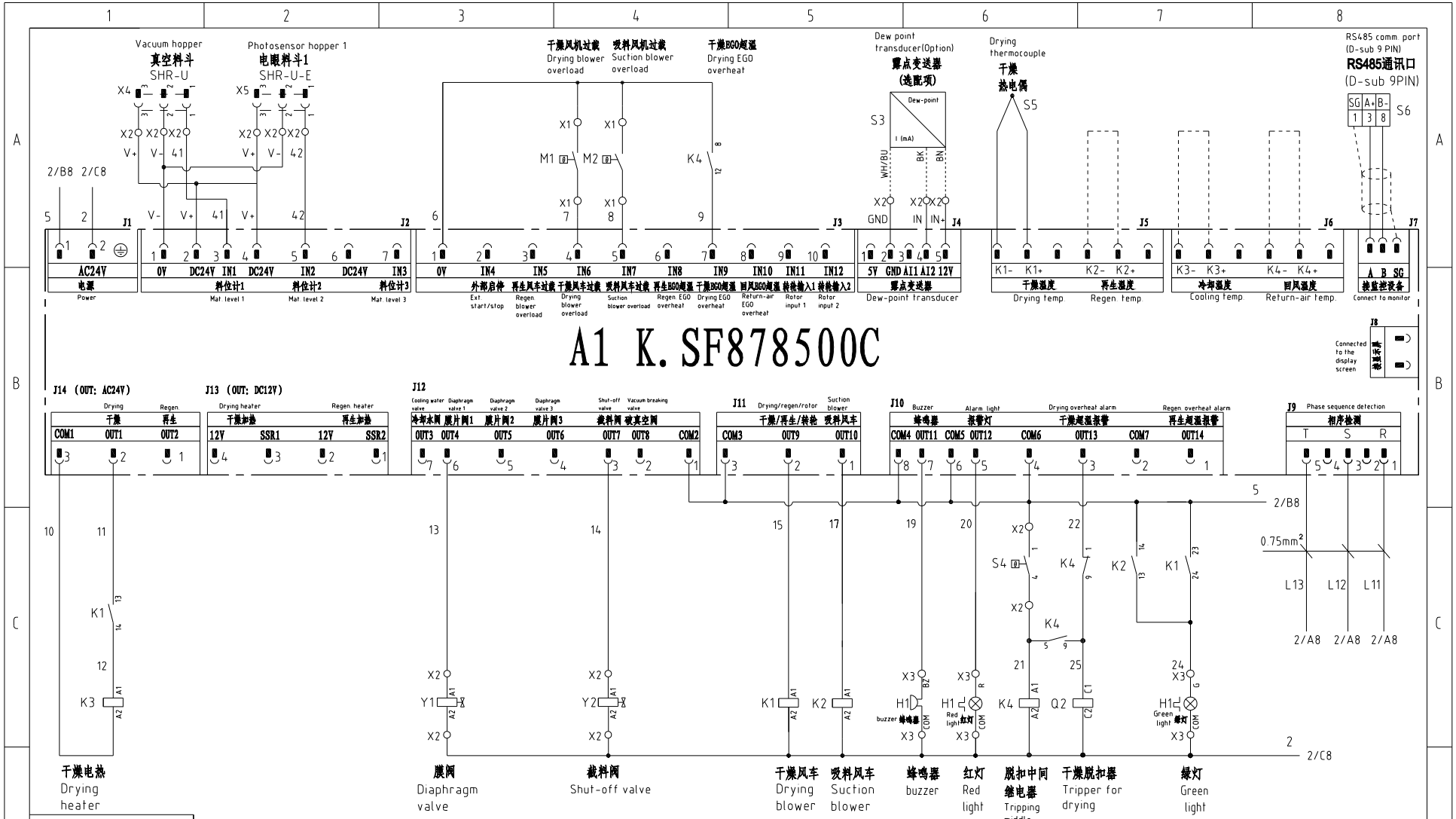

机型版本Ver.G												
				制图		版号	1	标题 SDL-900U 控制电路图	图号 SDL-900U-CE-400V-1-2	比例		第 2 张
				设计		核准				标准	CE	共 6 张
				校对				信易電熱機械股份有限公司 Shini Plastics Technologies, Inc.		机器电压		3φ400V
标记	更改前	更改后	更改人	日期	审核		日期	20250108		机器频率		50Hz

信易辅机RS-485通讯接线示意图

Shini auxiliary machine RS-485 comm. wiring diagram

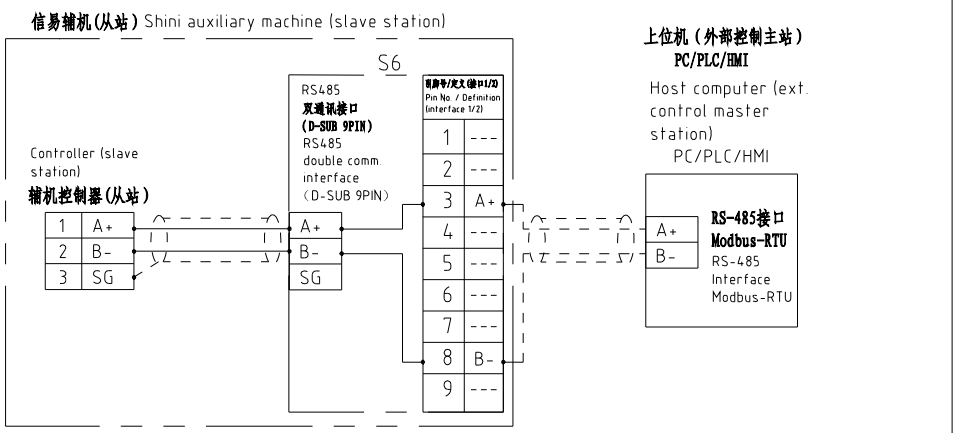

信易RS-485接口定义

Shini RS-485 interface definition

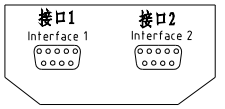

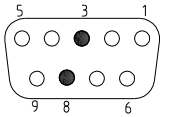

D-sub-9针接口 D-sub-9 pin interface	引脚号 Pin No.	引脚定义 Pin definition
	1	-
	2	-
	3	A+ (RS-485 信号) A+ (RS-485 signal)
	4	-
	5	-
	6	-
	7	-
	8	B- (RS-485 信号) B- (RS-485 signal)
	9	-

注：1.通讯接口：RS-485（两线式）
2.通讯协议：Modbus-RTU
3.机器配备D-sub9母接头，接口1和接口2内部并联，功能相同，不分主次；

Note:
1. Comm. interface: RS-485 (two wire)
2. Comm. protocol: Modbus-RTU
3. The machine is equipped with D-sub9 female connector; interface 1 and interface 2 are connected in parallel and have the same function, which is regardless of primary and secondary.

机型版本Ver.G

					制图		版号	1	标题 SDL-900U 通讯接口接线图	图号 SDL-900U-CE-400V-I-3	比例		第 3 张
					设计		核准				标准	CE	共 6 张
					校对				SHINI 信易電熱機械股份有限公司 Shini Plastics Technologies, Inc.		机器电压	3φ400V	
标记	更改前	更改后	更改人	日期	审核		日期	20250108			机器频率	50Hz	

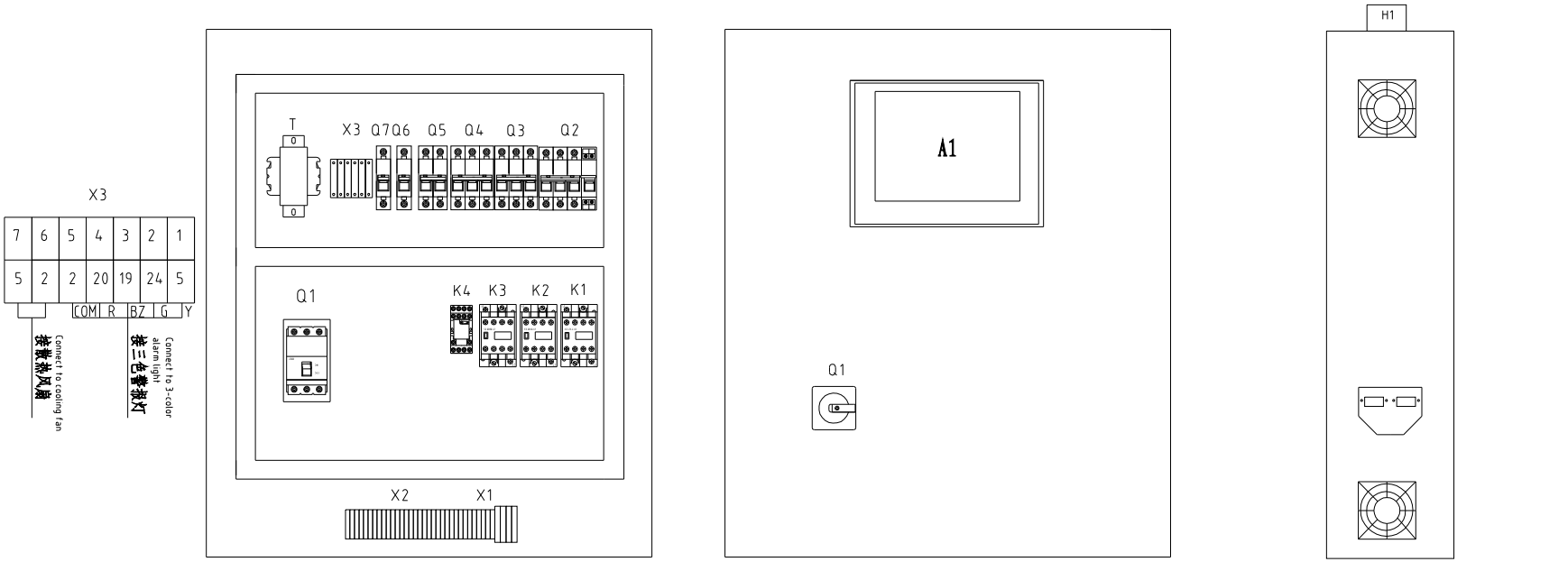

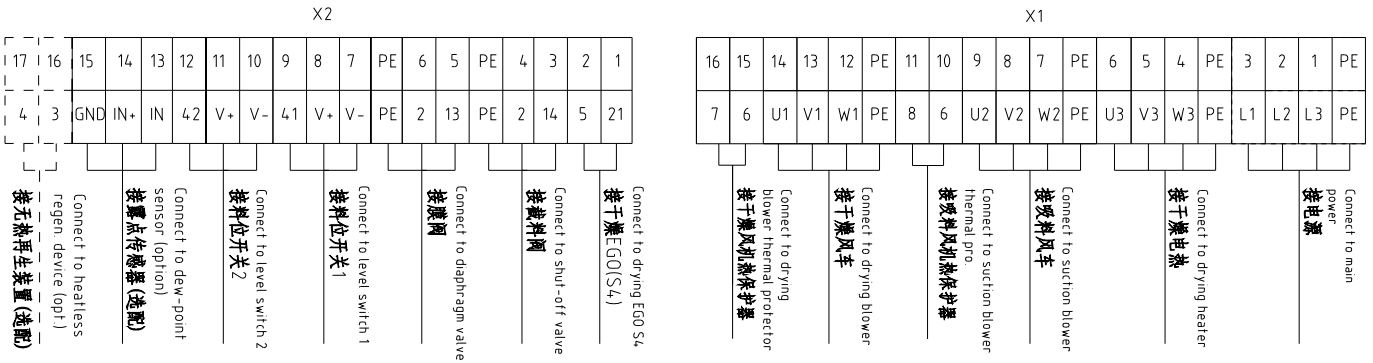

机型版本Ver.G

					制图		版号	1	标题 SDL-900U 电气元件布置图	图号 SDL-900U-CE-400V-1-4	比例	第 4 张
					设计		核准				标准 CE	共 6 张
					校对				信易電熱機械股份有限公司 Shini Plastics Technologies, Inc.		机器电压	3φ400V
标记	更改前	更改后	更改人	日期	审核		日期	20250108			机器频率	50Hz

序号/NO.	符号/Symbol	名称/Name	制造商/Manufacturer	型号/Type	规格/Specification	单位/unit	数量/Number	物料编号/Material number	备注/Remark
1	Q1	门连锁断路器/Break Interlock	TECO	FBBO100EB3063 3P	63A	PCS	1	YE40100300200	
2		断路器外部操作把手/External circuit breaker handle	TECO	1A-CS1-C-D1	BO100EB	PCS	1	YE90111100100	
3	Q2	断路器/Circuit-breaker	TECO	BM-63C/3040S/3P	40A	PCS	1	YE40304003000	
4	Q3	断路器/Circuit-breaker	TECO	BM-63C/3006S	6A	PCS	1	YE40300603000	
5	Q4	断路器/Circuit-breaker	TECO	BM-63C/3025S/3P	25A	PCS	1	YE40302503000	
6	Q5	断路器/Circuit-breaker	TECO	BM-63C/2003S 3A 2P	3A	PCS	1	YE40200203000	
7	Q6	断路器/Circuit-breaker	TECO	BM-63C/1006S 6A 1P	6A	PCS	1	YE40100600100	
8	Q7	断路器/Circuit-breaker	TECO	BM-63C/1003S 3A 1P	3A	PCS	1	YE40100203000	(3)
9		励磁脱扣器/Excitation release	TECO	MX	24V 50/60Hz	PCS	1	YE40024000000	
10	K1	交流接触器/AC Contactor	SIEMENS	3RT6015-1AB01	7A 24V 50/60Hz	PCS	1	YE00601502500	
11		辅助触点 Auxiliary contactor	SIEMENS	3RH6911	1AA10	PCS	1	YE00691110000	
12		辅助触点 Auxiliary contactor	SIEMENS	3RH6911	1HA22	PCS	1	YE00691100000	(3)
13	K2	交流接触器/AC Contactor	SIEMENS	3RT6017-1AB01	12A 24V 50/60Hz	PCS	1	YE00601702500	
14	K3	交流接触器/AC Contactor	SIEMENS	3RT6028-1AC20	38A 24V 50/60Hz	PCS	1	YE00602802600	
15	K4	中间继电器/Middle relay	Honeywell	GR-2C-AC24V	配座 base PGR-2C-E	PCS	1	YE03022400300	
16	T	变压器/Transformer	JIUXIN	IN:400V/415V OUT:24V/230V	120VA 350MA	PCS	1	YE70040007300	
17	A1	微电脑控制板+微电脑显示屏/Microprocessor control board+Microprocessor displayer	PUMP	K.SF878500C.01	AC24V	PCS	1	YE80878501400	
18	H1	三色警报灯+蜂鸣器（增高型）Three-color alarm lamp+buzzer(height increased)	SHINI	优先级 增高型 Priority height increased	24V 50/60Hz	PCS	1	BL90242201520	(1)
19	S6	通信接口板RS-485(双Dsub-9pin接头) Communication interface board RS-485 (double Dsub-9pin connector)	YUYUN	----	----	PCS	1	YE90048501200	
20		外壳RS485(SAL-700G-A-19)0版 Shell RS485(SAL-700G-A-19)0	BINCHENG	----	----	PCS	1	YR40048500000	
21	X1 X2 X3	端子排/Terminal board	HONEYWELL	SK10	$10mm^2$	PCS	3	YE60001003200	
22		端子排/Terminal board	HONEYWELL	GK10PE	$10mm^2$PE	PCS	1	YE60001003500	
23		端子排/Terminal board	HONEYWELL	SK6	$6mm^2$	PCS	3	YE60000603200	
24		端子排/Terminal board	HONEYWELL	GK6PE	$6mm^2$PE	PCS	1	YE60000603500	
25		端子排/Terminal board	HONEYWELL	SK4	$4mm^2$	PCS	8	YE60000403200	

机型版本Ver.G

注：(1)表示非电控箱内材料 (2)表示选配露点计 (3)表示选配无热再生装置-HD Notes: (1)Means it's not the material inside the control box. (2)Means optional Dew-point transducer. (3)Means optional heatless regenerator HD.

标记	更改前	更改后	更改人	日期				
					制图		版号	1
					设计		核准	
					校对			
					审核		日期	20250108

标题 SDL-900U 电气元件明细表一

图号 SDL-900U-CE-400V-I-5

比例 / 第 5 张

标准 CE 共 6 张

机器电压 3φ400V

机器频率 50Hz

信易電熱機械股份有限公司
Shini Plastics Technologies, Inc.

序号/NO.	符号/Symbol	名称/Name	制造商/Manufacturer	型号/Type	规格/Specification	单位/unit	数量/Number	物料编号/Material number	备注/Remark
26		端子排/Terminal board	HONEYWELL	GK5PE	4mm²PE	PCS	2	YE60000403500	
27		端子排/Terminal board	HONEYWELL	SK2.5	2.5mm²	PCS	24	YE60002503200	
28		端子排/Terminal board	HONEYWELL	GK2.5PE	2.5mm²PE	PCS	2	YE60002503400	
29		端子排/Terminal board	HONEYWELL	SK2.5	2.5mm²	PCS	2	YE60002503200	(3)
30		终端固定件E/GK系列 Terminal fittings E/GK series (honeywell)	HONEYWELL	E	GK	PCS	5	YE60000003900	
31	X4 X5	重载接头/Heavy Duty Connector	Harting	4P+PE(母座 Female)Han 4A-F	4P	PCS	2	YE68000401400	(1)
32	S3	露点变送器/Dew-point transducer	VAISALA	DMT141	POWER=24VDC OUT=4-20mA	PCS	1	---	(1) (2)
33	S4	温度保护器/Overheat protector	EGO	----	115-320°	PCS	1	---	(1)
34	S5	热电偶/Thermocouple	SHINI	ST-K	K	PCS	1	---	(1)
35	FM	风扇/FAN	SUNON	DP-200A	24VAC 40W	PCS	1	---	(1)
36	Y1,Y2	电磁阀/Solenoid valve	----	----	----	PCS	2	---	(1)
37	M1	风车/Blower	SHINI	----	----	PCS	1	---	(1)
38	M2	风车/Blower	SHINI	----	----	PCS	1	---	(1)
39	EH	电热管/Pipe heater	SHINI	1	----	PCS	1	---	(1)

Notes: (1)Means it's not the material inside the control box. (2)Means optional Dew-point transducer. (3)Means optional heatless regenerator HD.

注：(1)表示非电控箱内材料 (2)表示选配露点计 (3)表示选配无热再生装置-HD

机型版本Ver.G												
					制图		版号	1	标题 SDL-900U 电气元件明细表二	图号 SDL-900U-CE-400V-I-6	比例	第 6 张
					设计		核准				标准 CE	共 6 张
					校对				SHINI 信易電熱機械股份有限公司 Shini Plastics Technologies, Inc.		机器电压	3φ400V
标记	更改前	更改后	更改人	日期	审核		日期	20250108			机器频率	50Hz

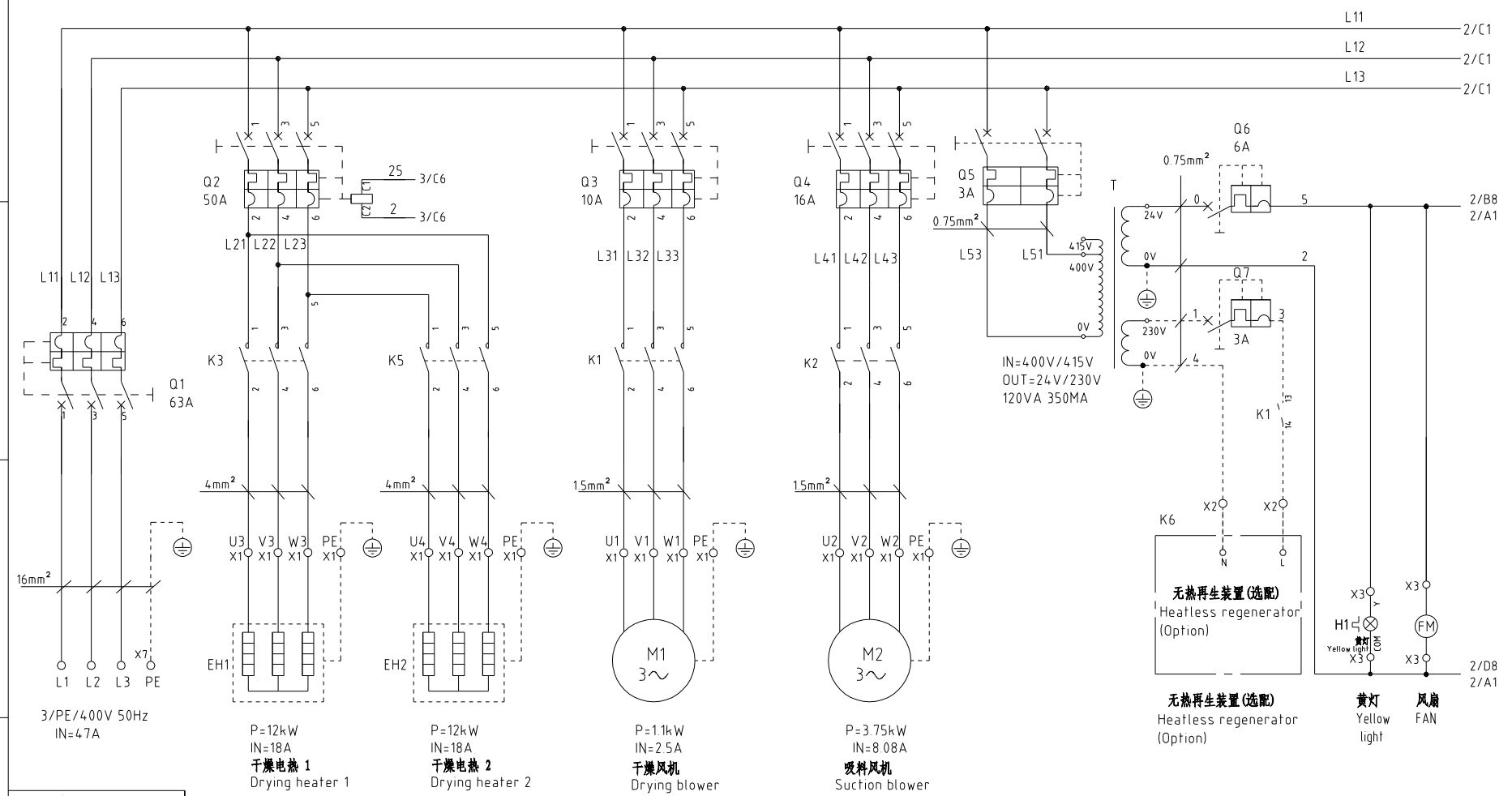

机型版本Ver.G												
					制图		版号	1	标题 SDL-1200U 主电路图	图号 SDL-1200U-CE-400V-1-1	比例	第 1 张
					设计		核准				标准 CE	共 6 张
					校对				SHINI 信易電熱機械股份有限公司 Shini Plastics Technologies, Inc.		机器电压	3φ400V
标记	更改前	更改后	更改人	日期	审核		日期	20260113			机器频率	50Hz

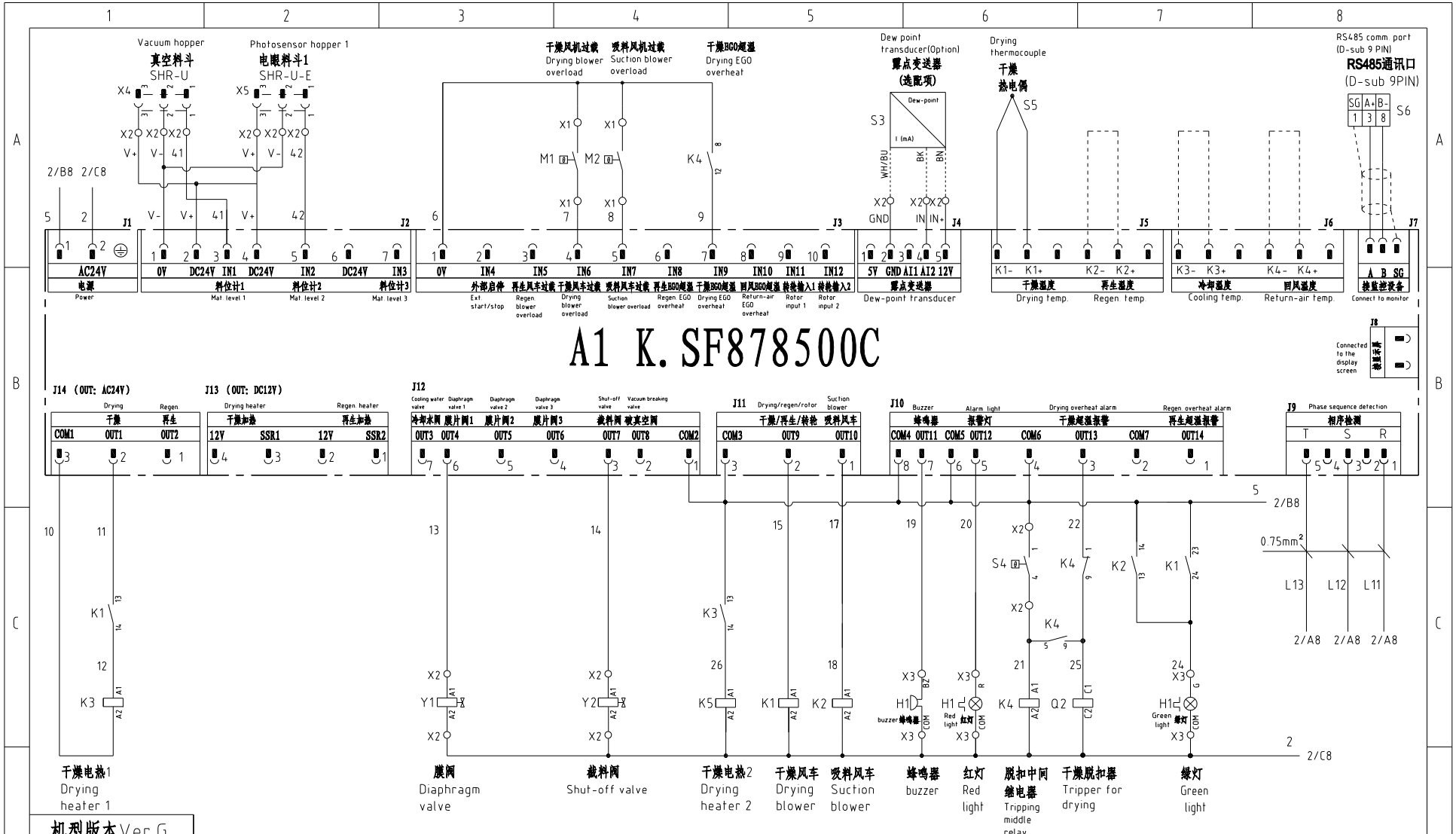

机型版本Ver.G								标题	SDL-1200U 控制电路图	图号	SDL-1200U-CE-400V-I-2	比例 / 第 2 张
					制图		版号	I				标准 CE 共 6 张
					设计		核准					机器电压 3φ400V
					校对							机器频率 50Hz
标记	更改前	更改后	更改人	日期	审核		日期	20260113				

信易電熱機械股份有限公司
Shini Plastics Technologies, Inc.

信易辅机RS-485通讯接线示意图

Shini auxiliary machine RS-485 comm. wiring diagram

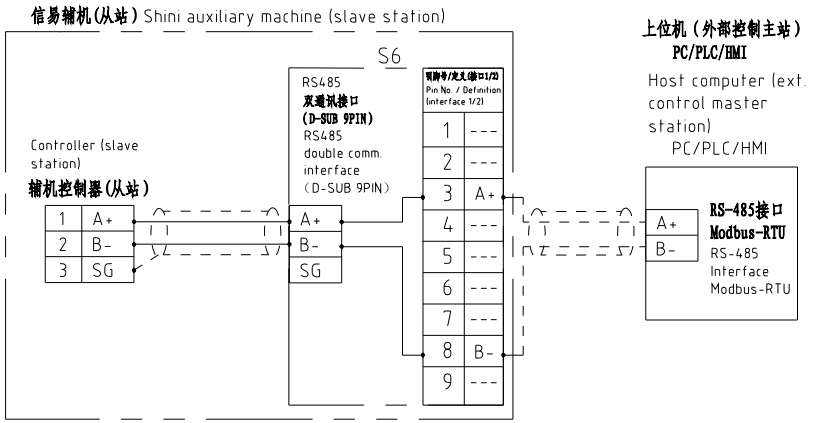

信易RS-485接口定义

Shini RS-485 interface definition

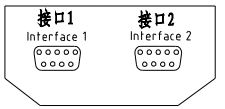

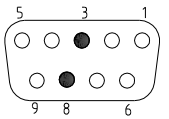

D-sub-9针接口 D-sub-9 pin interface	引脚号 Pin No.	引脚定义 Pin definition
	1	-
	2	-
	3	A+ (RS-485 信号) A+ (RS-485 signal)
	4	-
	5	-
	6	-
	7	-
	8	B- (RS-485 信号) B- (RS-485 signal)
	9	-

注：1.通讯接口：RS-485（两线式）
2.通讯协议：Modbus-RTU
3.机器配备D-sub9母接头，接口1和接口2内部并联，功能相同，不分主次；

Note:
1. Comm. interface: RS-485 (two wire)
2.Comm. protocol: Modbus-RTU
3.The machine is equipped with D-sub9 female connector; interface 1 and interface 2 are connected in parallel and have the same function, which is regardless of primary and secondary.

机型版本Ver.G

					制图		版号	1	标题 SDL-1200U 通讯接口接线图	图号 SDL-1200U-CE-400V-1-3	比例		第 3 张
					设计		核准				标准	CE	共 6 张
					校对				信易電熱機械股份有限公司 Shini Plastics Technologies, Inc.		机器电压	3φ400V	
标记	更改前	更改后	更改人	日期	审核		日期	20260113			机器频率	50Hz	

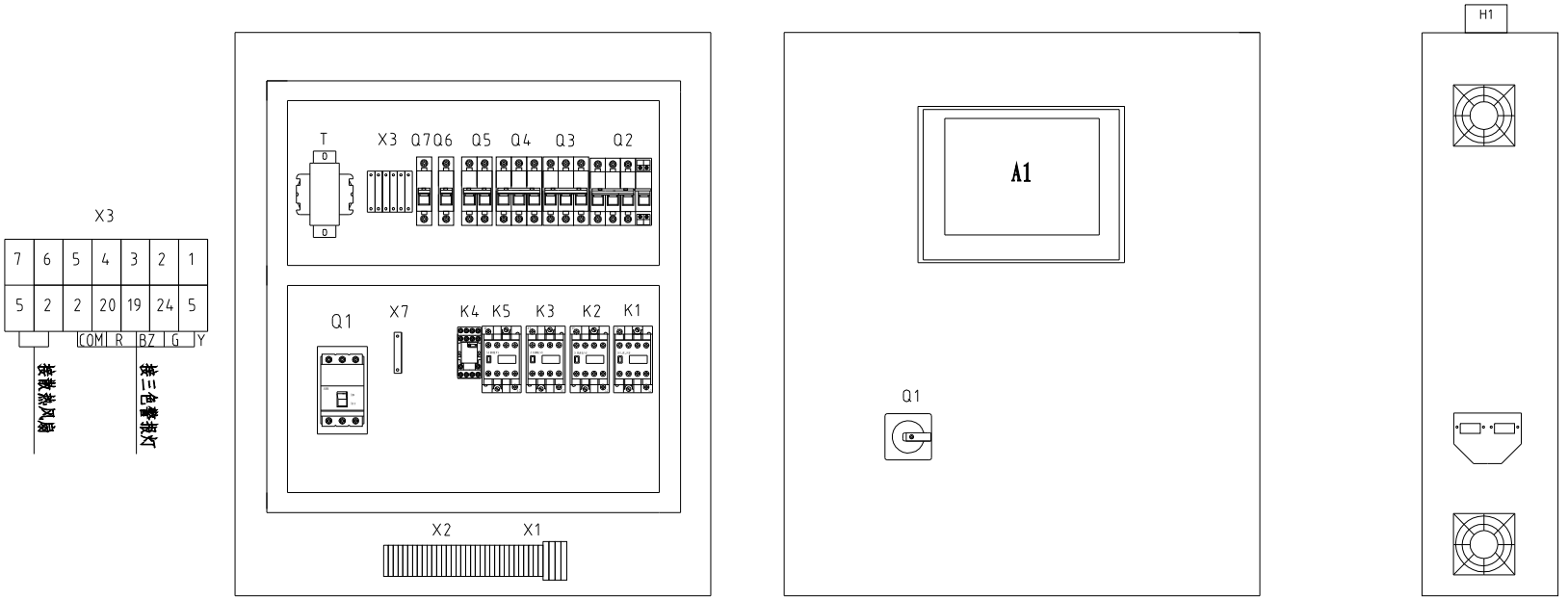

X2

17	16	15	14	13	12	11	10	9	8	7	PE	6	5	PE	4	3	2	1
4	3	G	E+	E-	42	V+	V-	41	V+	V-	PE	2	13	PE	2	14	5	21
	接无热再生装置(选配) Connect to heatless regen. device (opt.)		接露点传感器(选配) Connect to dew-point sensor (option)			接料位开关2 Connect to level switch 2			接料位开关1 Connect to level switch 1			接膜阀 Connect to diaphragm valve			接截料阀 Connect to shut-off valve		接干燥EGO(S4) Connect to drying EGO S4	

X1

16	15	14	13	12	PE	11	10	9	8	7	PE	6	5	4	PE	3	2	1	PE
7	6	U1	V1	W1	PE	8	6	U2	V2	W2	PE	U3	V3	W3	PE	U4	V4	W4	PE
	接干燥风机热保护器 Connect to drying blower thermal protector			接干燥风车 Connect to drying blower			接吸料风机热保护器 Connect to suction blower thermal protector			接吸料风车 Connect to suction blower			接干燥电热 Connect to drying heater			接干燥电热 Connect to drying heater			

机型版本Ver.G

					制图		版号	1	标题 SDL-1200U 电气元件布置图	图号 SDL-1200U-CE-400V-1-4	比例	第 4 张
					设计		核准				标准 CE	共 6 张
					校对				信易電熱機械股份有限公司 Shini Plastics Technologies, Inc.		机器电压	3φ400V
标记	更改前	更改后	更改人	日期	审核		日期	20260113			机器频率	50Hz

序号/NO.	符号/Symbol	名称/Name	制造商/Manufacturer	型号/Type	规格/Specification	单位/unit	数量/Number	物料编号/Material number	备注/Remark
1	Q1	门连锁断路器/Break Interlock	TECO	FBBO100EB3063 3P	63A	PCS	1	YE40100300200	
2		断路器外部操作把手/External circuit breaker handle	TECO	1A-CS1-C-D1	BO100EB	PCS	1	YE90111100100	
3	Q2	断路器/Circuit-breaker	TECO	BM-63C/3050S 50A	50A	PCS	1	YE40305003000	
4	Q3	断路器/Circuit-breaker	TECO	BM-63C/3010S	10A	PCS	1	YE40301003000	
5	Q4	断路器/Circuit-breaker	TECO	BM-63C/3016S/3P	16A	PCS	1	YE40301603000	
6	Q5	断路器/Circuit-breaker	TECO	BM-63C/2003S 3A 2P	3A	PCS	1	YE40200203000	
7	Q6	断路器/Circuit-breaker	TECO	BM-63C/1006S 3A 1P	6A	PCS	1	YE40100600100	
8	Q7	断路器/Circuit-breaker	TECO	BM-63C/1003S 3A 1P	3A	PCS	1	YE40100203000	(3)
9		励磁脱扣器/Excitation release	TECO	MX	24V 50/60Hz	PCS	1	YE40024000000	
10	K1	交流接触器/AC Contactor	SIEMENS	3RT6015-1AB01	7A 24V 50/60Hz	PCS	1	YE00601502500	
11		辅助触点 Auxiliary contactor	SIEMENS	3RH6911	1AA10	PCS	1	YE00691110000	
12		辅助触点 Auxiliary contactor	SIEMENS	3RH6911	1HA22	PCS	1	YE00691100000	(3)
13	K2	交流接触器/AC Contactor	SIEMENS	3RT6017-1AB01	12A 24V 50/60Hz	PCS	1	YE00601702500	
14	K3 K5	交流接触器/AC Contactor	SIEMENS	3RT6027-1AC20	32A 24V 50/60Hz	PCS	2	YE00602702600	
15	K4	中间继电器/middle relay	Honeywell	GR-2C-AC24V	配座 base PGR-2C-E	PCS	1	YE03022400300	
16	T	变压器/Transformer	JIUXIN	IN=400V/415V OUT=24V/230V	120VA 350MA	PCS	1	YE70040007300	
17	A1	微电脑控制板+微电脑显示屏/Microprocessor control board+Microprocessor displayer	PUMP	K.SF878500C.01	AC24V	PCS	1	YE80878501400	
18	H1	三色警报灯+蜂鸣器（增高型）Three-color alarm lamp+buzzer(height increased)	SHINI	优先级 增高型 Priority height increased	24V 50/60Hz	PCS	1	BL90242201520	(1)
19	S6	通信接口板RS-485(双Dsub-9pin接头) Communication interface board RS-485 (double Dsub-9pin connector)	YUYUN	----	----	PCS	1	YE90048501200	
20		外壳RS485(SAL-700G-A-19)0版 Shell RS485(SAL-700G-A-19)0	BINCHENG	----	----	PCS	1	YR40048500000	
21	X1 X2 X3 X7	端子排/Terminal board	HONEYWELL	GK16PE	16mm²PE	PCS	1	YE60001603500	
22		端子排/Terminal board	HONEYWELL	SK4	4mm²	PCS	14	YE60000403200	
23		端子排/Terminal board	HONEYWELL	GK5PE	4mm²PE	PCS	4	YE60000403500	
24		端子排/Terminal board	HONEYWELL	SK2.5	2.5mm²	PCS	22	YE60002503200	
25		端子排/Terminal board	HONEYWELL	GK2.5PE	2.5mm²PE	PCS	2	YE60002503400	

机型版本Ver.G

注：(1)表示非电控箱内材料 (2)表示选配露点计 (3)表示选配无热再生装置-HD Notes: (1)Means it's not the material inside the control box. (2)Means optional Dew-point transducer. (3)Means optional heatless regenerator HD.

标记	更改前	更改后	更改人	日期				
					制图		版号	1
					设计		核准	
					校对			
					审核		日期	20260113

标题 SDL-1200U 电气元件明细表一

图号 SDL-1200U-CE-400V-I-5

比例 / 第 5 张

标准 CE 共 6 张

机器电压 3φ400V

机器频率 50Hz

SHINI 信易電熱機械股份有限公司 Shini Plastics Technologies, Inc.

序号/NO.	符号/Symbol	名称/Name	制造商/Manufacturer	型号/Type	规格/Specification	单位/unit	数量/Number	物料编号/Material number	备注/Remark
26		端子排/Terminal board	HONEYWELL	SK2.5	2.5mm²	PCS	2	YE60002503200	(3)
27		终端固定件E/GK系列 Terminal fittings E/GK series	HONEYWELL	E	GK	PCS	5	YE60000003900	
28	X4 X5	重载接头/Heavy Duty Connector	Harting	4P+PE(母座)Han 4A-F	4P	PCS	2	YE68000401400	(1)
29	S3	露点变送器/Dew-point transducer	VAISALA	DMT141	POWER=24VDC OUT=4-20mA	PCS	1	---	(1) (2)
30	S4	温度保护器/Overheat protector	EGO	----	115-320°	PCS	1	---	(1)
31	S5	热电偶/Thermocouple	SHINI	ST-K	K	PCS	1	---	(1)
32	FM	风扇/FAN	SUNON	DP-200A	24VAC 40W	PCS	1	---	(1)
33	Y1,Y2	电磁阀/Solenoid valve	----	----	----	PCS	2	---	(1)
34	M1	风车/Blower	SHINI	----	----	PCS	1	---	(1)
35	M2	风车/Blower	SHINI	----	----	PCS	1	----	(1)
36	EH	电热管/Heating Pipe	SHINI	----	----	PCS	1	----	(1)

Notes: (1)Means it's not the material inside the control box. (2)Means optional Dew-point transducer. (3)Means optional heatless regenerator HD.

注：(1)表示非电控箱内材料 (2)表示选配露点计 (3)表示选配无热再生装置-HD

机型版本Ver.G												
					制图		版号	1	标题 SDL-1200U 电气元件明细表二	图号 SDL-1200U-CE-400V-1-6	比例	第 6 张
					设计		核准				标准 CE	共 6 张
					校对				SHINI 信易電熱機械股份有限公司 Shini Plastics Technologies, Inc.		机器电压	3φ400V
标记	更改前	更改后	更改人	日期	审核		日期	20260113			机器频率	50Hz

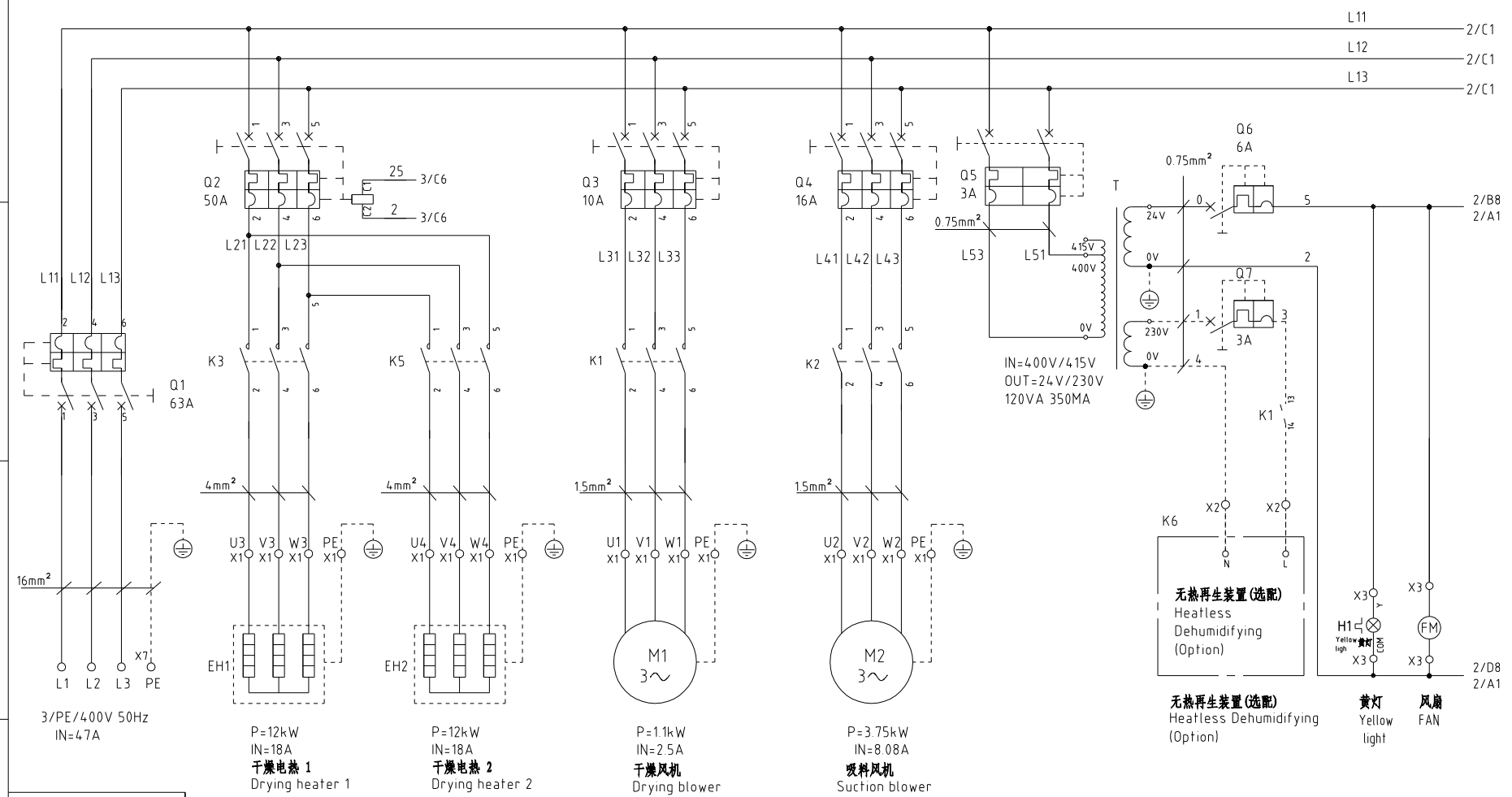

机型版本Ver.G													
					制图		版号	1	标题 SDL-1200U 主电路图	图号 SDL-1200U-CE-400V-1-1	比例		第 1 张
					设计		核准				标准	CE	共 6 张
					校对				SHINI 信易電熱機械股份有限公司 Shini Plastics Technologies, Inc.		机器电压	3φ400V	
标记	更改前	更改后	更改人	日期	审核		日期	20260113			机器频率	50Hz	

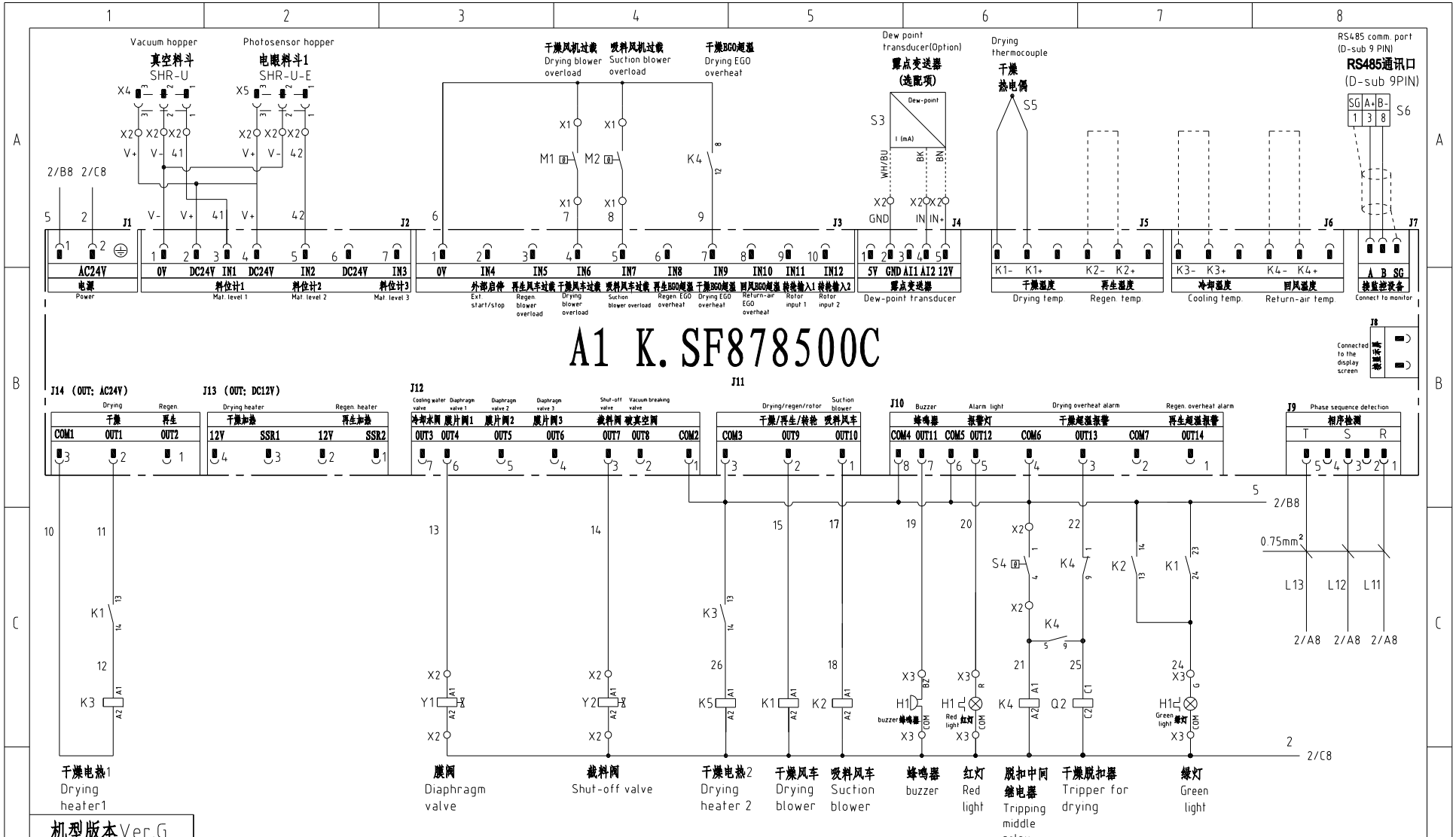

机型版本Ver.G													
				制图		版号	1	标题	SDL-1200U 控制电路图	图号	SDL-1200U-CE-400V-1-2	比例	第 2 张
				设计		核准						标准 CE	共 6 张
				校对								机器电压	3φ400V
标记	更改前	更改后	更改人	日期	审核		日期	20260113	信易電熱機械股份有限公司 Shini Plastics Technologies, Inc.			机器频率	50Hz

信易辅机RS-485通讯接线示意图

Shini auxiliary machine RS-485 comm. wiring diagram

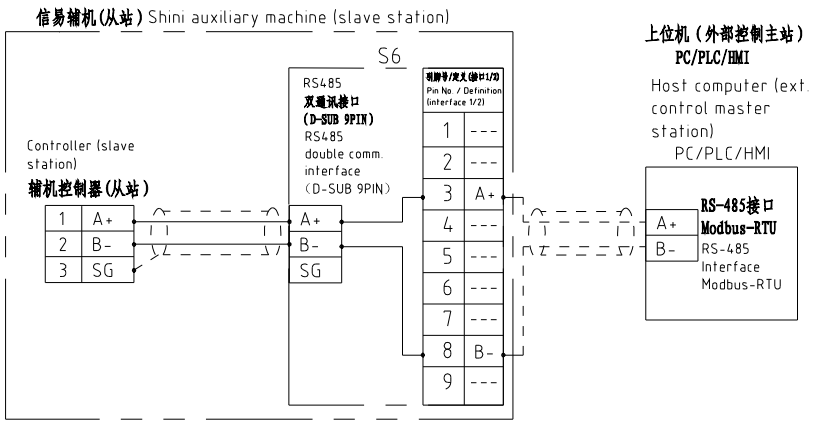

信易RS-485接口定义

Shini RS-485 interface definition

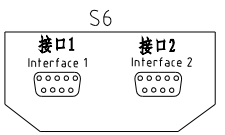

D-sub-9针接口 D-sub-9 pin interface	引脚号 Pin No.	引脚定义 Pin definition
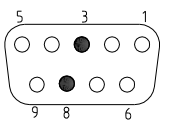	1	-
	2	-
	3	A+ (RS-485 信号) A+ (RS-485 signal)
	4	-
	5	-
	6	-
	7	-
	8	B- (RS-485 信号) B- (RS-485 signal)
	9	-

注：1.通讯接口：RS-485（两线式）
2.通讯协议：Modbus-RTU
3.机器配备D-sub9母接头，接口1和接口2内部并联，功能相同，不分主次；

Note:
1. Comm. interface: RS-485 (two wire)
2.Comm. protocol: Modbus-RTU
3.The machine is equipped with D-sub9 female connector; interface 1 and interface 2 are connected in parallel and have the same function, which is regardless of primary and secondary.

机型版本Ver.G

					制图		版号	1	标题 SDL-1200U 通讯接口接线图	图号 SDL-1200U-CE-400V-1-3	比例		第 3 张
					设计		核准				标准	CE	共 6 张
					校对				SHINI 信易電熱機械股份有限公司 Shini Plastics Technologies, Inc.		机器电压	3φ400V	
标记	更改前	更改后	更改人	日期	审核		日期	20260113			机器频率	50Hz	

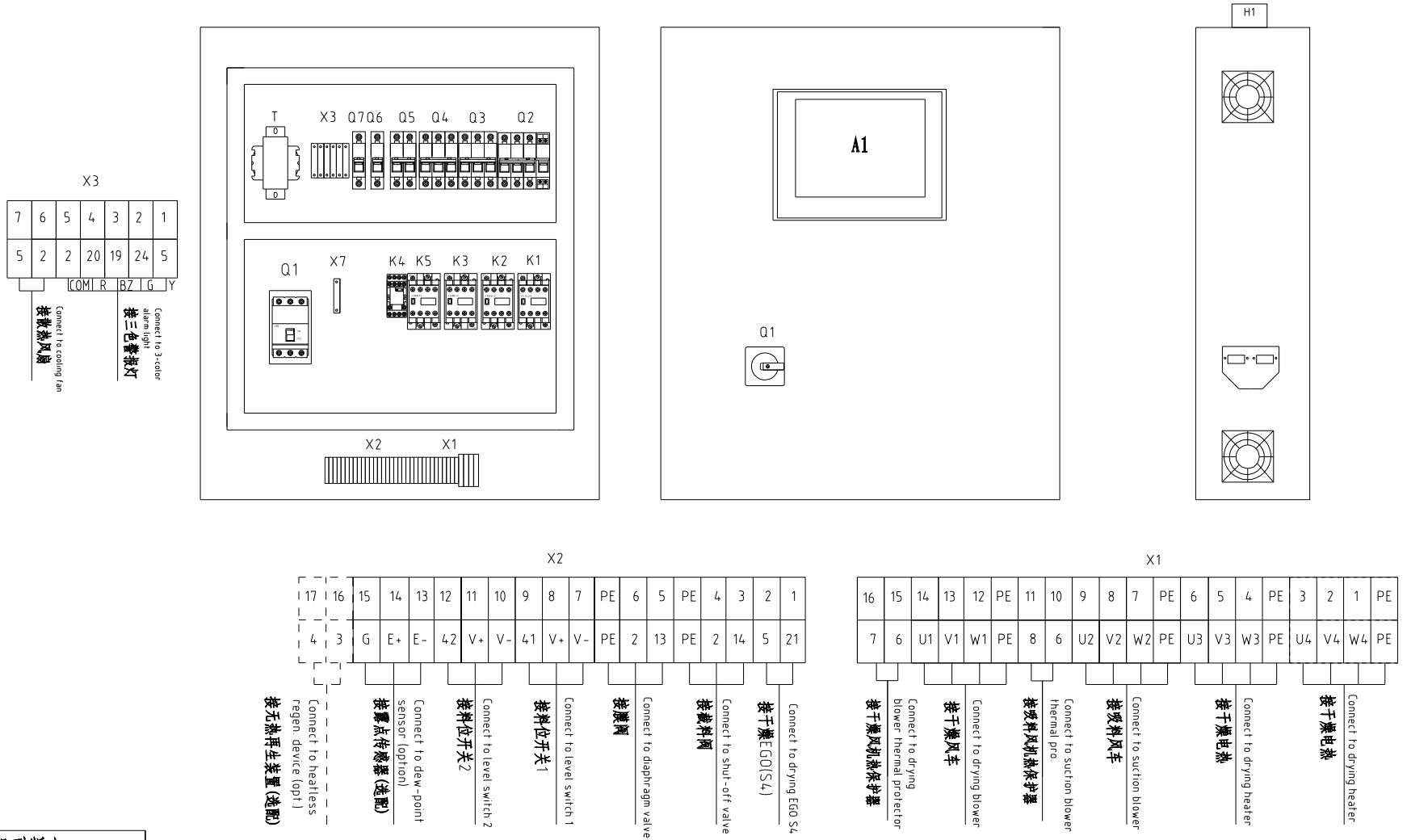

机型版本Ver.G

					制图		版号	1	标题 SDL-1200U 电气元件布置图	图号 SDL-1200U-CE-400V-1-4	比例	第 4 张
					设计		核准				标准 CE	共 6 张
					校对						机器电压	3φ400V
标记	更改前	更改后	更改人	日期	审核		日期	20260113			机器频率	50Hz

信易電熱機械股份有限公司
Shini Plastics Technologies, Inc.

序号/NO.	符号/Symbol	名称/Name	制造商/Manufacturer	型号/Type	规格/Specification	单位/unit	数量/Number	物料编号/Material number	备注/Remark
1	Q1	门连锁断路器/Break Interlock	TECO	FBBO100EB3063 3P	63A	PCS	1	YE40100300200	
2		断路器外部操作把手/External circuit breaker handle	TECO	1A-CS1-C-D1	BO100EB	PCS	1	YE90111100100	
3	Q2	断路器/Circuit-breaker	TECO	BM-63C/3050S 50A	50A	PCS	1	YE40305003000	
4	Q3	断路器/Circuit-breaker	TECO	BM-63C/3010S	10A	PCS	1	YE40301003000	
5	Q4	断路器/Circuit-breaker	TECO	BM-63C/3016S/3P	16A	PCS	1	YE40301603000	
6	Q5	断路器/Circuit-breaker	TECO	BM-63C/2003S 3A 2P	3A	PCS	1	YE40200203000	
7	Q6	断路器/Circuit-breaker	TECO	BM-63C/1006S 3A 1P	6A	PCS	1	YE40100600100	
8	Q7	断路器/Circuit-breaker	TECO	BM-63C/1003S 3A 1P	3A	PCS	1	YE40100203000	(3)
9		励磁脱扣器/Excitation release	TECO	MX	24V 50/60Hz	PCS	1	YE40024000000	
10	K1	交流接触器/AC Contactor	SIEMENS	3RT6015-1AB01	7A 24V 50/60Hz	PCS	1	YE00601502500	
11		辅助触点 Auxiliary contactor	SIEMENS	3RH6911	1AA10	PCS	1	YE00691110000	
12		辅助触点 Auxiliary contactor	SIEMENS	3RH6911	1HA22	PCS	1	YE00691100000	(3)
13	K2	交流接触器/AC Contactor	SIEMENS	3RT6017-1AB01	12A 24V 50/60Hz	PCS	1	YE00601702500	
14	K3 K5	交流接触器/AC Contactor	SIEMENS	3RT6027-1AC20	32A 24V 50/60Hz	PCS	2	YE00602702600	
15	K4	中间继电器/Middle relay	Honeywell	GR-2C-AC24V	配座 BASE PGR-2C-E	PCS	1	YE03022400300	
16	T	变压器/Transformer	JIUXIN	IN:400V/415V OUT:24V/230V	120VA 350MA	PCS	1	YE70040007300	
17	A1	微电脑控制板+微电脑显示屏/Microprocessor control board+Microprocessor displayer	PUMP	K.SF878500C.01	AC24V	PCS	1	YE80878501400	
18	H1	三色警报灯+蜂鸣器（增高型）Three-color alarm lamp+buzzer(height increased)	SHINI	优先级 增高型 Priority (height increased)	24V 50/60Hz	PCS	1	BL90242201520	(1)
19	S6	通信接口板RS-485(双Dsub-9pin接头)Communication interface board RS-485 (double Dsub-9pin connector)	YUYUN	----	----	PCS	1	YE90048501200	
20		外壳RS485(SAL-700G-A-19)0版 Shell RS485(SAL-700G-A-19)0	BINCHENG	----	----	PCS	1	YR40048500000	
21	X1 X2 X3 X7	端子排/Terminal board	HONEYWELL	GK16PE	16mm²PE	PCS	1	YE60001603500	
22		端子排/Terminal board	HONEYWELL	SK4	4mm²	PCS	14	YE60000403200	
23		端子排/Terminal board	HONEYWELL	GK5PE	4mm²PE	PCS	4	YE60000403500	
24		端子排/Terminal board	HONEYWELL	SK2.5	2.5mm²	PCS	22	YE60002503200	
25		端子排/Terminal board	HONEYWELL	GK2.5PE	2.5mm²PE	PCS	2	YE60002503400	

机型版本Ver.G

注：(1)表示非电控箱内材料 (2)表示选配露点计 (3)表示选配无热再生装置-HD
Notes: (1)Means it's not the material inside the control box. (2)Means optional Dew-point transducer. (3)Means optional heatless regenerator HD.

标记	更改前	更改后	更改人	日期				
					制图		版号	1
					设计		核准	
					校对			
					审核		日期	20260113

标题 SDL-1200U 电气元件明细表一

图号 SDL-1200U-CE-400V-I-5

比例 / 第 5 张

标准 CE 共 6 张

机器电压 3φ400V

机器频率 50Hz

信易電熱機械股份有限公司
Shini Plastics Technologies, Inc.

序号/NO.	符号/Symbol	名称/Name	制造商/Manufacturer	型号/Type	规格/Specification	单位/unit	数量/Number	物料编号/Material number	备注/Remark
26		端子排/Terminal board	HONEYWELL	SK2.5	2.5mm²	PCS	2	YE60002503200	(3)
27		终端固定件E/GK系列 Terminal fittings E/GK series	HONEYWELL	E	GK	PCS	5	YE60000003900	
28	X4 X5	重载接头/heavy-duty connector	Harting	4P+PE(母座)Han 4A-F	4P	PCS	2	YE68000401400	(1)
29	S3	露点变送器/Dew-point transducer	VAISALA	DMT141	POWER=24VDC OUT=4-20mA	PCS	1	---	(1) (2)
30	S4	温度保护器/Overheat protector	EGO	----	115-320°	PCS	1	---	(1)
31	S5	热电偶/Thermocouple	SHINI	ST-K	K	PCS	1	---	(1)
32	FM	风扇/FAN	SUNON	DP-200A	24VAC 40W	PCS	1	---	(1)
33	Y1,Y2	电磁阀/Solenoid valve	----	----	----	PCS	2	---	(1)
34	M1	风车/Blower	SHINI	----	----	PCS	1	---	(1)
35	M2	风车/Blower	SHINI	----	----	PCS	1	----	(1)
36	EH	电热管/Heat pipe	SHINI	----	----	PCS	1	----	(1)

Notes: (1)Means it's not the material inside the control box. (2)Means optional Dew-point transducer. (3)Means optional heatless regenerator HD.

注：(1)表示非电控箱内材料 (2)表示选配露点计 (3)表示选配无热再生装置-HD

机型版本Ver.G												
					制图		版号	1	标题 SDL-1200U 电气元件明细表二	图号 SDL-1200U-CE-400V-1-6	比例	第 6 张
					设计		核准				标准 CE	共 6 张
					校对				SHINI 信易電熱機械股份有限公司 Shini Plastics Technologies, Inc.		机器电压	3φ400V
标记	更改前	更改后	更改人	日期	审核		日期	20260113			机器频率	50Hz