机器版本号	Ver.F

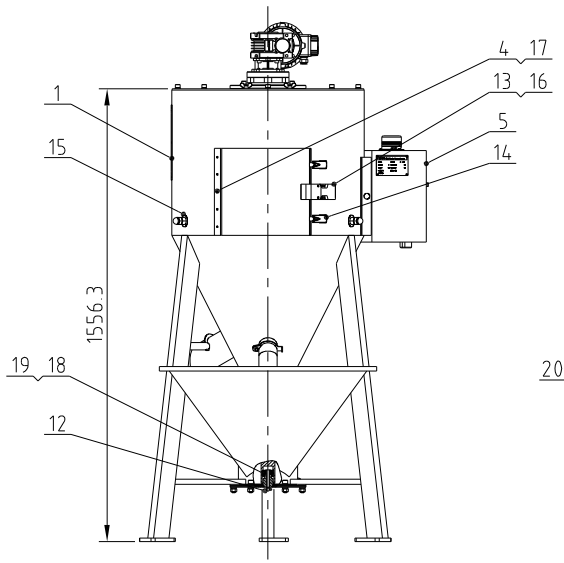

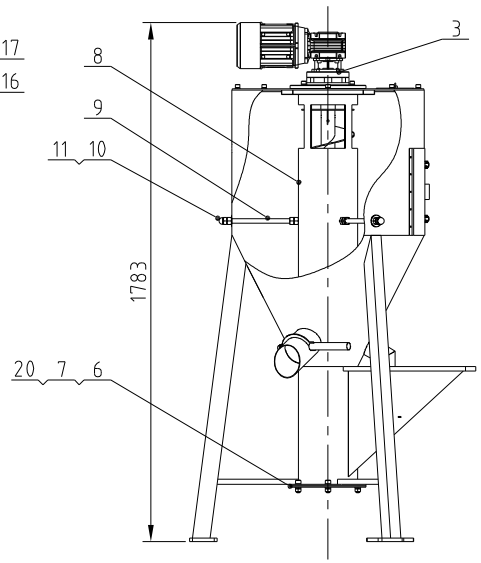

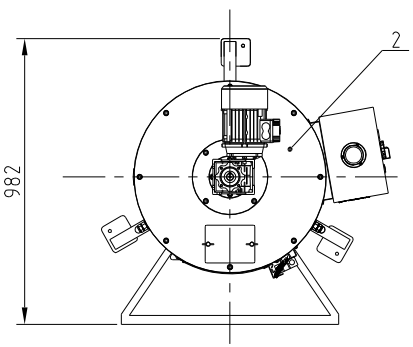

技术要求:

1.主要性能参数:

a.每小时最大处理量为400kg(测试原料的堆积密度为0.65kg/L)。

b.搅拌桶容积为238L，有效容积为160L。

c.机器电压规格为3相,400VAc，50Hz。

d.减速机功率为1.1kW,减速比为1：7.5。

2.装配要求:

a.上清料门组件(4)的门内边框均需粘接厚3的EVA。

孔中心距公差±0.2	
加工一般公差（中等级）	
≤ 6	±0.1
> 6	±0.2
> 30	±0.3
> 120	±0.5
> 400	±0.8
> 1000	±1.2
> 2000	±1.5
角度	±0.5

序号	代　　号	名　　称	材　质	数量	备 注
20	YW69616100000	手扭螺丝M6×16×16		1	
19	YR20224001500	骨架油封22×40×8	丁腈橡胶	1	
18	YW09302001500	圆锥滚子轴承HR30203J	NSK	1	
17	YW69050400000	开口型扁圆头抽芯铆钉M4×10	SUS	5	
16	YW62051000000	十字槽大扁头螺钉M5×10	SUS	4	
15	SVM-160U-ALL-05	螺杆垫片		6	
14	YW02003000400	弹簧扣		2	
13	YE16152600100	可调式插式开关		1	
12	YW04901006000	90°注油嘴M10（细牙）		1	
11	YW60001606000	盖型螺母M16	SUS	3	
10	YW64001600100	六角螺母M16	SUS	9	
9	SVM-160U-ALL-02	螺杆		1	
8	SVM-160U-ALL-01	套筒		1	
7	SVM-160U-ALL-03	清料闸板		1	
6	SVM-160U-G-ALL	底板焊接		1	
5	SVM-160U-E-ALL	电控箱		1	
4	SVM-160U-D-ALL	上清料门组件		1	
3	SVM-160U-C-ALL	搅拌组合		1	
2	SVM-160U-B-ALL	桶盖组合		1	
1	SVM-160U-A-ALL	桶体组合		1	

标记	更改前	更改后	更改人	日期	审核		日期	20261029
					设计		核准	
					制图		版号	0

标题 SVM-160U 欧化立式混合机

图号 SVM-160U-ALL

比例 1:23　数量 1

材质 组合件

表面要求

物料号

信易電熱機械股份有限公司 Shini Plastics Technologies, Inc.

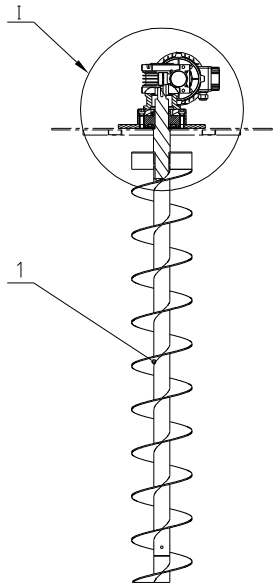

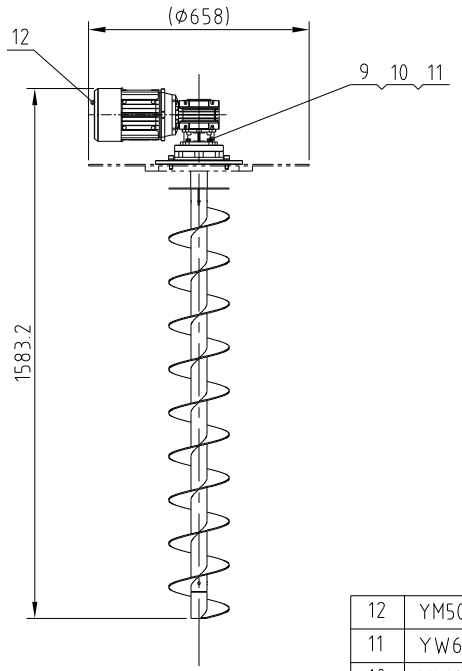

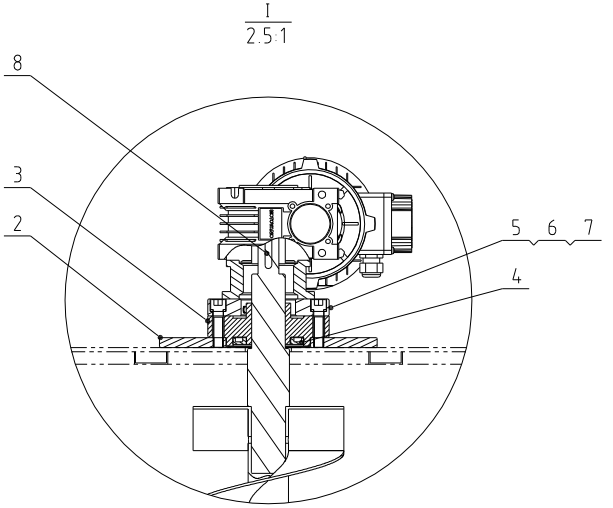

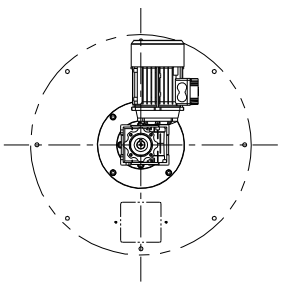

孔中心距公差±0.2	
加工一般公差（中等级）	
⩽ 6	±0.1
> 6	±0.2
> 30	±0.3
> 120	±0.5
> 400	±0.8
> 1000	±1.2
> 2000	±1.5
角度	±0.5

序号	代　　号	名　　称	材　质	数量	备　注
12	YM5075840000	减速电机TBSA050-FA-7.5+TS80D4B14MVPTC		1	
11	YW66102000100	平垫圈A级GB/T97.1 10 达克秀		4	
10	YW65010000000	标准型弹簧垫圈GB/T93 10 达克秀		4	
9	YW60102500100	外六角螺钉M10×25 达克秀		4	
8	SVM-160U-C-07	电机轴键		1	
7	YW65012000000	标准型弹簧垫圈GB/T93 12达克秀		4	
6	YW61124500000	内六角圆柱头螺钉GB/T70.1M12x45 达克秀		4	
5	SVM-160U-C-12	连座轴承转接法兰		1	
4	YR20528501500	骨架油封52×85×8		1	
3	YW11020800000	连座轴承UCFC208		1	
2	SVM-160U-C-06	桶盖转接法兰		1	
1	SVM-160U-C-01	拌料轴组合		1	

					制图		版号	0
					设计		核准	
					校对			
标记	更改前	更改后	更改人	日期	审核		日期	20261029

标题	SVM-160U 搅拌组合
图号	SVM-160U-C-ALL
比例	1:20
数量	1
材质	组合件
表面要求	
物料号	

SHINI 信易電熱機械股份有限公司
Shini Plastics Technologies, Inc.

机器版本号	Ver.E

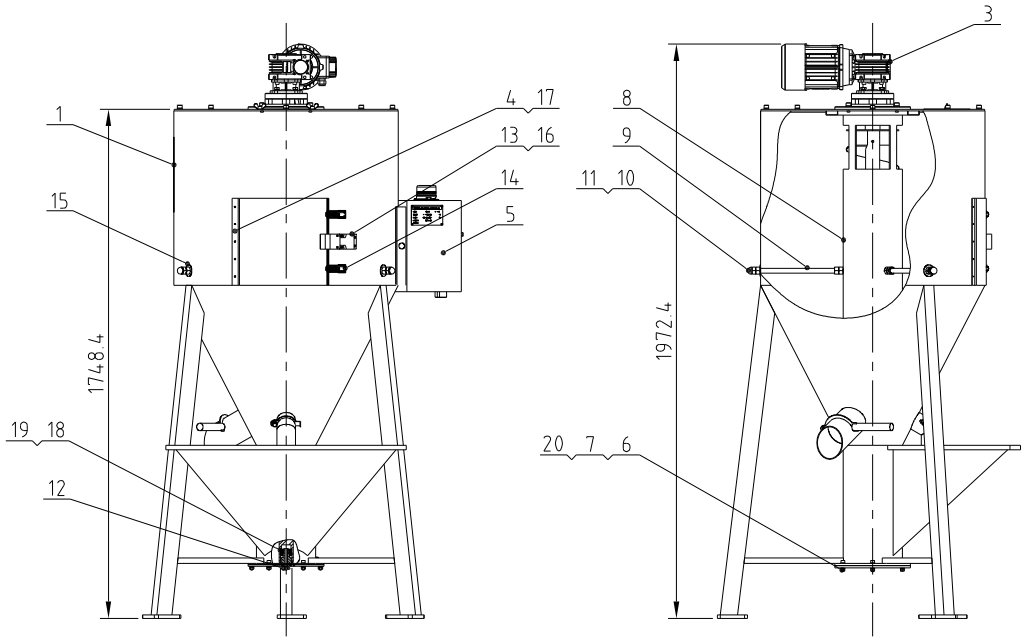

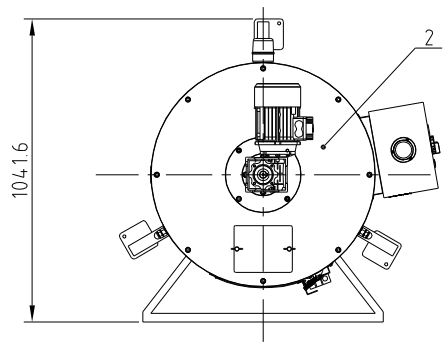

技术要求:

1.主要性能参数:

a.每小时最大处理量为800kg(测试原料的堆积密度为0.65kg/L)。

b.搅拌桶容积为387L，有效容积为300L。

c.机器电压规格为3相,400VAc，50Hz。

d.减速机功率为1.1kW，减速比为1：7.5。

2.装配要求:

a.上清料门组件(4)的门内边框均需粘接厚3的EVA。

孔中心距公差±0.2	
加工一般公差（中等级）	
≤ 6	±0.1
> 6	±0.2
> 30	±0.3
> 120	±0.5
> 400	±0.8
> 1000	±1.2
> 2000	±1.5
角度	±0.5

序号	代　　号	名　　称	材　质	数量	备 注
20	YW69616100000	手扭螺丝M6×16×16		1	
19	YR20224001500	骨架油封22×40×8	丁腈橡胶	1	
18	YW09302001500	圆锥滚子轴承HR30203J	NSK	1	
17	YW69050400000	开口型扁圆头抽芯铆钉M4×10		5	
16	YW62051000000	十字槽大扁头螺钉M5×10		4	
15	SVM-160U-ALL-05	螺杆垫片		6	借用
14	YW02003000400	弹簧扣		2	
13	YE16152600100	可调式插式开关		1	
12	YW04901006000	90°注油嘴M10（细牙）		1	
11	YW60001606000	盖型螺母M16	SUS	3	
10	YW64001600100	六角螺母M16	SUS	9	
9	SVM-300U-ALL-02	螺杆		3	
8	SVM-300U-ALL-01	套筒		1	
7	SVM-160U-ALL-03	清料闸板		1	借用
6	SVM-160U-G-ALL	底板焊接		1	借用
5	SVM-160U-E-ALL	电控箱		1	借用
4	SVM-300U-D-ALL	上清料门组件		1	
3	SVM-300U-C-ALL	搅拌组合		1	
2	SVM-300U-B-ALL	桶盖组合		1	
1	SVM-300U-A-ALL	桶体组合		1	

					制图		版号	0	标题 SVM-300U 欧化立式混合机	图号 SVM-300U-ALL	比例 1:23 / 数量 1
					设计		核准				材质 组合件
					校对						表面要求
标记	更改前	更改后	更改人	日期	审核		日期	20261029	SHINI 信易電熱機械股份有限公司 Shini Plastics Technologies, Inc.		物料号

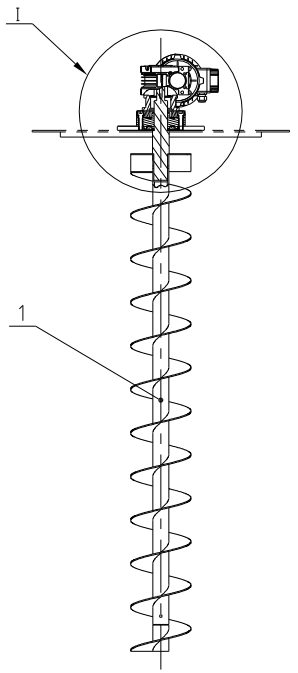

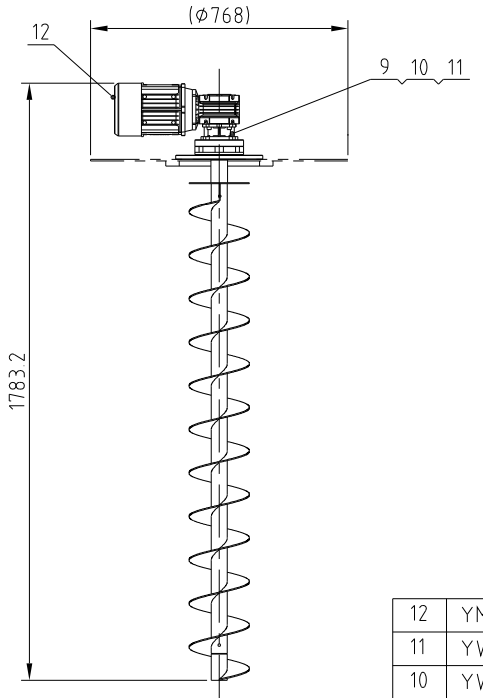

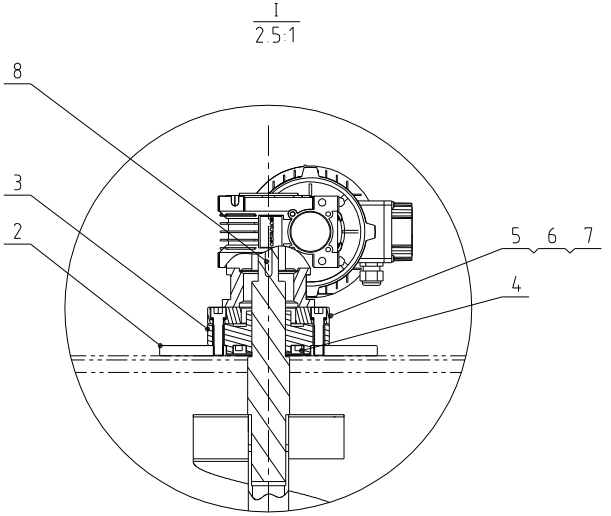

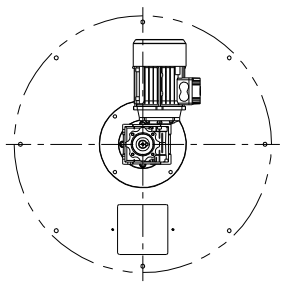

孔中心距公差±0.2	
加工一般公差（中等级）	
⩽ 6	±0.1
> 6	±0.2
> 30	±0.3
> 120	±0.5
> 400	±0.8
> 1000	±1.2
> 2000	±1.5
角度	±0.5

序号	代　　号	名　　称	材　质	数量	备 注
12	YM5075840000	减速电机TBSA050-FA-7.5+TS80D4B14MVPTC		1	
11	YW66102000100	平垫圈A级GB/T97.1 10 达克秀		4	
10	YW65010000000	标准型弹簧垫圈GB/T93 10 达克秀		4	
9	YW60102500100	外六角螺钉M10×25 达克秀		4	
8	SVM-160U-C-07	电机轴键		1	借用
7	YW65012000000	标准型弹簧垫圈GB/T93 12达克秀		4	
6	YW61124500000	内六角圆柱头螺钉GB/T70.1 M12x45 达克秀		4	
5	SVM-160U-C-12	连座轴承转接法兰		1	借用
4	YR20528501500	骨架油封52×85×8		1	
3	YW11020800000	连座轴承UCFC208		1	
2	SVM-160U-C-06	桶盖转接法兰		1	借用
1	SVM-300U-C-01	拌料轴组合		1	

标记	更改前	更改后	更改人	日期	制图		版号	0
					设计		核准	
					校对			
					审核		日期	20261029

标题 SVM-300U 搅拌组合

图号 SVM-300U-C-ALL

信易電熱機械股份有限公司 Shini Plastics Technologies, Inc.

比例	1:20	数量	1
		材质	组合件
表面要求			
物料号			

机器版本号	Ver.D

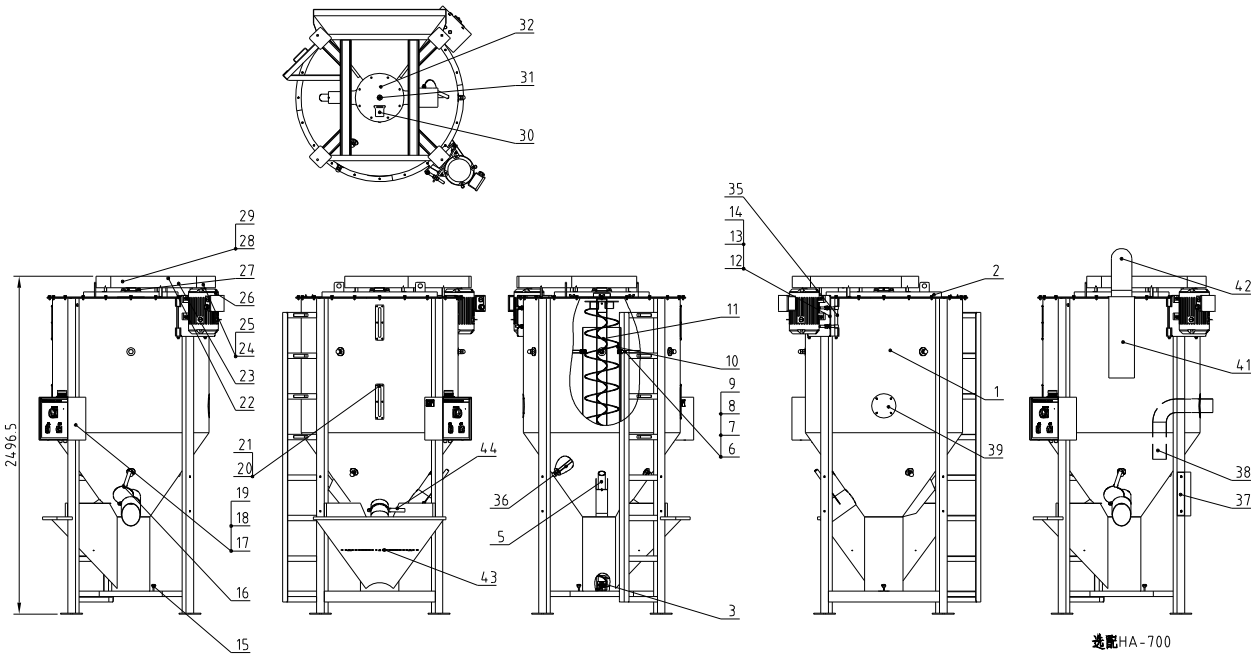

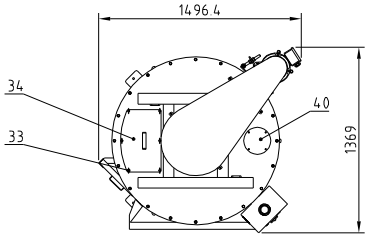

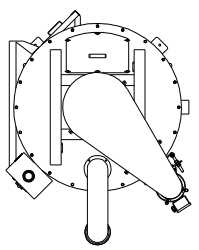

序号	代号	名称	材料	数量	备注
44	SVM-1000U-19	落料口闸板		1	
43	SVM-1000U-A-11	网架		1	
42	SVM-1000U-F-03	出风管		1	选配
41	BP82321900144	高速材料1/4190*600(SF-22/20)SF-22-2-04		1	选配
40	SVM-1000U-F-09	顶盖板		1	
39	SVM-1000U-F-08	入风口盖板		1	
38	SVM-1000U-F-07	入风管		1	选配
37	SVM-1000U-F-04	干燥机固定架		2	选配
36	SVM-1000U-03	螺杆二 SVM-1000U-03(圆弧版镀铬)		3	
35	SVM-1000U-16	梅花螺杆套筒		1	
34	SVM-1000U-11	上清理门		1	
33	YW69061000100	螺形螺栓GB/T 3098 M6x10		6	
32	SVM-1000U-D-ALL	底板焊接SVM-1000U-D-ALL(已加工)		1	
31	YW04010100000	注油管D10*1(细牙)GB/T1152-45		1	
30	SVM-1000U-06	清料闸板		1	
29	YW30302006000	锥套3020(孔径60)(威歐特)		1	
28	YW30450300000	威歐特皮带轮SPA450-3		1	
27	YW90021200000	速座轴承UCFC212(NSK)		1	
26	YM10103001400	电机TLH09-1HP2-2AM-7.4KW2P/400/60HF		1	
25	YW30201200000	威歐特锥套2012-28		1	
24	YW30112300000	威歐特皮带轮SPA118-3		1	
23	YW90122500300	V型皮带SPA-2500(MITSUBOSHI)		3	
22	SVM-1000U-05	护罩		1	
21	BW09000630040	六角黑牙管(锥体)SSBD-12-1-15(圆弧版本A)		2	
20	YR40001200000	圆盘六头SSBD-12-1-12(6R) 材质:PC(白透光)		2	
19	SVM-1000U-E-01	电控箱体		1	
18	SVM-160U-E-03	电器安装板		1	借用
17	SVM-160U-E-02	电控箱盖		1	借用
16	SVM-1000U-07	卸料口闸板		1	
15	YR40083500000	五星把手B型M8*35		2	
14	SVM-1000U-18	电机固定螺杆		2	
13	SVM-1000U-09	電機固定座轉總SVM-1000U-09		2	
12	SVM-1000U-08	电机安装板		1	
11	SVM-1000U-C-ALL	攪拌組合SVM-1000U-C-ALL		1	
10	SVM-1000U-01	套筒		1	
9	YW64002001100	盖形螺母M20(SUS304)		6	
8	SVM-1000U-04	螺杆垫片		12	
7	YW61200200000	六角螺帽GB/T6170 M20x2.5-A2-70(SUS)		18	
6	SVM-1000U-02	螺桿一SVM-1000U-02(圆弧版镀铬)		3	
5	SVM-1000U-20	2寸吸料管SVM-1000U-20		1	
4	YR20680600000	骨架油封62*35*8（丁晴橡膠）		1	
3	YW09332000000	圆锥滚子轴承HR33206J (NSK)		1	
2	SVM-1000U-F-06	桶盖焊接		1	
1	SVM-1000U-F-05	桶体焊接		1	

					制图		版号	0	标题 SVM-1000U 欧化立式混合机	图号 SVM-1000U-ALL	比例 1:35 数量 1
					设计		核准				材质 组合件
					校对				SHINI 信易電熱機械股份有限公司 Shini Plastics Technologies, Inc.		表面要求 /
标记	更改前	更改后	更改人	日期	审核		日期	20261029			物料号 /

机器版本号	Ver E

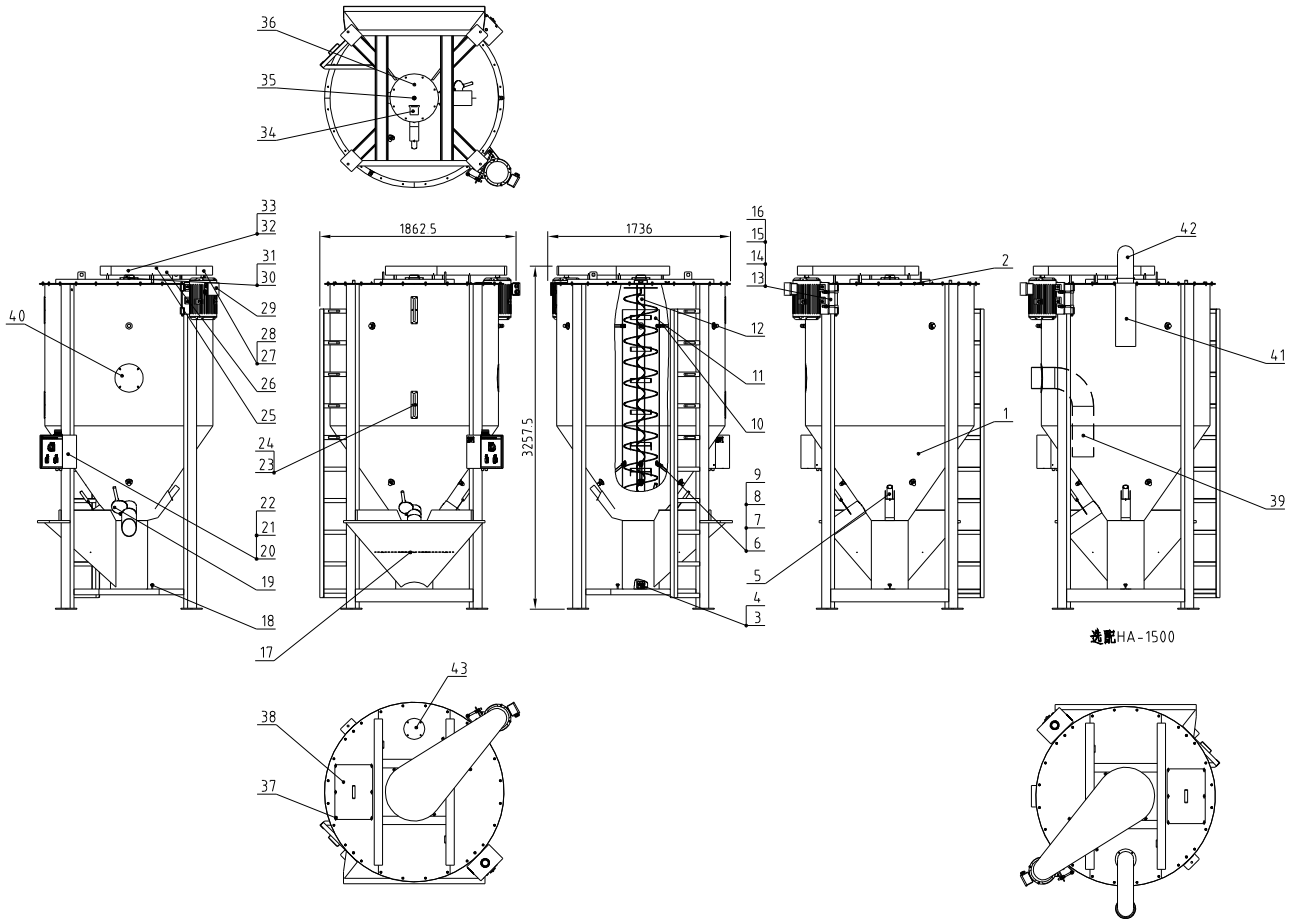

序号	代号	名称	材料	数量	备注
43	SVM-1000U-F-09	顶盖板		1	借用
42	SVM-1000U-F-03	出风管		1	借用/选配
41	BP82321900144	高速转盘1/Φ190*60H(SF-22/20)SF-22-2-04		1	选配
40	SVM-3000U-D-06	入风口盖板		1	
39	SVM-3000U-D-05	入风管		1	选配
38	SVM-3000U-07	上清理门		1	
37	YW69061000100	蝶形螺栓GB/T 3098 M6x10		6	
36	SVM-2000U-D-ALL	底板焊接		1	借用
35	YW04010100000	注油嘴M10*1(细牙)GB/T1152-45		1	
34	SVM-2000U-08	清料闸板		1	借用
33	YW30302200000	锥套3020(孔径Φ65)		1	
32	YW30450300000	威歌特皮带轮SPA450-3		1	
31	YR20245800000	羊毛毡10*1000*1000MM		1	
30	BL34200004120	速座轴承UFC215 SVM-2000U-11		1	
29	YM50103000200	电机YE3-90S2-2kW-2P-B5 380V/400V/460V		1	
28	YW30163800000	真空转换卡扣SW-25(SG-16/20)配SW5-5.5环扣座		1	
27	YW30112300000	威歌特皮带轮SPA118-3		1	
26	YR00300004000	威歌特V型皮带SPA-3000		3	
25	SVM-3000U-03	护罩		1	
24	BW09000630040	六角法兰面自攻螺钉SDHD-12-1-15(D16X厚4.0)		2	
23	YR40001200000	圆盖方头法兰SDHD-12-1-12(D16) 材质:PC(白色)		2	
22	SVM-160U-E-03	电器安装板		1	借用
21	SVM-1000U-E-01	电控箱体		1	借用
20	SVM-160U-E-02	电控箱盖		1	借用
19	SVM-1000U-07	卸料口闸板		1	借用
18	YR40083500000	五星把手B型M8*35		1	
17	SVM-3000U-05	滤网		1	
16	SVM-1000U-16	梅花螺杆套筒		1	借用
15	SVM-1000U-18	电机固定螺杆		2	借用
14	SVM-1000U-09	电机固定座转轴SVM-1000U-09		2	借用
13	SVM-2000U-05	电机座板		1	借用
12	SVM-3000U-C-ALL	搅拌组合		1	
11	SVM-3000U-01	套筒		1	
10	SVM-3000U-02	螺杆一		3	
9	YW64002001100	盖形螺母M20(SUS304)		6	
8	SVM-1000U-04	螺杆垫片		12	借用
7	YW61200200000	六角螺帽GB/T6170 M20x2.5-A2-70(SUS)		18	
6	SVM-3000U-04	螺杆2		3	
5	SVM-1000U-20	2寸吸料管SVM-1000U-20		1	借用
4	YR20680600000	骨架油封62*35*8 (丁晴橡胶)		1	
3	YW09332000000	圆锥滚子轴承HR33206J (NSK)		1	
2	SVM-3000U-D-04	桶盖焊接		1	
1	SVM-3000U-D-03	桶体焊接		1	

标记	更改前	更改后	更改人	日期	制图		版号	0
					设计		核准	
					校对			
					审核		日期	20261029

标题	SVM-3000U 欧化立式混合机	图号	SVM-3000U-ALL	比例	1:45	数量	1
						材质	组合件
	信易電熱機械股份有限公司 Shini Plastics Technologies, Inc.			表面要求		/	
				物料号		/	

机器版本号	Ver E

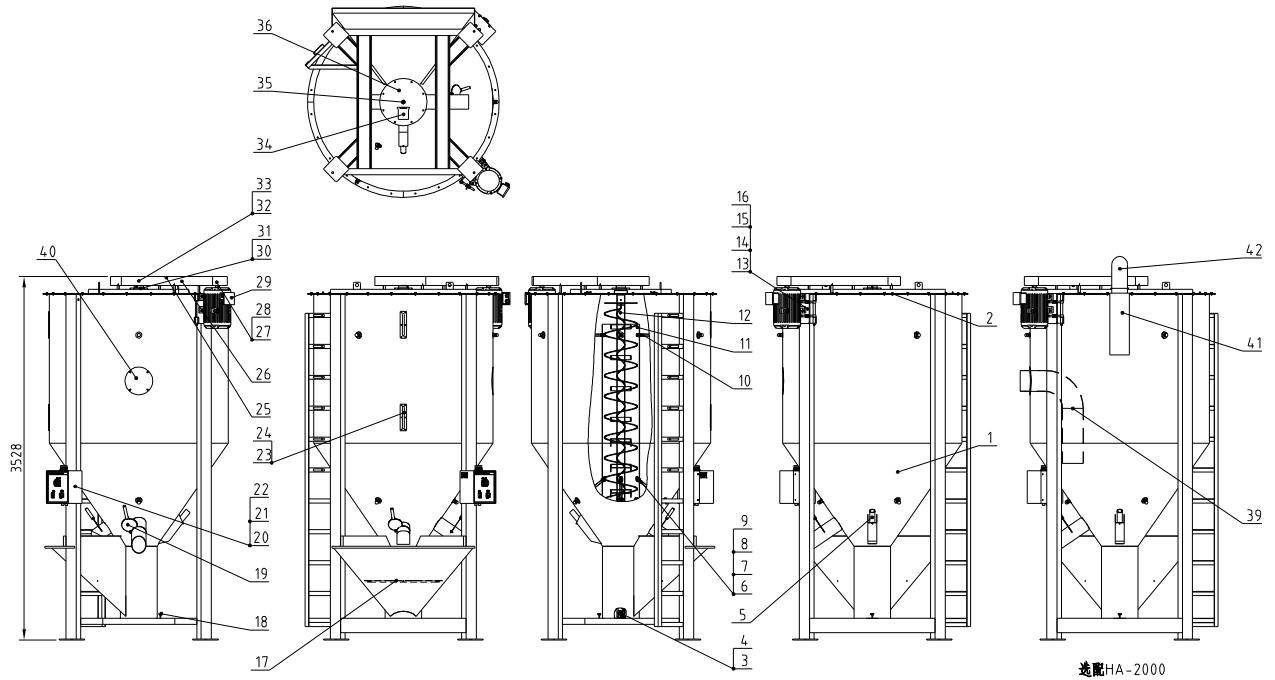

选配HA-2000

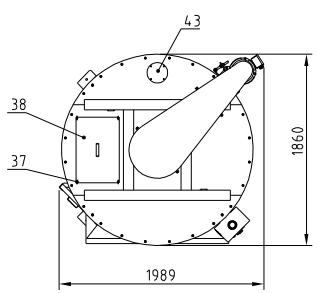

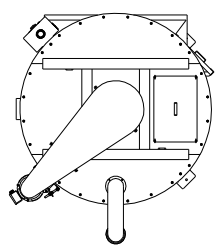

序号	代　号	名　称	材 料	数量	备 注
43	SVM-1000U-F-09	顶盖板		1	借用
42	SVM-1000U-F-03	出风管		1	借用/选配
41	BP82321900144	高速材料1/Φ190*600(SF-23/20)SF-23-2-04		1	选配
40	SVM-4000U-E-06	入风口盖板		1	
39	SVM-4000U-E-05	入风管		1	选配
38	SVM-4000U-04	上清理门		1	
37	YW69061000100	蝶形螺栓GB/T 3098 M6x10		4	
36	SVM-4000U-D-ALL	底板焊接SVM-4000U-D-ALL		1	
35	YW04010100000	注油管Φ10*1(细牙)GB/T1152-45		1	
34	SVM-4000U-07	清料闸板		1	
33	YW30302200000	锥套3020(孔径Φ65)		1	
32	YW30450300000	威欧特皮带轮SPA450-3		1	
31	YR20245800000	羊毛毡10*1000*1000MM		1	
30	BL342200004120	速座轴承UFC215 SVM-2000U-11		1	
29	YM50103000200	电机YE3-90S2-2kW-2P-B5 SHINI/400/460V		1	
28	YW30203800000	皮带轮锥套3012-2517(SF-23)配2.5D/5.5D两用		1	
27	YW30112300000	威欧特皮带轮SPA118-3		1	
26	YR00315000100	威欧特V型皮带SPA-3150		3	
25	SVM-4000U-03	护罩		1	
24	BW09000630040	六角法兰面螺栓(镀锌)SHM-12-1-15(国标高强8.8)		2	
23	YR40001200000	圆盘方头螺栓SHM-12-1-120(镀锌) 材质:8.8(镀锌)		2	
22	SVM-160U-E-03	电器安装板		1	借用
21	SVM-160U-E-02	电控箱盖		1	借用
20	SVM-1000U-E-01	电控箱体		1	借用
19	SVM-1000U-07	卸料口闸板		1	借用
18	YR40083500000	五星把手B型M8*35		1	
17	SVM-4000U-08	滤网		1	
16	SVM-1000U-16	梅花螺杆套筒		1	借用
15	SVM-1000U-18	电机固定螺杆		2	借用
14	SVM-2000U-09	皮带轴轴使SVM-2000U-09		2	借用
13	SVM-4000U-05	电机座板		1	
12	SVM-4000U-C-ALL	搅拌组合SVM-4000U-C-ALL		1	
11	SVM-4000U-01	套筒		1	
10	SVM-4000U-02	螺杆1SVM-4000U-02		3	
9	YW64002001100	盖形螺母M20(SUS304)		6	
8	SVM-1000U-04	螺杆垫片		12	借用
7	YW61200200000	六角螺帽GB/T6170 M20x2.5-A2-70(SUS)		18	
6	SVM-4000U-09	螺杆2		3	
5	SVM-1000U-20	2寸吸料管SVM-1000U-20		1	借用
4	YR20680600000	骨架油封62*35*8 (丁晴橡膠)		1	
3	YW09332000000	圆锥滚子轴承HR33206J (NSK)		1	
2	SVM-4000U-E-04	桶盖焊接		1	
1	SVM-4000U-E-03	桶体焊接		1	

					制图		版号	0	标题	SVM-4000U 欧化立式混合机	图号 SVM-4000U-ALL
					设计		核准				
					校对						
标记	更改前	更改后	更改人	日期	审核		日期	20261029	SHINI 信易電熱機械股份有限公司 Shini Plastics Technologies, Inc.		

比例	1:46	数量	1
		材质	组合件
表面要求		/	
物料号		/	

机器版本号	Ver E

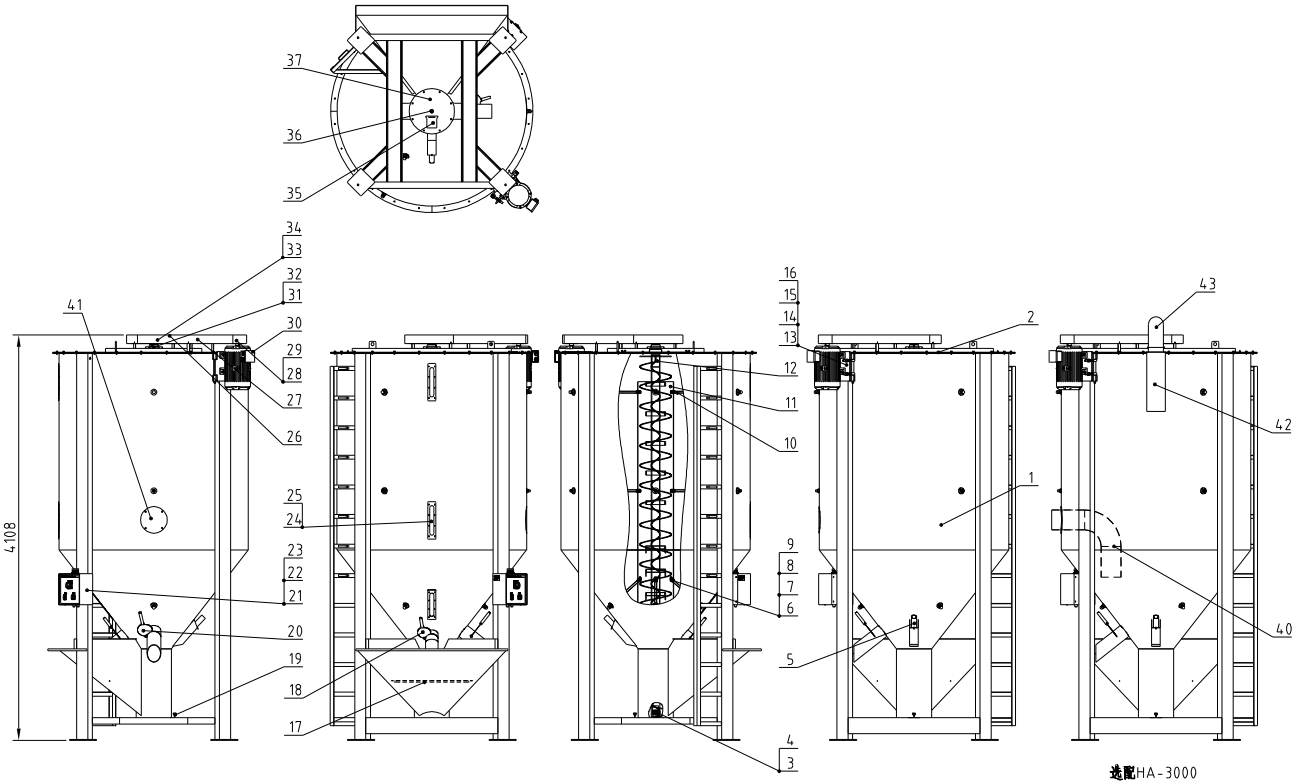

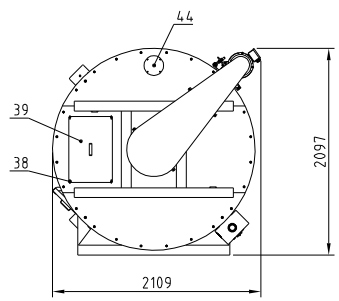

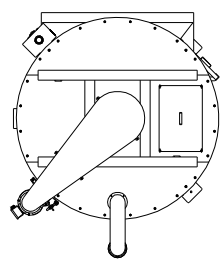

序号	代号	名称	材料	数量	备注
44	SVM-1000U-F-09	顶盖板		1	借用
43	SVM-1000U-F-03	出风管		1	借用/选配
42	BP82321900144	基座有架1/4100*600(SF-23/20)SF-23-T-04		1	选配
41	SVM-6000U-F-06	入风口盖板		1	
40	SVM-6000U-F-05	入风管		1	选配
39	SVM-6000U-06	上清理门		1	
38	YW6906100010 0	螺形螺栓GB/T 3098 M6x10		4	
37	SVM-6000U-D-ALL	底板焊接SVM-6000U-D-ALL(已加工)		1	
36	YW04010100000	注油嘴M10*1(细牙)GB/T1152-45		1	
35	SVM-4000U-07	清料闸板		1	借用
34	YW30302000700	威欧特锥套3020-70		1	
33	YW30450400000	威欧特皮带轮SPA450-4		1	
32	YR20245800000	羊毛毡10*1000*1000MM		0	
31	YW11021500800	带凸盖圆形座外球面轴承UCFC215		1	
30	YM50103000300	电机TLE80G-WZZZ-2M4-7.5/1.5HZS0/400/460V		1	
29	YW30203800000	皮带轮锥套2012-30(SF-23)配2.5HA/5.5HP用		1	
28	YW30118400400	威欧特皮带轮SPA118-4		1	
27	YR00335000000	威欧特V型皮带SPA-3350		4	
26	SVM-6000U-03	护罩		1	
25	SS-1T-07	视料窗压板		3	借用
24	BR90100800010	视料窗板SS-1T-08（亚克力）		3	
23	SVM-160U-E-03	电器安装板		1	借用
22	SVM-160U-E-02	电控箱盖		1	借用
21	SVM-6000U-E-01	电控箱体		1	
20	SVM-1000U-07	卸料口闸板		1	借用
19	YR40083500000	五星把手B型M8*35		1	
18	SVM-1000U-19	落料口闸板		1	借用
17	SVM-6000U-08	滤网		1	
16	SVM-1000U-16	梅花螺杆套筒		1	借用
15	BL55005000120	精致端焊SG-50-C-02-03(A级)(SUS201)		2	
14	SVM-1000U-09	电机固定座焊接SVM-1000U-09		2	借用
13	SVM-6000U-05	电机座板		1	
12	SVM-6000U-C-ALL	搅拌组合SVM-6000U-C-ALL		1	
11	SVM-6000U-01	套筒		1	
10	SVM-6000U-02	螺杆一SVM-6000U-02		8	
9	YW64002001100	盖形螺母M20(SUS304)		12	
8	SVM-1000U-04	螺杆垫片		24	借用
7	YW61200200000	六角螺帽GB/T6170 M20x2.5-A2-70(SUS)		36	
6	SVM-6000U-09	螺杆二SVM-6000U-09		4	
5	SVM-1000U-20	2寸吸料管SVM-1000U-20		1	借用
4	YR20724000000	骨架油封72*40*10(丁晴橡膠)		1	
3	YW09332000700	圆锥滚子轴承HR33207J(NSK)		1	
2	SVM-6000U-F-04	桶盖焊接		1	
1	SVM-6000U-F-03	桶体焊接		1	

标记	更改前	更改后	更改人	日期	制图		版号	0
					设计		核准	
					校对			
					审核		日期	20261029

标题	SVM-6000U 欧化立式混合机	图号	SVM-6000U-ALL	比例	1:48	数量	1
						材质	组合件
				表面要求		/	
				物料号		/	

信易電熱機械股份有限公司
Shini Plastics Technologies, Inc.

机器版本号	Ver.F

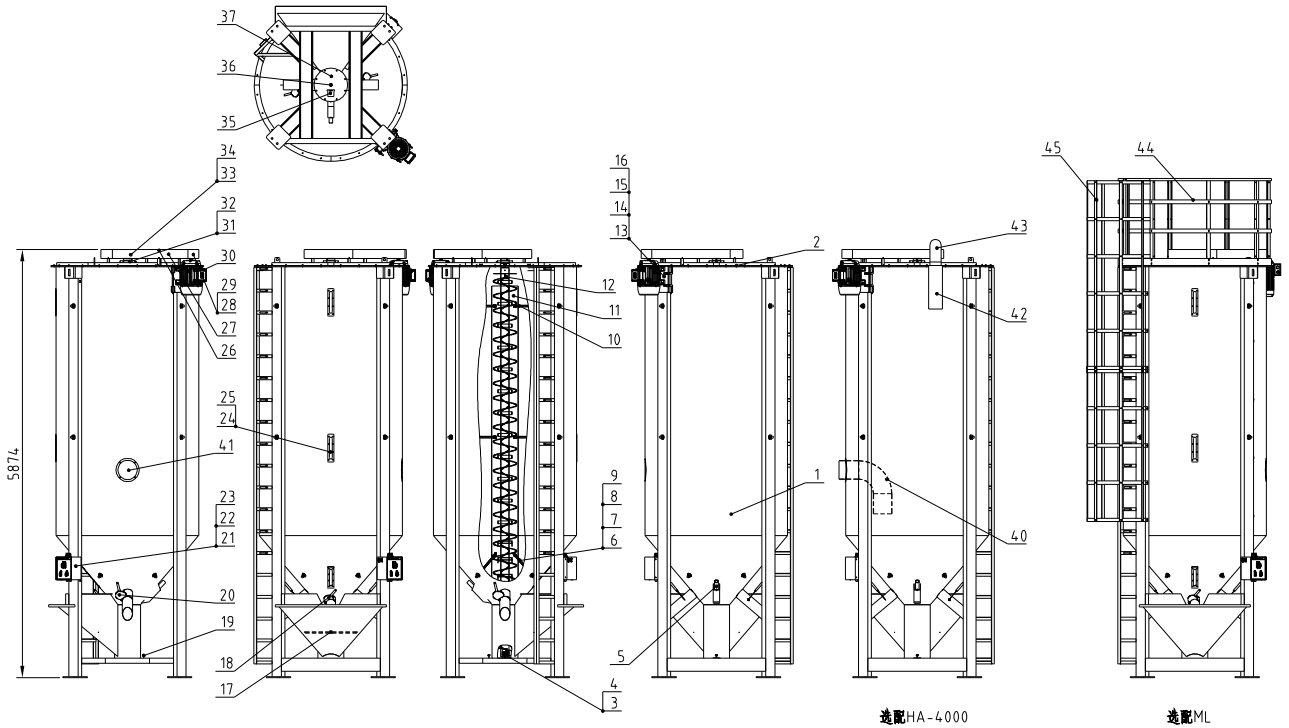

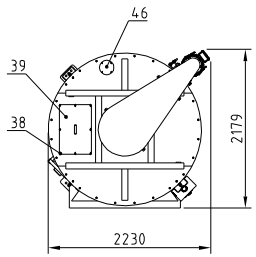

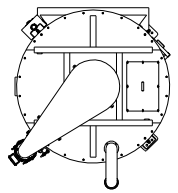

序号	代号	名称	材料	数量	备注
46	SVM-1000U-F-09	顶盖板		1	借用
45	SVM-10000U-G-02	护梯组合		1	选配
44	SVM-10000U-G-01	护栏组合		1	选配
43	SVM-1000U-F-03	出风管		1	借用/选配
42	BP82321900144	基座布套1/910*600(SF-23/20)SF-23-T-04		1	选配
41	SVM-10000U-F-06	入风口盖板		1	
40	SVM-10000U-F-05	入风管		1	选配
39	SVM-10000U-07	上清理门		1	
38	YW69061000100	蝶形螺栓GB/T 3098 M6x10		8	
37	SVM-10000U-D-ALL	底板焊接		1	
36	YW04010100000	注油管M10*1(细牙)GB/T1152-45		1	
35	SVM-10000U-08	清料闸板		1	
34	YW30353500800	威歐特锥套3535-80		1	
33	YW30630500100	威歐特皮帶輪SPA630-5		1	
32	YR20245800000	羊毛氈10*1000*1000MM		0.05	
31	YW09021800000	連座軸承UCFC218		1	
30	YM10100005700	电机YTL2003-1HB23-4AM4-7.5/11HB3D/ESN/460V		1	
29	YW30204200200	皮帶輪座2012-42(SF-23)配11XT電鍍		1	
28	YW30112500100	威歐特皮帶輪SPA112-5		1	
27	YR00375000000	威歐特V型皮帶SPA-3750		5	
26	SVM-10000U-04	护罩		1	
25	SS-1T-07	視料窗压板		3	借用
24	BR90100800010	視料窗板SS-1T-08（亚克力）		3	
23	SVM-160U-E-03	电器安装板		1	借用
22	SVM-160U-E-02	电控箱盖		1	借用
21	SVM-10000U-E-01	电控箱体		1	
20	SVM-1000U-07	卸料口闸板		2	借用
19	YR40083500000	五星把手B型M8*35		1	
18	SVM-1000U-19	落料口闸板		1	借用
17	SVM-10000U-12	滤网		1	
16	SVM-10000U-10	梅花螺杆套筒		1	
15	BL55005000120	轴套座SG-50-C-02-03(A级)(SUS201)		2	
14	SVM-10000U-06	电机固定座转销		2	
13	SVM-10000U-05	电机座板		1	
12	SVM-10000U-C-ALL	搅拌组合		1	
11	SVM-10000U-01	套筒		1	
10	SVM-10000U-02	螺杆1		8	
9	YW64002001100	盖形螺母M20(SUS304)		12	
8	SVM-1000U-04	螺杆垫片		24	借用
7	YW61200200000	六角螺帽GB/T6170 M20x2.5-A2-70(SUS)		36	
6	SVM-10000U-03	螺杆2		4	
5	SVM-1000U-20	2寸吸料管SVM-1000U-20		1	借用
4	YR20804500000	骨架油封80*45*12(丁晴橡膠)		1	
3	YW09332800000	圓錐滾子軸承HR33208J(NSK)		1	
2	SVM-10000U-F-04	桶盖焊接		1	
1	SVM-10000U-F-03	桶体焊接		1	

					制图		版号	0	标题	SVM-10000U 总装图	图号 SVM-10000U-ALL
					设计		核准				
					校对						
标记	更改前	更改后	更改人	日期	审核		日期	20261029	SHINI 信易電熱機械股份有限公司 Shini Plastics Technologies, Inc.		

比例	1:65	数量	1
		材质	组合件
表面要求		/	
物料号		/	