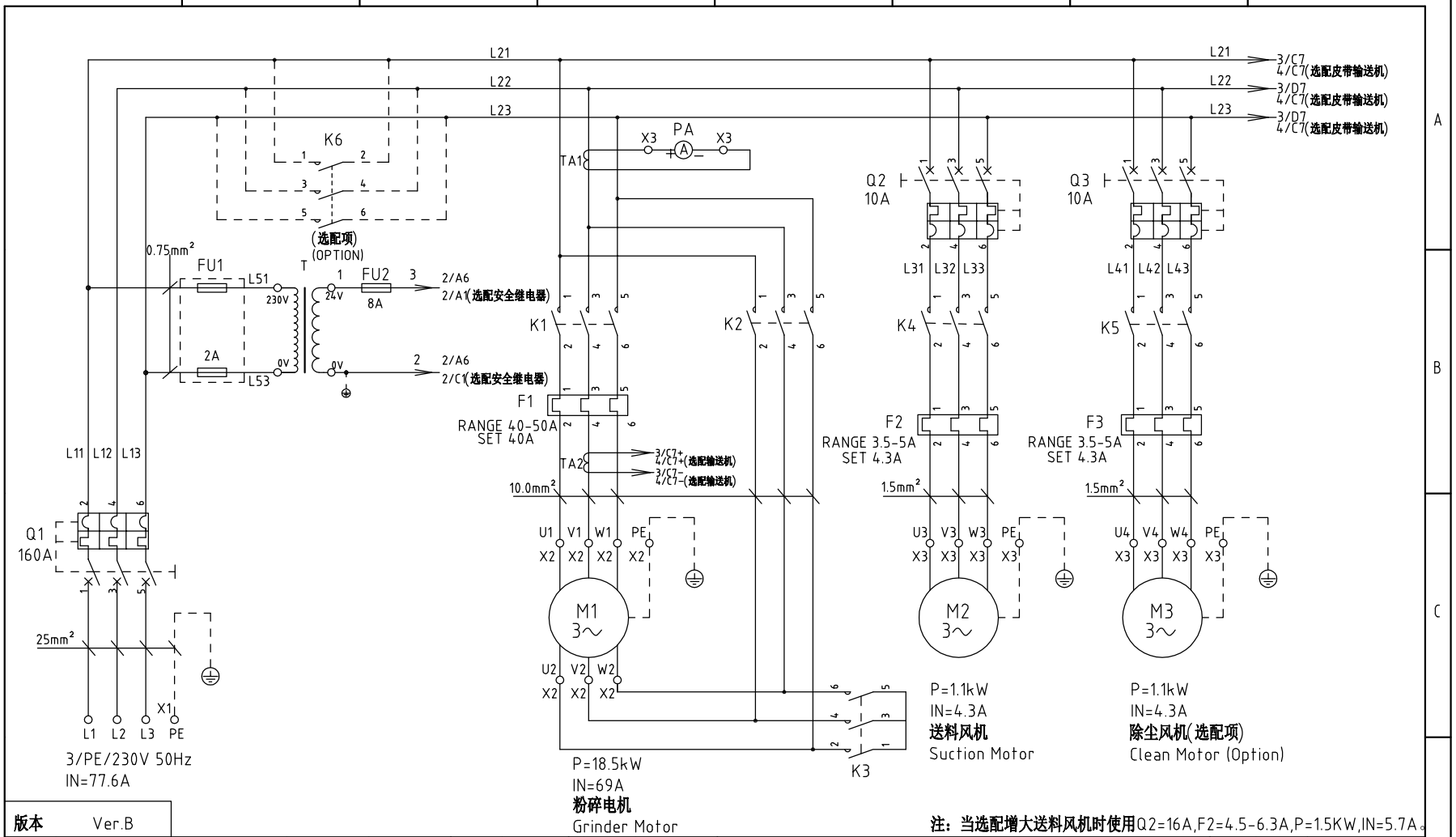

注：当选配增大送料风机时使用Q2=16A,F2=4.5-6.3A,P=1.5KW,IN=5.7A。

版本	Ver.B											
					制图		版号	G	标题 SG-3650 主电路图	图号 SG-3650-CE-230V-G-1	比例	第 1 张
					设计		核准				标准 CE	共 8 张
					校对				SHINI 信易電熱機械股份有限公司 Shini Plastics Technologies, Inc.		机器电压	230V
标记	更改前	更改后	更改人	日期	审核		日期	20180211			机器频率	50Hz

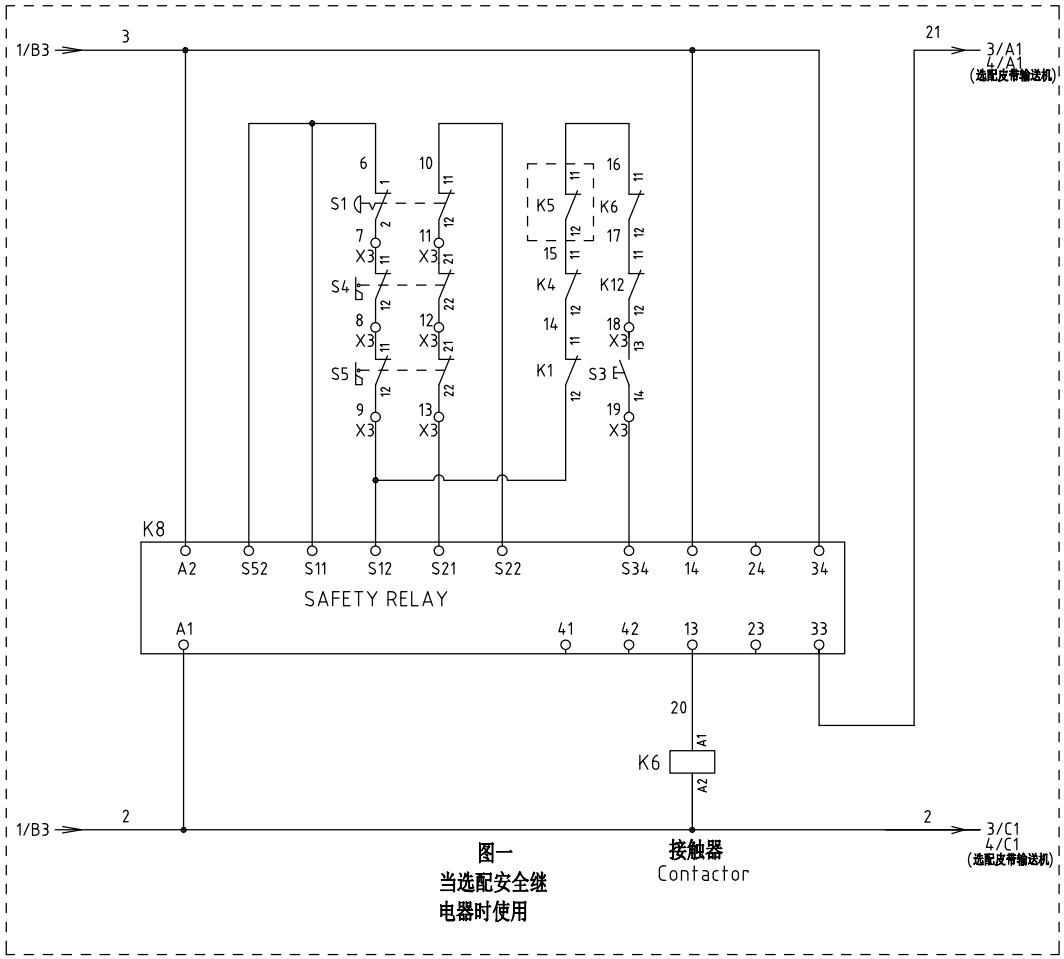

图一
当选配安全继
电器时使用

接触器
Contactor

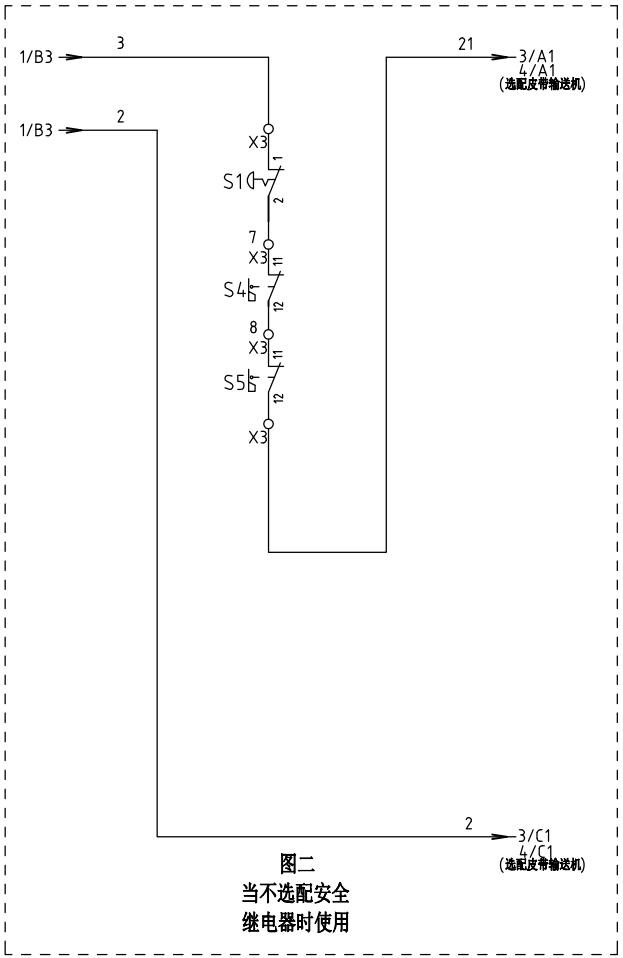

图二
当不选配安全
继电器时使用

版本	Ver.B												
					制图		版号	G	标题 SG-3650 控制电路图一	图号 SG-3650-CE-230V-G-2	比例		第 2 张
					设计		核准				标准	CE	共 8 张
					校对				SHINI 信易電熱機械股份有限公司 Shini Plastics Technologies, Inc.		机器电压	230V	
标记	更改前	更改后	更改人	日期	审核		日期	20180211			机器频率	50Hz	

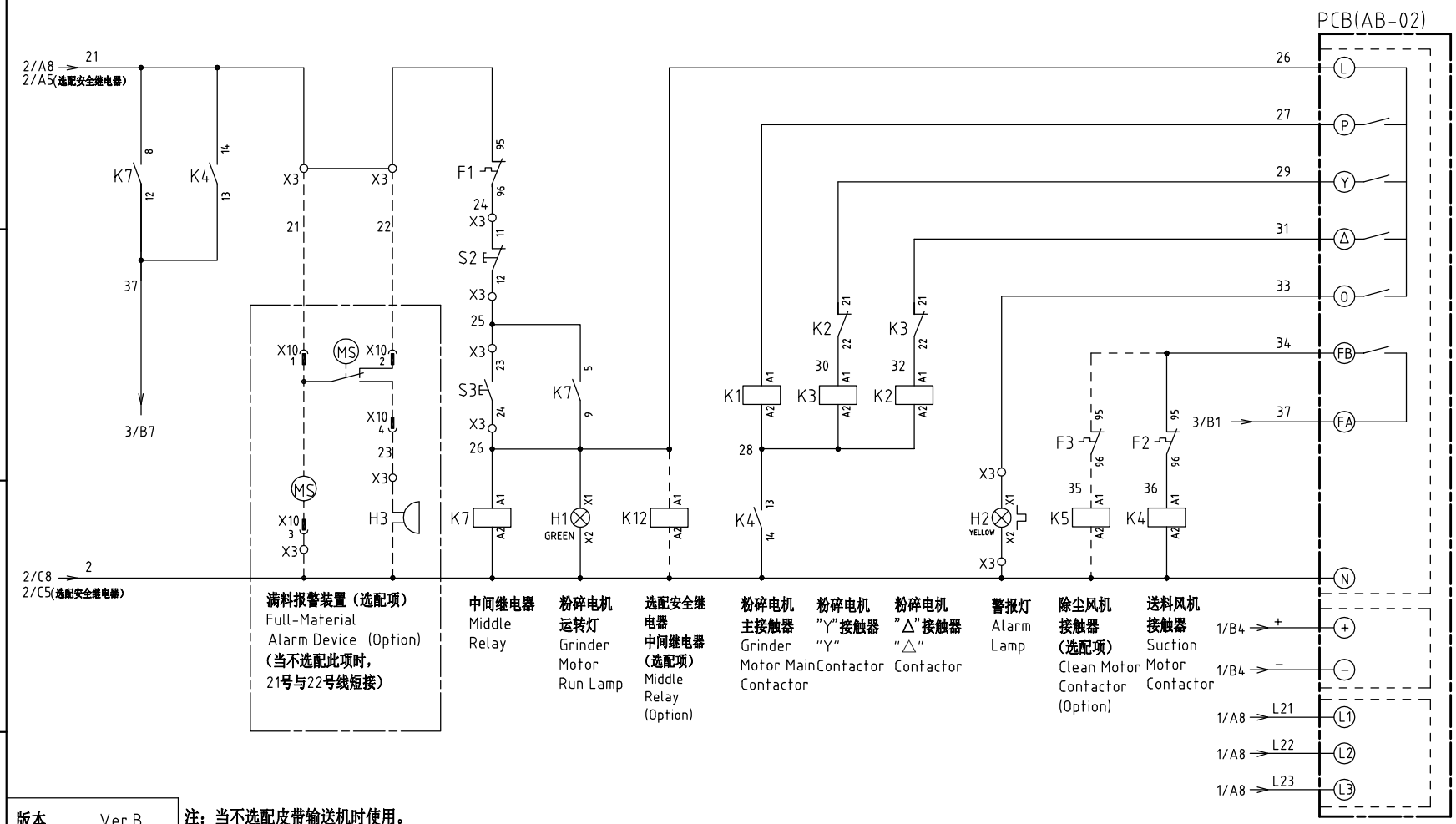

版本	Ver.B	注：当不选配皮带输送机时使用。												
					制图		版号	G	标题	SG-3650 控制电路图二	图号	SG-3650-CE-230V-G-3	比例	第 3 张
					设计		核准						标准 CE	共 8 张
					校对								机器电压	230V
标记	更改前	更改后	更改人	日期	审核		日期	20180211					机器频率	50Hz

信易電熱機械股份有限公司
Shini Plastics Technologies, Inc.

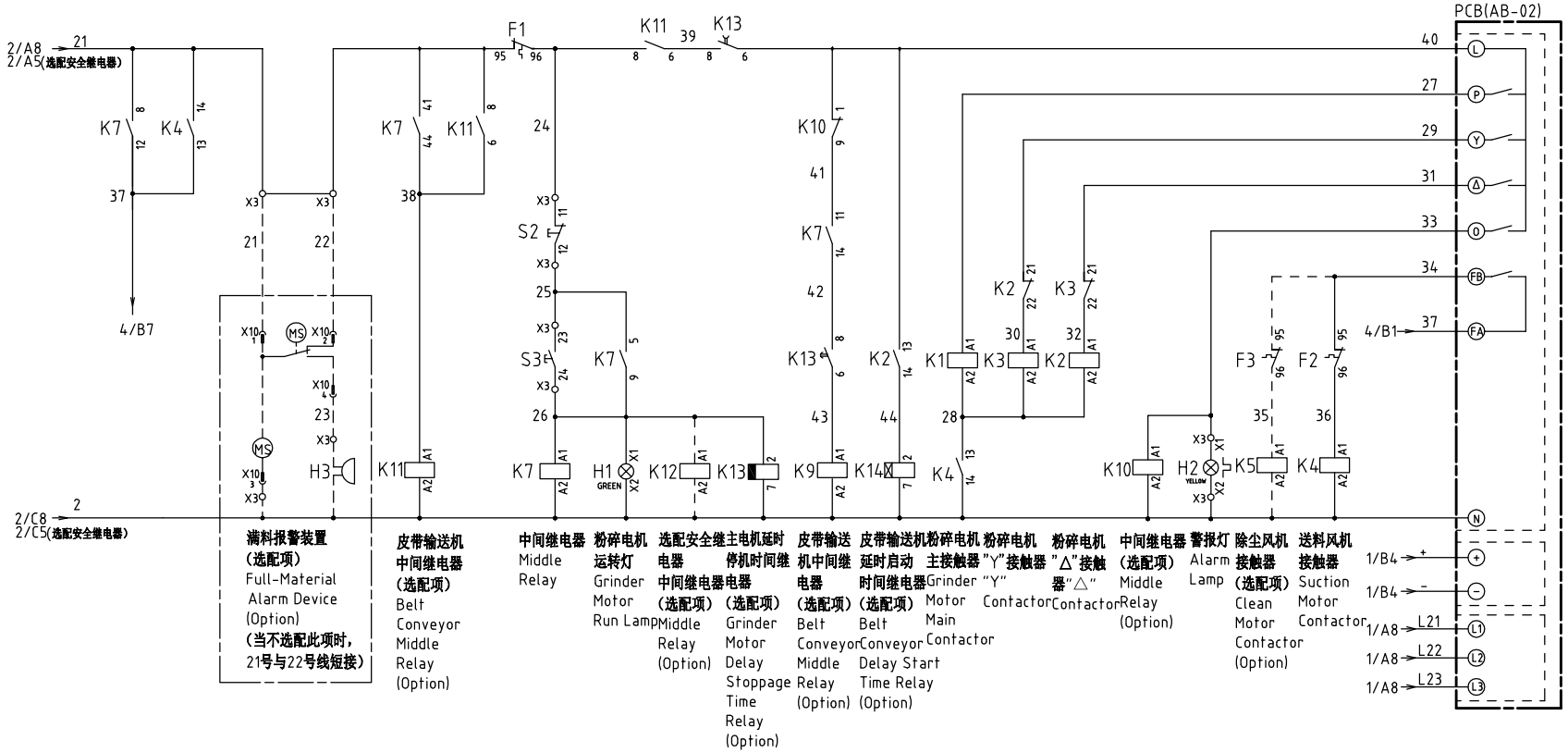

版本	Ver.B	注：当选配皮带输送机时使用。												
					制图		版号	G	标题	SG-3650 控制电路图三	图号	SG-3650-CE-230V-G-4	比例	第 4 张
					设计		核准						标准 CE	共 8 张
					校对								机器电压	230V
标记	更改前	更改后	更改人	日期	审核		日期	20180211					机器频率	50Hz

信易電熱機械股份有限公司
Shini Plastics Technologies, Inc.

选配皮带输送机控制触点接线示意图

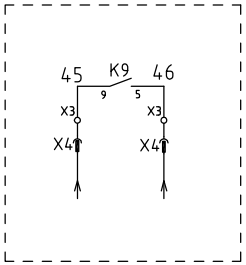

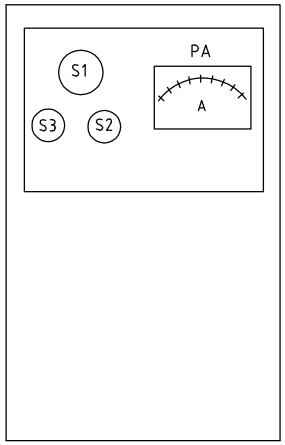

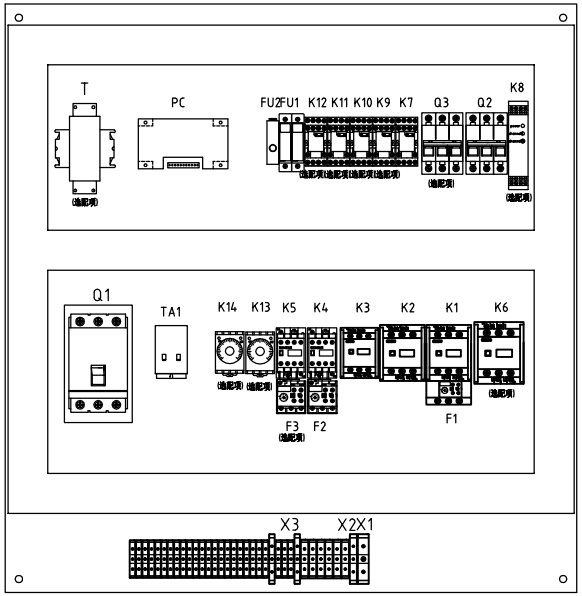

X4金属接头接线示意图
接皮带输送机
（选配项）

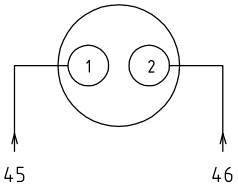

X10金属接头接线示意图
接满料报警装置
（选配项）

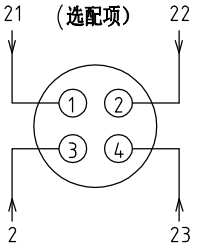

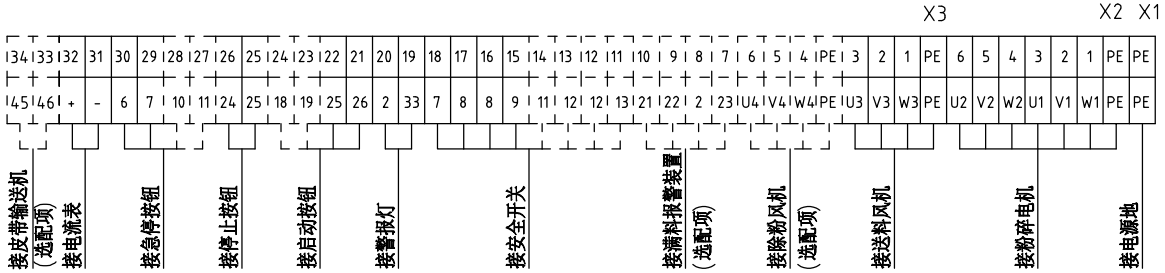

注：当不选配安全继电器时将6号端子改为3号，9号端子改为21号。

版本	Ver.B				制图		版号	G	标题 SG-3650 电气元件布置图	图号 SG-3650-CE-230V-G-5	比例		第 5 张
					设计		核准				标准	CE	共 8 张
					校对				SHINI 信易電熱機械股份有限公司 Shini Plastics Technologies, Inc.		机器电压	230V	
标记	更改前	更改后	更改人	日期	审核		日期	20180211			机器频率	50Hz	

序号/NO.	符号/Symbol	名称/Name	制造商/Manufacturer	型号/Type	规格/Specification	数量/Number	物料编号/Material number	备注/Remark
1	Q1	门连锁断路器/Gate circuit breaker	ABB	2B250TMF160	160A	1	YE41161500000	
2	Q2	断路器/Circuit breaker	TECO	BM-63C	10A	1	YE40301003000	(5)此项更改
3	Q2	断路器/Circuit breaker	TECO	BM-63C	16A	1	YE40301603000	(7)此项更改
4	Q3	断路器/Circuit breaker	TECO	BM-63C	10A	1	YE40301003000	(2)
5	K1	接触器/Contactor	SIEMENS	3RT5036-1AC20	24VAC 50/60Hz	1	YE00503602600	
6		辅助触点/Auxiliary Contactor	SIEMENS	3RH5921-1CA01	1NC	1	YE00592110100	(4)
7	K2	接触器/Contactor	SIEMENS	3RT5036-1AC20	24VAC 50/60Hz	1	YE00503602600	
8		辅助触点/Auxiliary Contactor	SIEMENS	3RH5921-1CA01	1NC	1	YE00592110100	
9		辅助触点/Auxiliary Contactor	SIEMENS	3RH5921-1CA10	1NO	1	YE00592110000	(6)
10	K3	接触器/Contactor	SIEMENS	3RT5035-1AC20	24VAC 50/60Hz	1	YE00503502600	
11		辅助触点/Auxiliary Contactor	SIEMENS	3RH5921-1CA01	1NC	1	YE00592110100	
12	K4	接触器/Contactor	SIEMENS	3RT6016-1AB01	24VAC 50/60Hz	1	YE00601602500	(5)此项更改
13	K4	接触器/Contactor	SIEMENS	3RT6016-1AB01	24VAC 50/60Hz	1	YE00601602500	(7)此项更改
14		辅助触点/Auxiliary Contactor	SIEMENS	3RH6911-1HA11	1NC+1NO	1	YE00691100100	
15	K5	接触器/Contactor	SIEMENS	3RT6016-1AB02	24VAC 50/60Hz	1	YE00601602600	(2)
16	K6	接触器/Contactor	SIEMENS	3RT5045-1AC20	24VAC 50/60Hz	1	YE00504502600	(4)
17		辅助触点/Auxiliary Contactor	SIEMENS	3RH5921-1CA01	1NC	1	YE00592110100	(4)
18	K7	中间继电器/Middle relay	Honeywell	GR-2C-AC24V	24VAC	1	YE03022400300	
19	K7	中间继电器/Middle relay	Honeywell	GR-4C-AC24V	24VAC	1	YE03042400300	(6)
20	K8	安全继电器/Safety relay	PILZ	PNOZ×2.8P	24V AC/DC	1	YE04023000000	(4)
21	T	互感变压器/Transformer	BAIYUN	IN=230V OUT=24V	230VA	1	YE70023005700	(4)
22	K9 K10 K11	中间继电器/Middle relay	Honeywell	GR-2C-AC24V	24VAC	3	YE03022400300	(6)
23	K12	中间继电器/Middle relay	Honeywell	GR-2C-AC24V	24VAC	1	YE03022400300	(4)
24	K13	定时器/Timer	YUYUN	TRF-N/3M	24VAC	1	YE86032400000	(6)
25	K14	定时器/Timer	YUYUN	TH3A-NAB 60S	24VAC	1	YE86602400300	(6)

版本 Ver.B

注：(1)表示非电控箱内材料; (2)表示除尘马达选配件; (3)表示满料报警装置选配件; (4)表示安全继电器选配件; (5)表示选用标准风机选项; (6)表示皮带输送机选配件; (7)表示增大送料风机功率选项。

标记	更改前	更改后	更改人	日期				
					制图		版号	G
					设计		核准	
					校对			
					审核		日期	20180211

标题 SG-3650 电气元件明细表一

图号 SG-3650-CE-230V-G-6

比例 / 第 6 张

标准 CE 共 8 张

机器电压 230V

机器频率 50Hz

信易電熱機械股份有限公司
Shini Plastics Technologies, Inc.

序号/NO.	符号/Symbol	名称/Name	制造商/Manufacturer	型号/Type	规格/Specification	数量/Number	物料编号/Material number	备注/Remark
26	F1	热过载继电器/Overload relay	SIEMENS	3RU5136-4HB0	40-50A	1	YE01513600900	
27	F2	热过载继电器/Overload relay	SIEMENS	3RU6116-1FB0	3.5-5A	1	YE01160350000	(5)此项更改
28	F2	热过载继电器/Overload relay	SIEMENS	3RU6116-1GB0	4.5-6.3A	1	YE01160450000	(7)此项更改
29	F3	热过载继电器/Overload relay	SIEMENS	3RU6116-1FB0	3.5-5A	1	YE01160350000	(2)
30	FU1	熔断器/Fuse	CHINT	RT28-32	2P	1	YE41032200000	
31		熔断器芯/Fuse core	CHINT	10×38 500V	2A	2	YE46002000100	
32	FU2	熔断器/Fuse	YINDA	FS-10	2A	1	YE41001000000	(4)
33		玻璃保險管	---	---	8A	1	YE46863000200	
34	X1	端子排/Terminal	HoneyWell	35mm²PE	-----	1	YE60003503500	
35	X2	端子排/Terminal	HoneyWell	10mm²	-----	6	YE60001003200	
36			HoneyWell	10mm²PE	-----	1	YE60001003500	
37	X3	端子排/Terminal	HoneyWell	2.5mm²	-----	17	YE60002503200	
38			HoneyWell	2.5mm²PE	-----	1	YE60002503400	
39			HoneyWell	2.5mm²	-----	3	YE60002503200	(2)
40			HoneyWell	2.5mm²PE	-----	1	YE60002503400	(2)
41			HoneyWell	2.5mm²	-----	4	YE60002503200	(3)
42			HoneyWell	2.5mm²	-----	8	YE60002503200	(4)
43			HoneyWell	2.5mm²	-----	2	YE60002503200	(6)
44	X4	金属接头/Metal tie in	SHINI	PLT-162-RR(公)	2P	1	YE68016200100	(1)(6)
45	X10	金属接头/Metal tie in	SHINI	PLT-254PM	4P	1	YE68025400000	(1)(3)
46			SHINI	PLT-254RF	4P	1	YE68025400100	(1)(3)
47	S1	急停按钮/Emergency stop button	SCHNEIDER	XB2BS542C	400VAC	1	YE11254200000	(1)
48		触点块/Contact block	SCHNEIDER	ZB2BE102C	1NC	1	YE00210203100	(1)(4)
49	S2	停止按钮/Stop botton	SCHNEIDER	XB2BA22C	400VAC	1	YE11222000000	(1)
50	S3,H1	启动按钮(带灯)/Start button	SCHNEIDER	XB2BW33B1C	24VAC	1	YE11233100000	(1)

版本 Ver.B

注：(1)表示非电控箱内材料; (2)表示除尘马达选配件; (3)表示满料报警装置选配件; (4)表示安全继电器选配件; (5)表示选用标准风机选项; (6)表示皮带输送机选配件; (7)表示增大送料风机功率选项。

标记	更改前	更改后	更改人	日期	制图		版号	G
					设计		核准	
					校对			
					审核		日期	20180211

标题 SG-3650 电气元件明细表二

图号 SG-3650-CE-230V-G-7

比例 / 第 7 张

标准 CE 共 8 张

机器电压 230V

机器频率 50Hz

信易電熱機械股份有限公司
Shini Plastics Technologies, Inc.

序号/NO.	符号/Symbol	名称/Name	制造商/Manufacturer	型号/Type	规格/Specification	数量/Number	物料编号/Material number	备注/Remark
51		触点块/Contact block	SCHNEIDER	ZB2BE101C	1NO	1	YE00210103100	(1)(4)
52	S4,S5	安全开关/Safety switch	SCHMERSRC	AZ15-02ZVRK-1476	AZ-15	2	YE16147600100	(1)
53	S4,S5	安全开关/Safety switch	SCHMERSRC	AZ16-02ZVRK-1476	AZ-16	2	YE16147600000	(1)(4)
54	H2	警报灯/Alarm lamp	SHINI	LED-3051	24VAC	1	YE83305100900	(1)
55	H3	蜂鸣器/Buzzer	TEND	EA-2	24VAC	1	YE84240200000	(1)(3)
56	MS	料位开关/Feed position motor	SIPAI	SR-80	24VAC	1	YE15802400100	(1)(3)
57	PA	电流表/Galvanometry	SFIM	DH-670	100/5A	1	YE25671000000	(1)
58	TA1	电流互感器/Current mutual inductance	RATIO	RCT-35	100/5A	1	YE04100500000	
59	TA2	电流互感器/Current mutual inductance	YUYUN	-----	5-100A	1	-----	线路板自带
60	PCB	微电脑板/PCB	YUYUN	AB-02	24VAC	1	YE80022400100	
61	M1	粉碎电机/Granulating motor	-----	18.5KW	230V 50HZ	1	-----	(1)
62	M2	吸料风机/Solution blower	-----	1.1KW	230V 50HZ	1	-----	(1)(5)
63	M2	吸料风机/Solution blower	-----	1.5KW	230V 50HZ	1	-----	(1)(7)
64	M3	除尘风机/Dust blower	-----	1.1KW	230V 50HZ	1	-----	(1)(2)
65		终端固定件	HONEYWELL	----	----	5	YE60000003900	

版本 Ver.B

注：(1)表示非电控箱内材料; (2)表示除尘马达选配件; (3)表示满料报警装置选配件; (4)表示安全继电器选配件; (5)表示选用标准风机选项; (6)表示皮带输送机选配件; (7)表示增大送料风机功率选项。

标记	更改前	更改后	更改人	日期	制图		版号	G
					设计		核准	
					校对			
					审核		日期	20180211

标题 SG-3650 电气元件明细表三

图号 SG-3650-CE-230V-G-8

信易電熱機械股份有限公司 Shini Plastics Technologies, Inc.

比例	/	第 8 张
标准	CE	共 8 张
机器电压	230V	
机器频率	50Hz	

序号/NO.	符号/Symbol	名称/Name	制造商/Manufacturer	型号/Type	规格/Specification	数量/Number	物料编号/Material number	备注/Remark
1		导轨H66-TR*1米(镀彩锌)			BA	0.90	YE90660100000	
2		PVC线槽35*50*2M白色			PCS	1.200	YR40355000000	
3		厚头螺丝M4*6达克锈			PCS	28.000	YW63040600000	
4		厚头螺丝M4*12(达克锈)			PCS	4.000	YW63041200100	
5		平垫圈 GB/95-2002 4			PCS	29.000	YW66041000000	
6		塑胶外壳SI-4T线路板用			PCS	1.000	YR40000400100	
7		电线10*1C黑色/软线			M	6.000	YE50100140000	
8		电线1.5*1C*200M黄绿线			M	2.000	YE50125140300	
9		电线1.5*1C黑色/软线			M	4.000	YE50015100000	
10		电线0.75*1C*200M红色			M	17.000	YE50750100000	
11		端子1-4Y(1000PCS/包)			PAC	0.020	YE60100440200	
12		管形端子E1008			PCS	26.000	YE60100800200	
13		管形端子E1508			PCS	10.000	YE60150800000	
14		管形端子E10-12红			PCS	3.000	YE60101200000	
15		端子3-5Y(500PCS/包)			PAC	0.020	YE60300540200	
16		端子5-5Y(500PCS/包)			PAC	0.030	YE60500540100	
17		管形端子E6012黑色			PCS	15.000	YE60601200000	
18		绝缘端子胶套10mm红			PCS	5.000	YE61001040000	
19		绝缘端子胶套10mm黄			PCS	5.000	YE61001000200	
20		绝缘端子胶套10mm蓝			PCS	5.000	YE61001040300	
21		管形端子E2508			PCS	3.000	YE60250840000	
22		管形绝缘端子E4009			PCS	3.000	YE60400940000	
23		管形端子E16-12绿			PCS	4.000	YE60161200000	
24		端子1.25-3Y(1000pcs/包)			PAC	0.008	YE60125340000	
25		端子2-4Y(1000PCS/包)			PAC	0.020	YE60200440100	

版本 Ver.B

注：(1)表示非电控箱内材料

					制图		版号	G	标题 SG-3650 电气元件明细表四	图号 SG-3650-CE-230V-G-8-1	比例	第 8-1 张
					设计		核准				标准 CE	共 8 张
					校对				SHINI 信易電熱機械股份有限公司 Shini Plastics Technologies, Inc.		机器电压	230V
标记	更改前	更改后	更改人	日期	审核		日期	20180211			机器频率	50Hz

序号/NO.	符号/Symbol	名称/Name	制造商/Manufacturer	型号/Type	规格/Specification	数量/Number	物料编号/Material number	备注/Remark
26		端子3-5R(500pcs/包)			PAC	0.002	YE60305400000	
27		端子8-16R(200PCS/包)			PCS	8.000	YE60801600000	
28		电线10.0*1C黑色			M	10.000	YE50100140000	
29		绝缘端子胶套25mm紅			PCS	4.000	YE61002500000	
30		绝缘端子胶套25mm黄			PCS	4.000	YE61002500200	
31		绝缘端子胶套25mm蓝			PCS	4.000	YE61002500300	
32		标示套管2.5mm(100M/卷)			RL	0.010	YR70002540200	
33		标示套管1.5MM(100米/卷)			RL	0.003	YR70151000000	
34		电缆线1.5*4C*2M			BA	1.000	BE51040200250	(1)

版本 Ver.B

注：(1)表示非电控箱内材料

标记	更改前	更改后	更改人	日期				
					制图		版号	G
					设计		核准	
					校对			
					审核		日期	20180211

标题 SG-3650 电气元件明细表五

图号 SG-3650-CE-230V-G-8-2

信易電熱機械股份有限公司
Shini Plastics Technologies, Inc.

比例		第 8-2 张
标准	CE	共 8 张
机器电压	230V	
机器频率	50Hz	

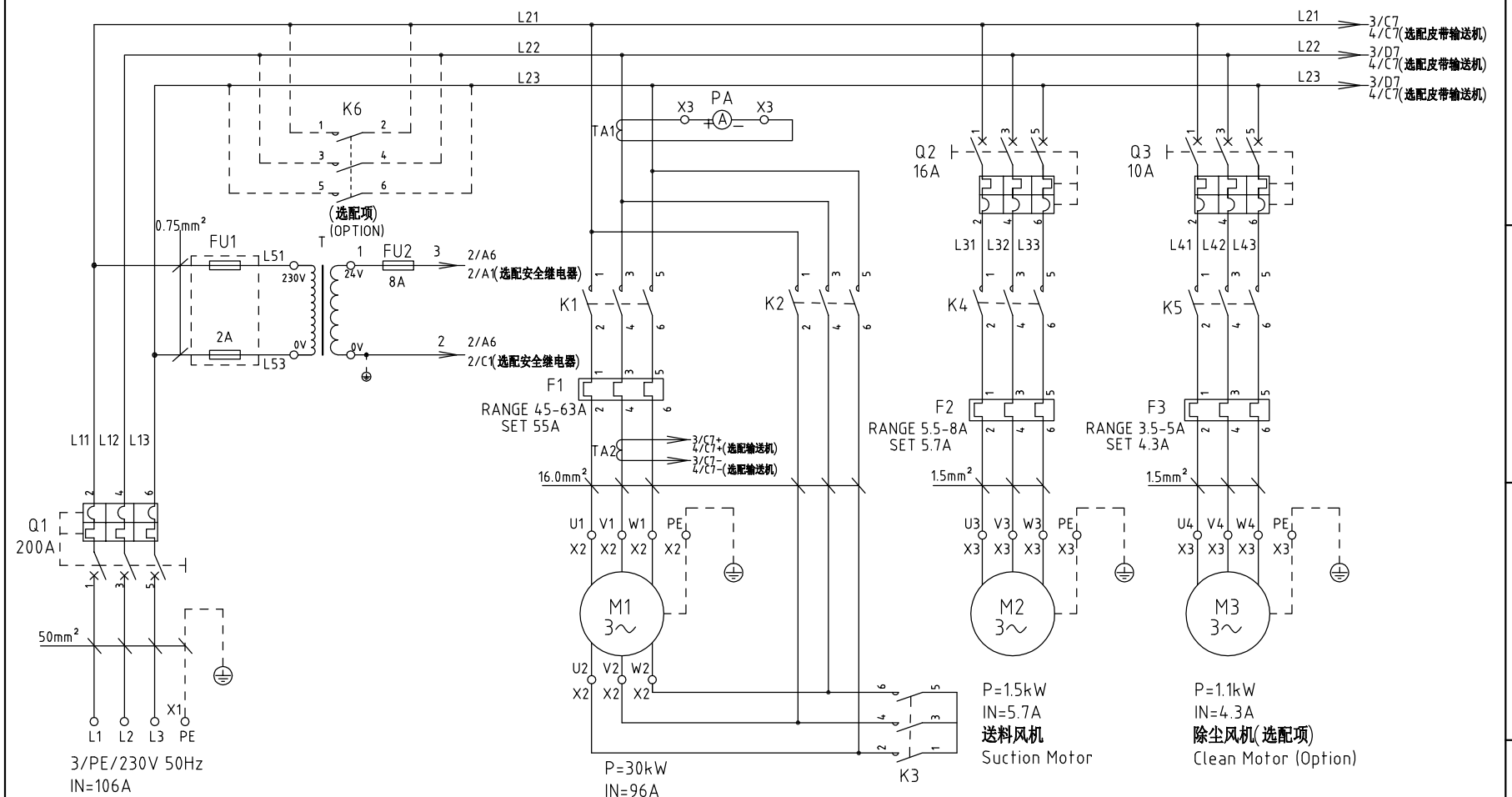

注：当选配增大送料风机时使用Q2=16A,F2=7-10A,P=2.2KW,IN=8.1A。

版本	Ver.B											
					制图		版号	G	标题 SG-3675 主电路图	图号 SG-3675-CE-230V-G-1	比例	第 1 张
					设计		核准				标准 CE	共 8 张
					校对				信易電熱機械股份有限公司 Shini Plastics Technologies, Inc.		机器电压	230V
标记	更改前	更改后	更改人	日期	审核		日期	20180211			机器频率	50Hz

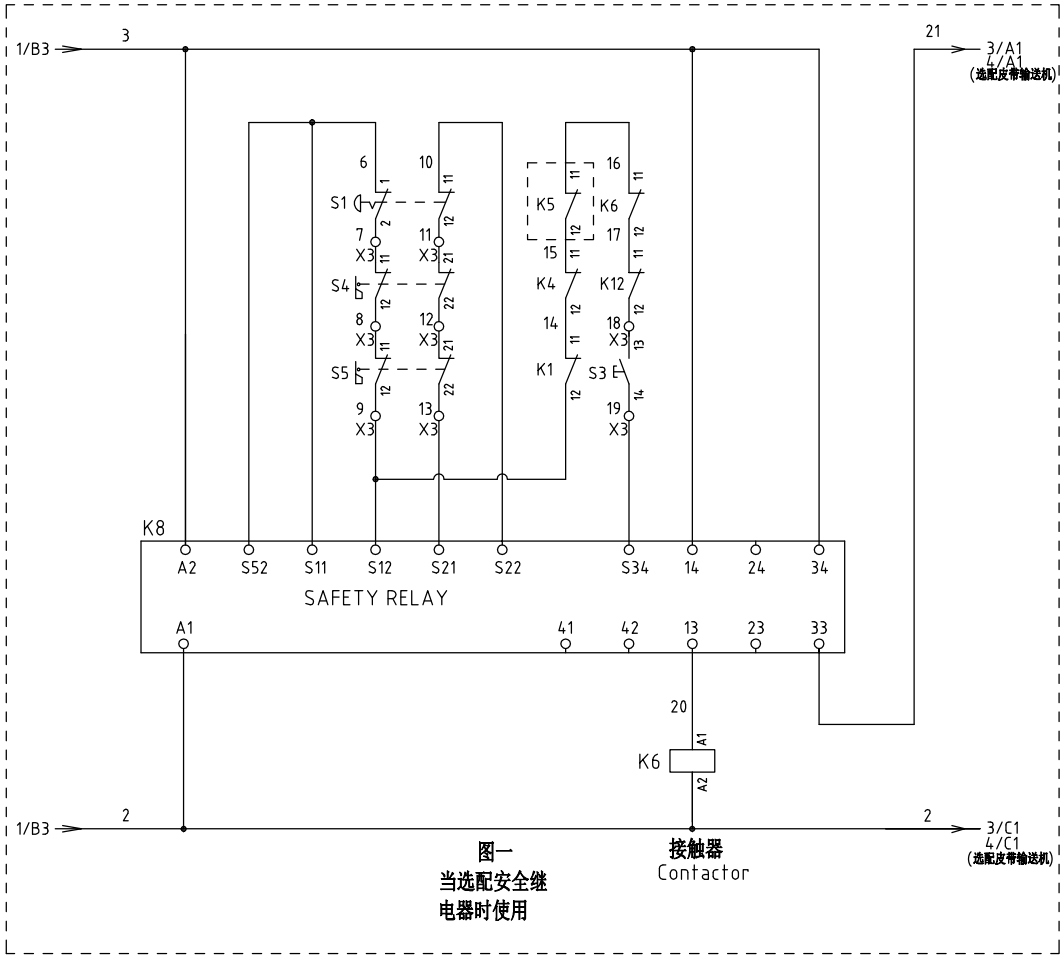

图一
当选配安全继
电器时使用

接触器
Contactor

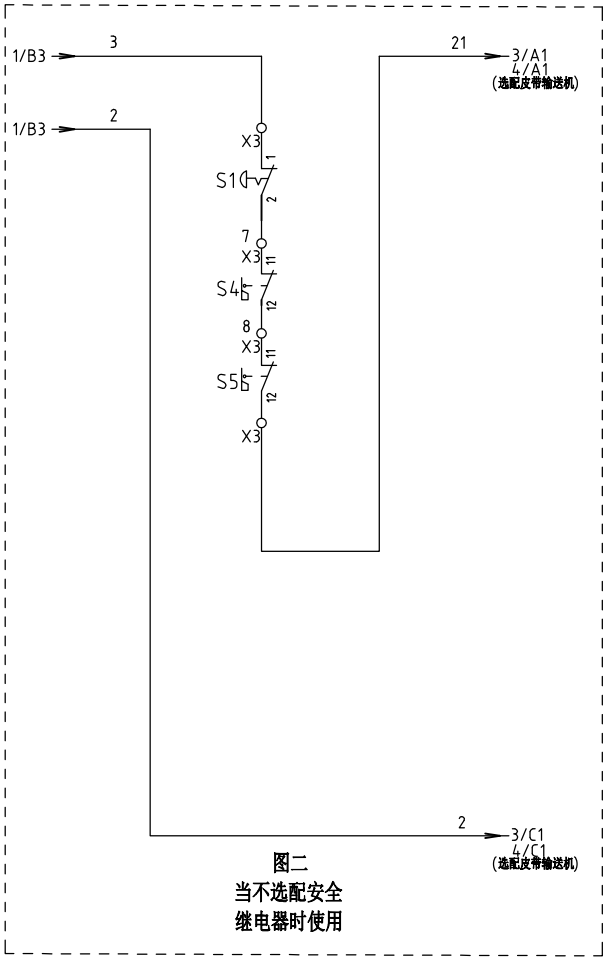

图二
当不选配安全
继电器时使用

版本	Ver.B												
					制图		版号	G	标题 SG-3675 控制电路图一	图号 SG-3675-CE-230V-G-2	比例		第 2 张
					设计		核准				标准	CE	共 8 张
					校对				SHINI 信易電熱機械股份有限公司 Shini Plastics Technologies, Inc.		机器电压	230V	
标记	更改前	更改后	更改人	日期	审核		日期	20180211			机器频率	50Hz	

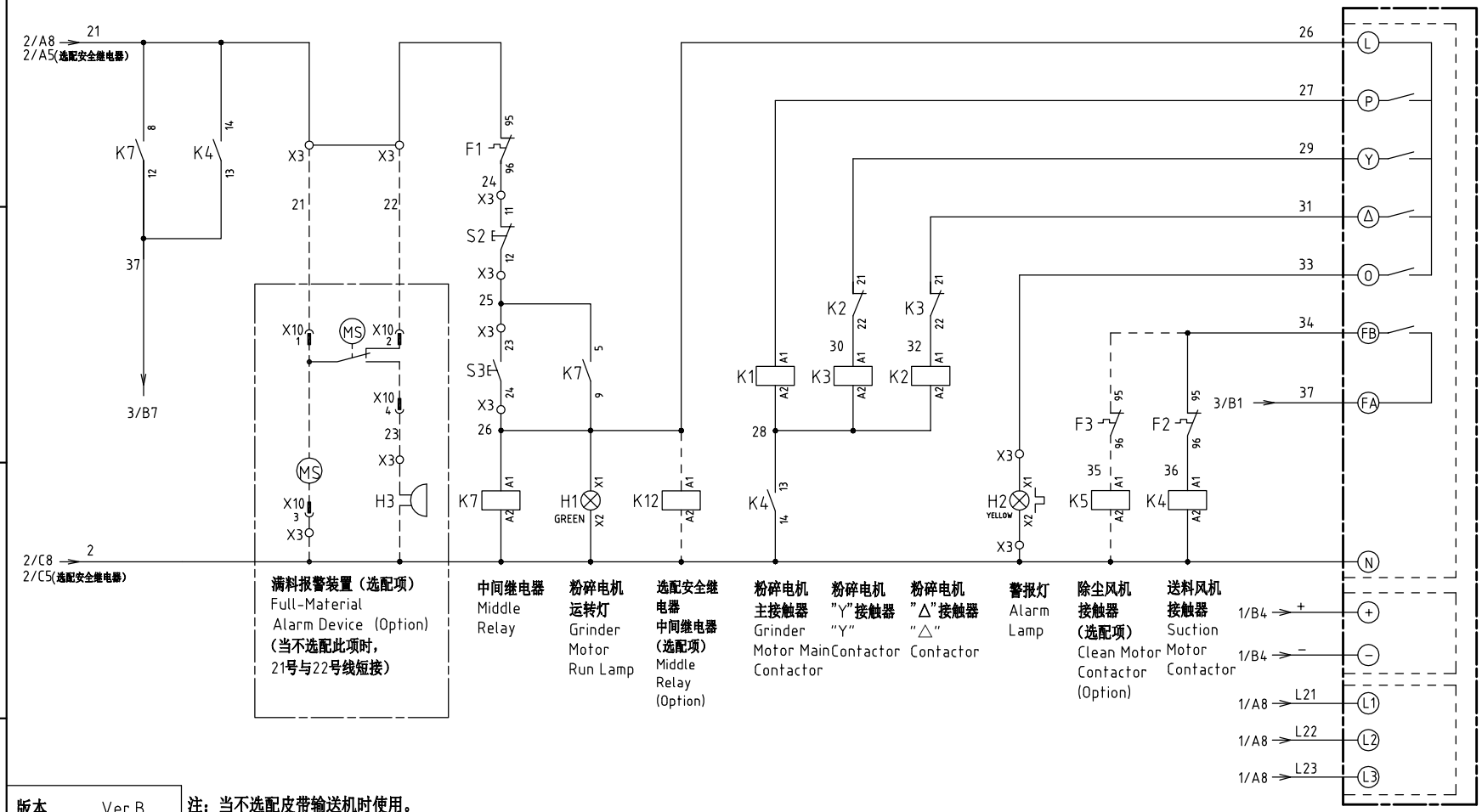

版本	Ver.B	注：当不选配皮带输送机时使用。												
					制图		版号	G	标题	SG-3675 控制电路图二	图号	SG-3675-CE-230V-G-3	比例	第 3 张
					设计		核准						标准 CE	共 8 张
					校对								机器电压	230V
标记	更改前	更改后	更改人	日期	审核		日期	20180211					机器频率	50Hz

信易電熱機械股份有限公司
Shini Plastics Technologies, Inc.

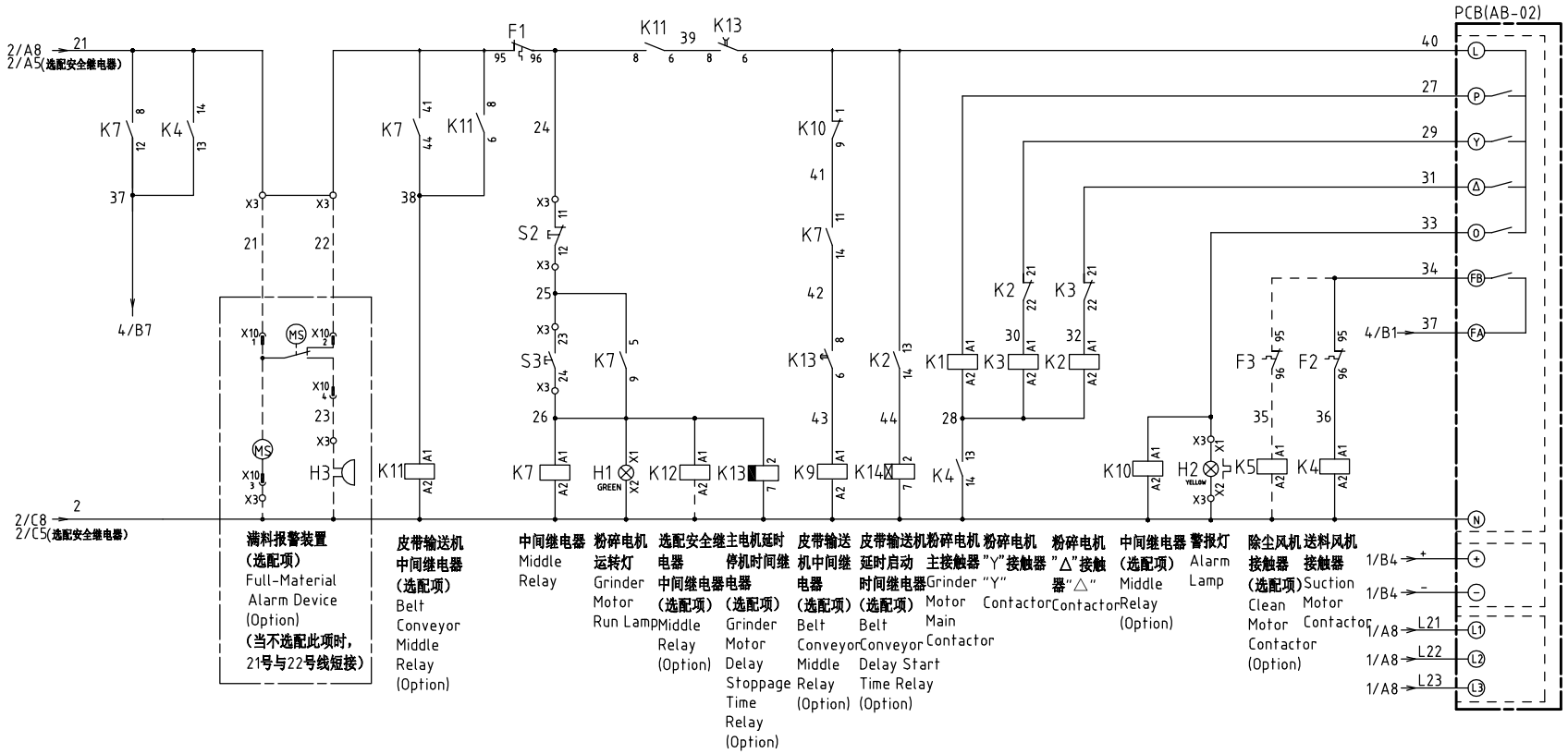

版本	Ver.B	注：当选配皮带输送机时使用。												
					制图		版号	G	标题	SG-3675 控制电路图三	图号	SG-3675-CE-230V-G-4	比例	第 4 张
					设计		核准						标准 CE	共 8 张
					校对				SHINI 信易電熱機械股份有限公司 Shini Plastics Technologies, Inc.				机器电压	230V
标记	更改前	更改后	更改人	日期	审核		日期	20180211					机器频率	50Hz

选配皮带输送机控制触点接线示意图

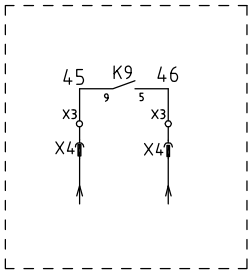

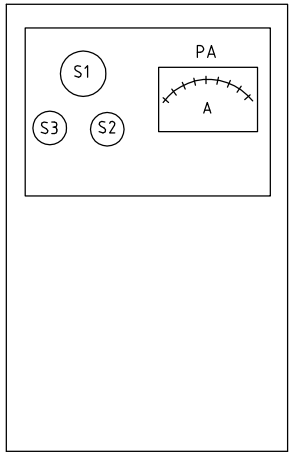

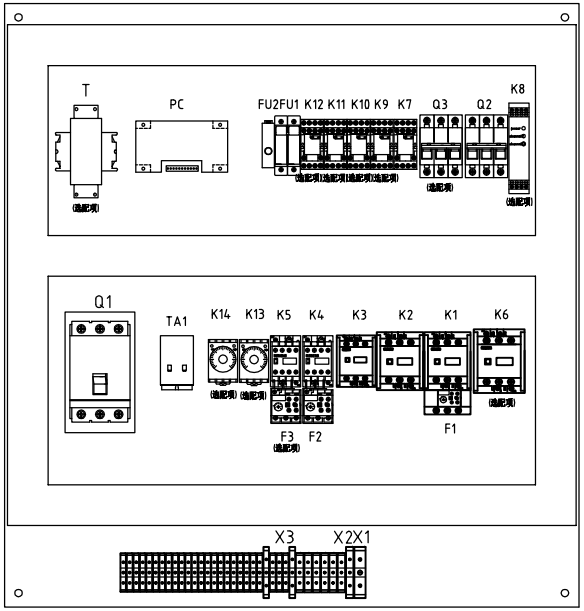

X4金属接头接线示意图
接皮带输送机
（选配项）

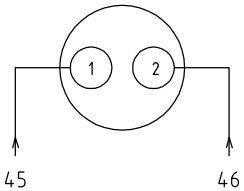

X10金属接头接线示意图
接满料报警装置
（选配项）

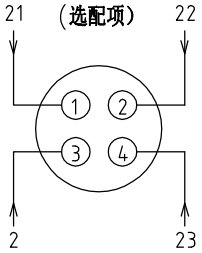

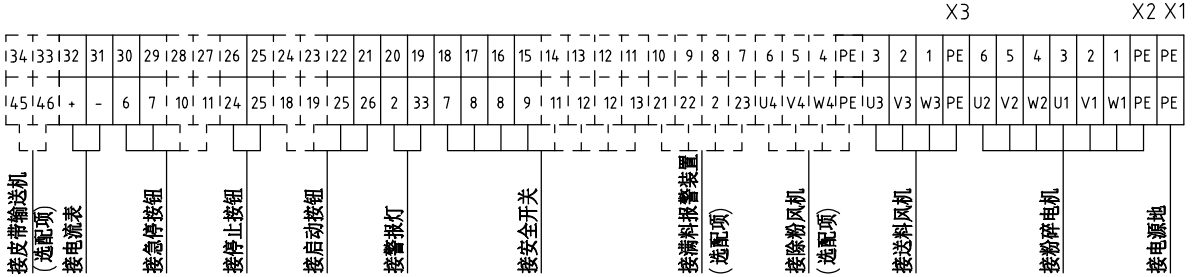

注：当不选配安全继电器时将6号端子改为3号，9号端子改为21号。

版本	Ver.B

					制图		版号	G	标题	SG-3675 电气元件布置图	图号 SG-3675-CE-230V-G-5	比例	第 5 张
					设计		核准					标准 CE	共 8 张
					校对				信易電熱機械股份有限公司 Shini Plastics Technologies, Inc.			机器电压	230V
标记	更改前	更改后	更改人	日期	审核		日期	20180211				机器频率	50Hz

序号/NO.	符号/Symbol	名称/Name	制造商/Manufacturer	型号/Type	规格/Specification	数量/Number	物料编号/Material number	备注/Remark
1	Q1	门连锁断路器/Gate circuit breaker	ABB	A2B250TMF200	200A	1	YE41252200000	
2	Q2	断路器/Circuit breaker	TECO	BM-63C/3P	16A	1	YE40301603000	(5)此项更改
3	Q2	断路器/Circuit breaker	TECO	BM-63C/3P	16A	1	YE40301603000	(7)此项更改
4	Q3	断路器/Circuit breaker	TECO	BM-63C/3P	10A	1	YE40301003000	(2)
5	K1	接触器/Contactor	SIEMENS	3RT5044-1AC20	24VAC 50/60Hz	1	YE00504402600	
6		辅助触点/Auxiliary Contactor	SIEMENS	3RH5921-1CA01	1NC	1	YE00592110100	(4)
7	K2	接触器/Contactor	SIEMENS	3RT5044-1AC20	24VAC 50/60Hz	1	YE00504402600	
8		辅助触点/Auxiliary Contactor	SIEMENS	3RH5921-1CA01	1NC	1	YE00592110100	
9		辅助触点/Auxiliary Contactor	SIEMENS	3RH5921-1CA10	1NO	1	YE00592110000	(6)
10	K3	接触器/Contactor	SIEMENS	3RT5036-1AC20	24VAC 50/60Hz	1	YE00503602600	此项更改
11		辅助触点/Auxiliary Contactor	SIEMENS	3RH5921-1CA01	1NC	1	YE00592110100	
12	K4	接触器/Contactor	SIEMENS	3RT6016-1AB01	24VAC 50/60Hz	1	YE00601602500	(5)此项更改
13	K4	接触器/Contactor	SIEMENS	3RT6017-1AB01	24VAC 50/60Hz	1	YE00601702500	(7)此项更改
14		辅助触点/Auxiliary Contactor	SIEMENS	3RH6911-1HA11	1NC+1NO	1	YE00691100100	
15	K5	接触器/Contactor	SIEMENS	3RT6016-1AB02	24VAC 50/60Hz	1	YE00601602600	(2)
16	K6	接触器/Contactor	SIEMENS	3RT5054-1AB36	24VAC 50/60Hz	1	YE00505400900	(4)
17	K7	中间继电器/Middle relay	Honeywell	GR-2C-AC24V	24VAC	1	YE03022400300	
18	K7	中间继电器/Middle relay	Honeywell	GR-4C-AC24V	24VAC	1	YE03042400300	(6)
19	K8	安全继电器/Safety relay	PILZ	PNOZ×2.8P	24V AC/DC	1	YE04023000000	(4)
20	T	互感变压器/Transformer	BAIYUN	IN=230V OUT=24V	230VA	1	YE70023005700	(4)
21	K9 K10 K11	中间继电器/Middle relay	Honeywell	GR-2C-AC24V	24VAC	3	YE03022400300	(6)
22	K12	中间继电器/Middle relay	Honeywell	GR-2C-AC24V	24VAC	1	YE03022400300	(4)
23	K13	定时器/Timer	YUYUN	TRF-N/3M	24VAC	1	YE86032400000	(6)
24	K14	定时器/Timer	YUYUN	TH3A-NAB 60S	24VAC	1	YE86602400300	(6)
25	F1	热过载继电器/Overload relay	SIEMENS	3RU5146-4JB0	45-63A	1	YE01514640000	

版本 Ver.B

注：(1)表示非电控箱内材料; (2)表示除尘马达选配件; (3)表示满料报警装置选配件; (4)表示安全继电器选配件; (5)表示选用标准风机选项; (6)表示皮带输送机选配件; (7)表示增大送料风机功率选项。

标记	更改前	更改后	更改人	日期				
					制图		版号	G
					设计		核准	
					校对			
					审核		日期	20180211

标题 SG-3675 电气元件明细表一

图号 SG-3675-CE-230V-G-6

比例 / 第 6 张

标准 CE 共 8 张

机器电压 230V

机器频率 50Hz

信易電熱機械股份有限公司
Shini Plastics Technologies, Inc.

序号/NO.	符号/Symbol	名称/Name	制造商/Manufacturer	型号/Type	规格/Specification	数量/Number	物料编号/Material number	备注/Remark
26	F2	热过载继电器/Overload relay	SIEMENS	3RU6116-1HB0	5.5-8A	1	YE01160550000	(5)此项更改
27	F2	热过载继电器/Overload relay	SIEMENS	3RU6116-1JB0	7-10A	1	YE01167100000	(7)此项更改
28	F3	热过载继电器/Overload relay	SIEMENS	3RU6116-1FB0	3.5-5A	1	YE01160350000	(2)
29	FU1	熔断器/Fuse	CHINT	RT28N-32	2P	1	YE41032200000	
30		熔断器芯/Fuse core	CHINT	10×38 500V	2A	2	YE46002000100	
31	FU2	熔断器/Fuse	YINDA	FS-101	-----	1	YE41001000000	(4)
32		玻璃保險管	-----	-----	8A	1	YE46863000200	
33	X1	端子排/Terminal	NACHI	NCT-50PE	50mm²PE	1	YE61005040100	
34	X2	端子排/Terminal	HoneyWell	16mm²	-----	6	YE60001603200	
35			HoneyWell	16mm²PE	-----	1	YE60001603500	
36	X3	端子排/Terminal	HoneyWell	2.5mm²	-----	17	YE60002503200	
37			HoneyWell	2.5mm²PE	-----	1	YE60002503400	
38			HoneyWell	2.5mm²	-----	3	YE60002503200	(2)
39			HoneyWell	2.5mm²PE	-----	1	YE60002503400	(2)
40			HoneyWell	2.5mm²	-----	4	YE60002503200	(3)
41			HoneyWell	2.5mm²	-----	8	YE60002503200	(4)
42			HoneyWell	2.5mm²	-----	2	YE60002503200	(6)
43	X4	金属接头/Metal tie in	SHINI	PLT-162-RR(公)	2P	1	YE68016200100	(1)(6)
44	X10	金属接头/Metal tie in	SHINI	PLT-254PM	4P	1	YE68025400000	(1)(3)
45			SHINI	PLT-254RF	4P	1	YE68025400100	(1)(3)
46	S1	急停按钮/Emergency stop button	SCHNEIDER	XB2BS542C	400VAC	1	YE11254200000	(1)
47		触点块/Contact block	SCHNEIDER	ZB2BE102C	1NC	1	YE00210203100	(1)(4)
48	S2	停止按钮/Stop botton	SCHNEIDER	XB2BA22C	400VAC	1	YE11222000000	(1)
49	S3,H1	启动按钮(带灯)/Start button	SCHNEIDER	XB2BW33B1C	24VAC	1	YE11233100000	(1)
50		触点块/Contact block	SCHNEIDER	ZB2BE101C	1NO	1	YE00210103100	(1)(4)

版本 Ver.B

注：(1)表示非电控箱内材料; (2)表示除尘马达选配件; (3)表示满料报警装置选配件; (4)表示安全继电器选配件; (5)表示选用标准风机选项; (6)表示皮带输送机选配件; (7)表示增大送料风机功率选项。

标记	更改前	更改后	更改人	日期	制图		版号	G
					设计		核准	
					校对			
					审核		日期	20180211

标题 SG-3675 电气元件明细表二

图号 SG-3675-CE-230V-G-7

比例 / 第 7 张

标准 CE 共 8 张

机器电压 230V

机器频率 50Hz

信易電熱機械股份有限公司
Shini Plastics Technologies, Inc.

序号/NO.	符号/Symbol	名称/Name	制造商/Manufacturer	型号/Type	规格/Specification	数量/Number	物料编号/Material number	备注/Remark
51	S4,S5	安全开关/Safety switch	SCHMERSRC	AZ15-02ZVRK-1476	AZ-15	2	YE16147600100	(1)
52	S4,S5	安全开关/Safety switch	SCHMERSRC	AZ16-02ZVRK-1476	AZ-16	2	YE16147600000	(1)(4)
53	H2	警报灯/Alarm lamp	SHINI	LED-3051	24VAC	1	YE83305100900	(1)
54	H3	蜂鸣器/Buzzer	TEND	EA-2	24VAC	1	YE84240200000	(1)(3)
55	MS	料位开关/Feed position motor	SIPAI	SR-80	24VAC	1	YE15802400100	(1)(3)
56	PA	电流表/Galvanometry	SFIM	DH-670	150/5A	1	YE25671500000	(1)
57	TA1	电流互感器/Current mutual inductance	RATIO	RCT-35	150/5A	1	YE04150500000	
58	TA2	电流互感器/Current mutual inductance	YUYUN	-----	5-100A	1	-----	线路板自带
59	PCB	微电脑板/PCB	YUYUN	AB-02	24VAC	1	YE80022400100	
60	M1	粉碎电机/Granulating motor	-----	30KW	230V 60HZ	1	-----	(1)
61	M2	吸料风机/Solution blower	-----	1.5KW	230V 60HZ	1	-----	(1)(5)
62	M2	吸料风机/Solution blower	-----	2.2KW	230V 60HZ	1	-----	(1)(7)
63	M3	除尘风机/Dust blower	-----	1.1KW	230V 60HZ	1	-----	(1)(2)
64		终端固定件	HONEYWELL	----	----	5	YE60000003900	

版本 Ver.B

注：(1)表示非电控箱内材料; (2)表示除尘马达选配件; (3)表示满料报警装置选配件; (4)表示安全继电器选配件; (5)表示选用标准风机选项; (6)表示皮带输送机选配件; (7)表示增大送料风机功率选项。

标记	更改前	更改后	更改人	日期	制图		版号	G
					设计		核准	
					校对			
					审核		日期	20180211

标题 SG-3675 电气元件明细表三

图号 SG-3675-CE-230V-G-8

信易電熱機械股份有限公司 Shini Plastics Technologies, Inc.

比例		第 8 张
标准	CE	共 8 张
机器电压	230V	
机器频率	50Hz	

序号/NO.	符号/Symbol	名称/Name	制造商/Manufacturer	型号/Type	规格/Specification	数量/Number	物料编号/Material number	备注/Remark
1		导轨H66-TR*1米(镀彩锌)			BA	0.90	YE90660100000	
2		厚头螺丝M4*6达克锈			PCS	25.000	YW63040600000	
3		厚头螺丝M4*12(达克锈)			PCS	6.000	YW63041200100	
4		平垫圈 GB/95-2002 4			PCS	29.000	YW66041000000	
5		PVC线槽35*50*2M白色			PCS	1.200	YR40355000000	
6		塑胶外壳SI-4T线路板用			PCS	1.000	YR40000400100	
7		电线1.5*1C黑色/软线			M	4.000	YE50015100000	
8		电线0.75*1C*200M红色			M	1.000	YE50250100200	
9		电线0.75*1C*200M红色			M	17.000	YE50750100000	
10		端子1-4Y(1000PCS/包)			PAC	0.020	YE60100440200	
11		管形端子E1008			PCS	26.000	YE60100800200	
12		管形端子E1508			PCS	10.000	YE60150800000	
13		管形端子E10-12红			PCS	3.000	YE60101200000	
14		端子3-5Y(500PCS/包)			PAC	0.020	YE60300540200	
15		端子5-5Y(500PCS/包)			PAC	0.030	YE60500540100	
16		管形端子E6012黑色			PCS	15.000	YE60601200000	
17		管形端子E2508			PCS	3.000	YE60250840000	
18		管形绝缘端子E4009			PCS	3.000	YE60400940000	
19		管形端子E16-12绿			PCS	4.000	YE60161200000	
20		端子1.25-3Y(1000pcs/包)			PAC	0.008	YE60125340000	
21		端子2-4Y(1000PCS/包)			PAC	0.020	YE60200440100	
22		端子3-5R(500pcs/包)			PAC	0.002	YE60305400000	
23		端子8-16R(200PCS/包)			PCS	8.000	YE60801600000	
24		电线16mm*1C软线黑色			M	6.000	YE50160100100	
25		电线16.0*1C(黄绿线)			M	0.020	YE50160140000	

版本 Ver.B

注：(1)表示非电控箱内材料.

					制图		版号	G	标题 SG-3675 电气元件明细表四	图号 SG-3675-CE-230V-G-8-1	比例 / 第 8-1 张
					设计		核准				标准 CE 共 8 张
					校对				SHINI 信易電熱機械股份有限公司 Shini Plastics Technologies, Inc.		机器电压 230V
标记	更改前	更改后	更改人	日期	审核		日期	20180211			机器频率 50Hz

序号/NO.	符号/Symbol	名称/Name	制造商/Manufacturer	型号/Type	规格/Specification	数量/Number	物料编号/Material number	备注/Remark
26		绝缘端子胶套16mm红			PCS	5.000	YE61001600000	
27		绝缘端子胶套16mm黄			PCS	5.000	YE61001600100	
28		绝缘端子胶套16mm蓝			PCS	5.000	YE61001600200	
29		标示套管2.5mm(100M/卷)			RL	0.010	YR70002540200	
30		标示套管1.5MM(100米/卷)			RL	0.003	YR70151000000	
31		电缆线1.5*4C*2M			BA	1.000	BE51040200250	(1)

版本 Ver.B

注：(1)表示非电控箱内材料.

标记	更改前	更改后	更改人	日期				
					制图		版号	G
					设计		核准	
					校对			
					审核		日期	20180211

标题 SG-3675 电气元件明细表五

图号 SG-3675-CE-230V-G-8-2

比例 / 第 8-2 张

标准 CE 共 8 张

机器电压 230V

机器频率 50Hz

信易電熱機械股份有限公司
Shini Plastics Technologies, Inc.