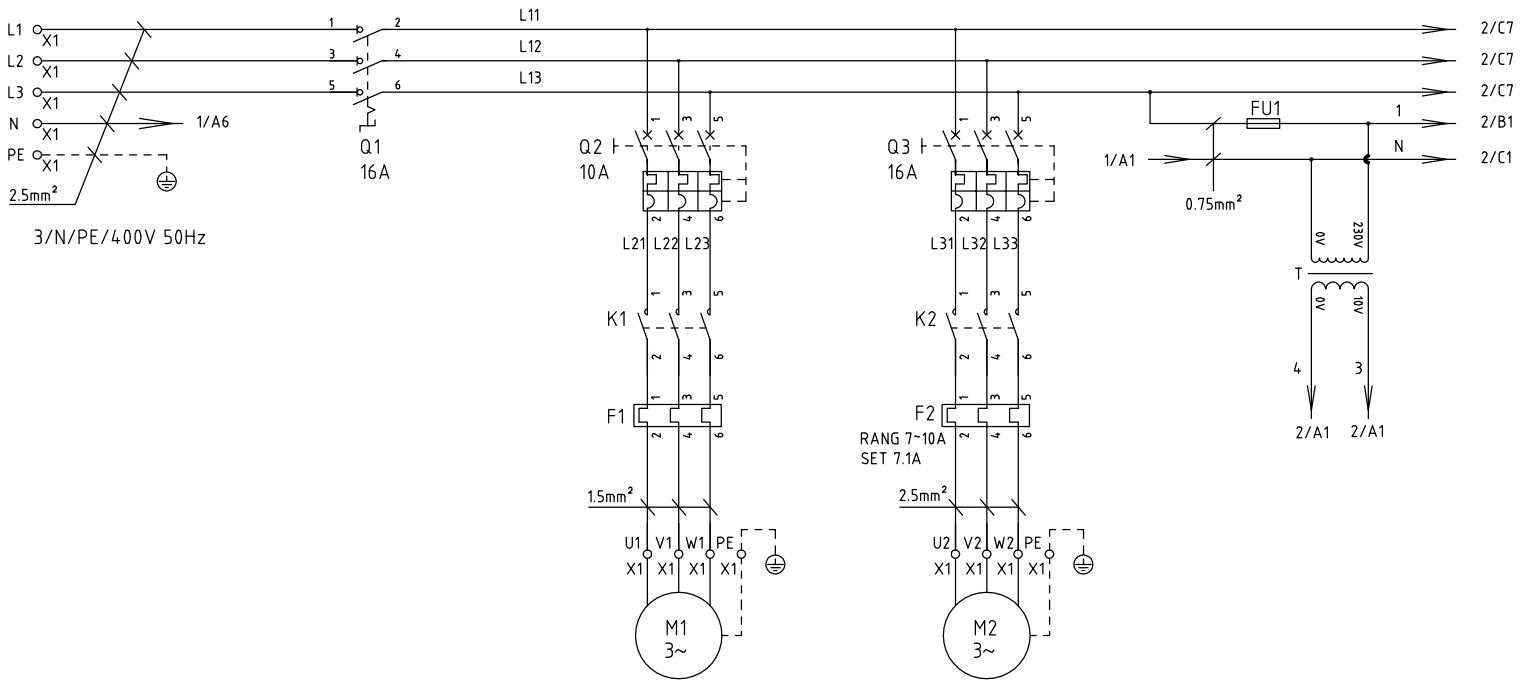

SIC-9W-R2: 0.75kW/1.8A
SIC-9W-R2-P: 0.75kW/1.7A
SIC-9W-R2-HP: 1.1kW/2.4A
泵浦马达

P=2.57kW
IN=7.1A
压缩机

版本 Ver.C

					制图	林恬正	版号	B	标题 SIC-9W-R2 主电路图	图号 SIC-9W-R2-CE-400V-B-1	比例	第 1 张
					设计	林恬正	核准				标准 CE	共 5 张
					校对				信易電熱機械股份有限公司 Shini Plastics Technologies, Inc.		机器电压	400V
标记	更改前	更改后	更改人	日期	审核		日期	20170106			机器频率	50Hz

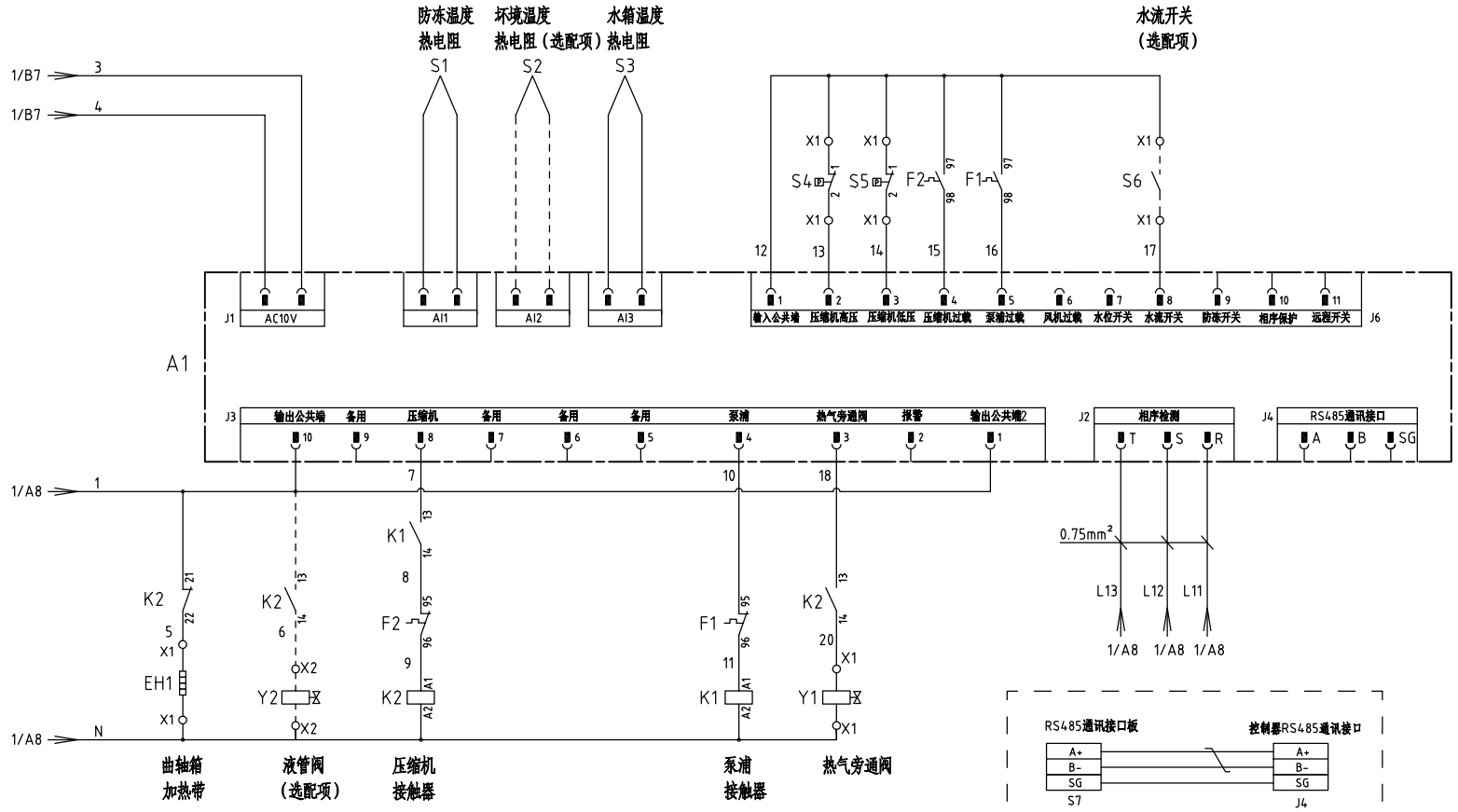

版本 Ver.C												
					制图	林恬正	版号	B	标题 SIC-9W-R2 控制电路图	图号 SIC-9W-R2-CE-400V-B-2	比例	第 2 张
					设计	林恬正	核准				标准 CE	共 5 张
					校对				信易電熱機械股份有限公司 Shini Plastics Technologies, Inc.		机器电压	400V
标记	更改前	更改后	更改人	日期	审核		日期	20170106			机器频率	50Hz

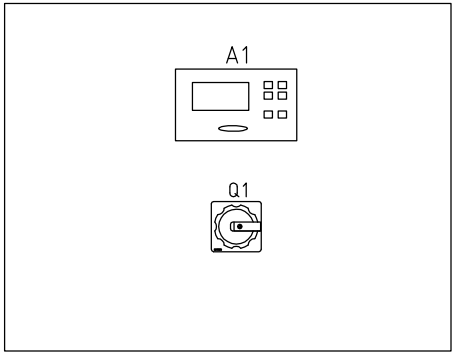

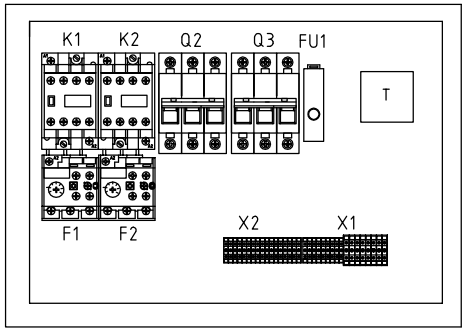

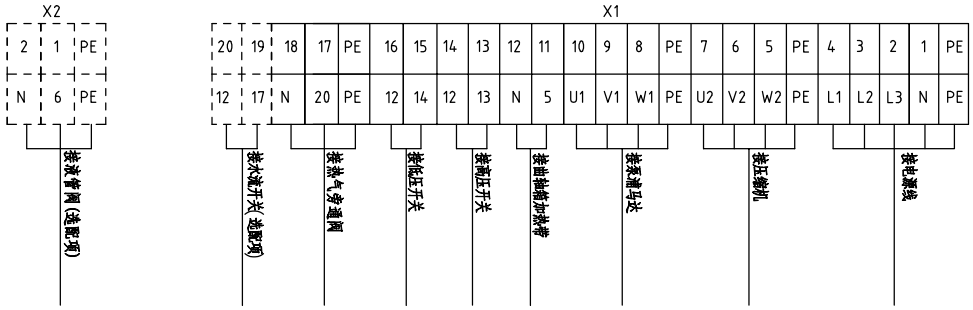

版本 Ver.C													
					制图	林恬正	版号	B	标题 SIC-9W-R2 电气元件布置及端子接线图	图号 SIC-9W-R2-CE-400V-B-3	比例		第 3 张
					设计	林恬正	核准				标准	CE	共 5 张
					校对				信易電熱機械股份有限公司 Shini Plastics Technologies, Inc.		机器电压	400V	
标记	更改前	更改后	更改人	日期	审核		日期	20170106			机器频率	50Hz	

序号/NO	符号/Symbol	名称/Name	制造商/Manufacturer	型号/Type	规格/Specification	数量/Number	物料编号/Material number	备注/Remark
1	Q1	主电源开关/Main switch	MOELLER	TO-2-1/EA/SVB/16A	16A	1	YE10021160000	
2	Q2	断路器/Circuit breaker	TECO	BM-63C/3010S	10A	1	YE40301003000	
3	Q3	断路器/Circuit breaker	TECO	BM-63C/3016S	16A	1	YE40301603000	
4	K1	接触器/Contactor	SIEMENS	3RT6016-1AN21	230VAC 50/60Hz	1	YE00601621000	
5	K2	接触器/Contactor	SIEMENS	3RT6017-1AN21	230VAC 50/60Hz	1	YE00601721000	
6		辅助触点/Auxiliary block	SIEMENS	3RH6911-1HA11	1NO+1NC	1	YE00691100100	
7	F1	热过载继电器/Thermo overload relay	SIEMENS	3RU6116-1BB0	1.4-2A	1	YE01160140000	SIC-9W-R2
8	F1	热过载继电器/Thermo overload relay	SIEMENS	3RU6116-1BB0	1.4-2A	1	YE01160140000	SIC-9W-R2-P
9	F1	热过载继电器/Thermo overload relay	SIEMENS	3RU6116-1DB0	2.2-3.2A	1	YE01160220000	SIC-9W-R2-HP
10	F2	热过载继电器/Thermo overload relay	SIEMENS	3RU6116-1JB0	7-10A	1	YE01167100000	
11	FU1	熔断器/Fuse	YINDA	FS-10	2A	1	YE41001000000	
12	A1	控制器/Controller	PUNP	单压机冷水机控制器SF317500A	AC 10V	1	YE80000100900	
13	S1	防冻温度热电阻/Anti-freezing temp. RTD	PUNP	RTD	----	1	----	控制器自带
14	S3	水箱温度热电阻/Water tank temp. RTD	PUNP	RTD	----	1	----	控制器自带
15	T	变压器/Transformer	PUNP	IN=220V OUT=9.8V	----	1	----	控制器自带
16	S4	高压开关/HI pressure switch	----	----	----	1	----	(1)
17	S5	低压开关/LO pressure switch	----	----	----	1	----	(1)
18	S6	水流开关/Water flow switch	----	----	----	1	----	(1) (3)
19	S7	通信接口板RS-485(雙Dsub-9pin接頭)	----	----	----	1	YE90048501200	(1)
20		外殼RS485(SAL-700G-A-19) 0版	----	----	----	1	YR40048500000	(1)
21	X1	端子排/Terminal board	----	2.5mm²	----	18	YE60002503200	
22		接地端子排/Terminal board	----	2.5mm²PE	----	4	YE60002503400	
23		端子排/Terminal board	----	2.5mm²	----	2	YE60002503200	(3)
24	X2	端子排/Terminal board	----	2.5mm²	----	2	YE60002503200	(2)
25		接地端子排/Terminal board	----	2.5mm²PE	----	1	YE60002503400	(2)

版本 Ver.C

注：(1)表示非电控箱内材料；(2)表示液管阀选配项；(3)表示水流开关选配项.

标记	更改前	更改后	更改人	日期				
					制图	林恬正	版号	B
					设计	林恬正	核准	
					校对			
					审核		日期	20170106

标题 SIC-9W-R2 电气元件明细表一

图号 SIC-9W-R2-CE-400V-B-4

信易電熱機械股份有限公司 Shini Plastics Technologies, Inc.

比例		第 4 张
标准	CE	共 5 张
机器电压	400V	
机器频率	50Hz	

序号/NO	符号/Symbol	名称/Name	制造商/Manufacturer	型号/Type	规格/Specification	数量/Number	物料编号/Material number	备注/Remark
26	Y1	电磁阀/Solenoid valve	----	----	230V 50/60Hz	1	----	
27	Y2	电磁阀/Solenoid valve	----	----	230V 50/60Hz	1	----	(1)(2)
28	M1	泵浦马达/Pump motor	----	低压泵浦 0.75KW	400V 50Hz	1	---- SIC-9W-R2	(1)
29	M1	泵浦马达/Pump motor	----	中压泵浦 0.75KW	400V 50Hz	1	---- SIC-9W-R2-P	(1)
30	M1	泵浦马达/Pump motor	----	高压泵浦 1.1KW	400V 50Hz	1	---- SIC-9W-R2-HP	(1)
31	M2	压缩机/Compressor	----	----	400V 50Hz 2.57kW	1	----	(1)
32	EH1	曲轴箱加热带/Crankcase heating zone	----	----	230V 50/60HZ 45W	1	----	(1)

版本 Ver.C

注：(1)表示非电控箱内材料；(2)表示液管阀选配项；(3)表示水流开关选配项.

标记	更改前	更改后	更改人	日期				
					制图	林恬正	版号	B
					设计	林恬正	核准	
					校对			
					审核		日期	20170106

标题 SIC-9W-R2 电气元件明细表二

图号 SIC-9W-R2-CE-400V-B-5

信易電熱機械股份有限公司 Shini Plastics Technologies, Inc.

比例		第 5 张
标准	CE	共 5 张
机器电压	400V	
机器频率	50Hz	

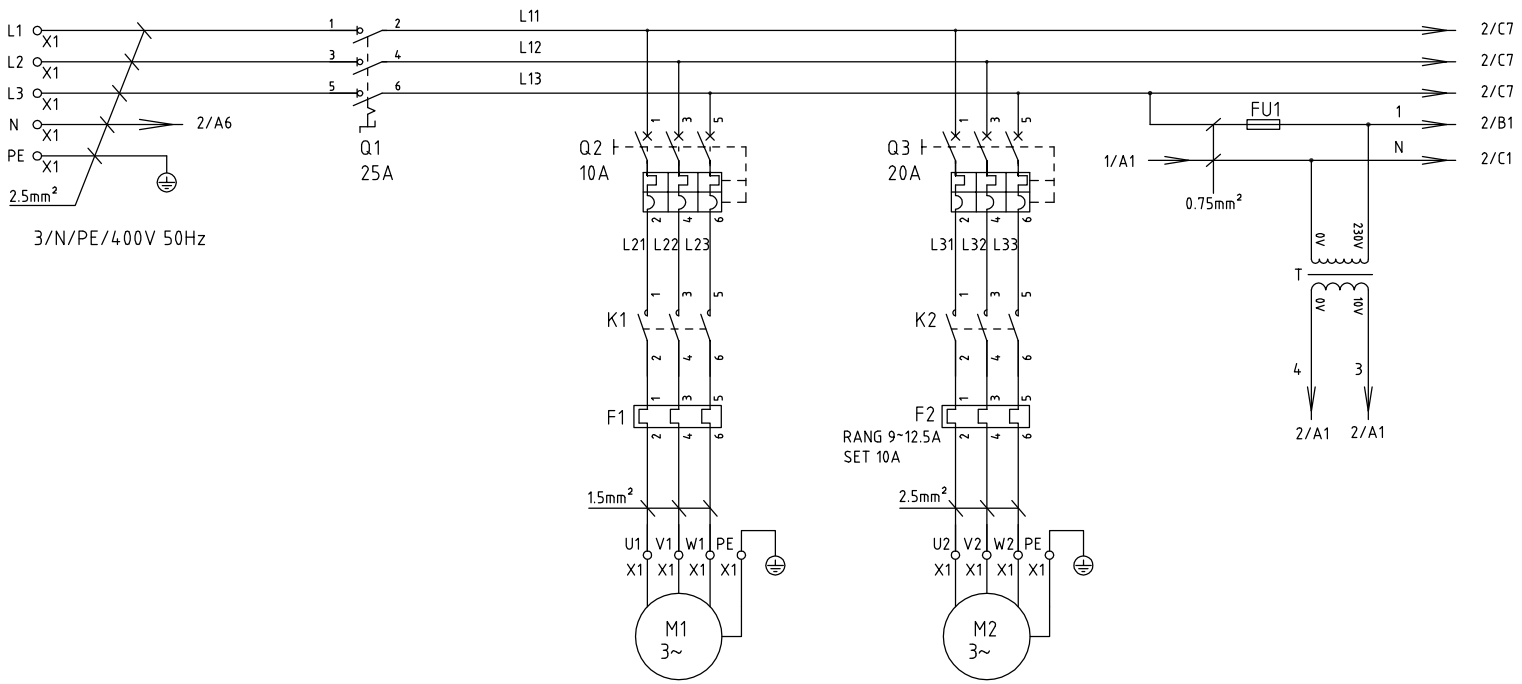

SIC-14W-R2: 0.75kW/1.8A
SIC-14W--R2-P: 0.75kW/1.7A
SIC-14W-R2-HP: 1.1kW/2.4A
泵浦马达

P=3.55kW
IN=10A
压缩机

版本 Ver.C												
					制图	林恬正	版号	B	标题 SIC-14W-R2 主电路图	图号 SIC-14W-R2-CE-400V-B-1	比例	第 1 张
					设计	林恬正	核准				标准 CE	共 5 张
					校对				信易電熱機械股份有限公司 Shini Plastics Technologies, Inc.		机器电压	400V
标记	更改前	更改后	更改人	日期	审核		日期	20170106			机器频率	50Hz

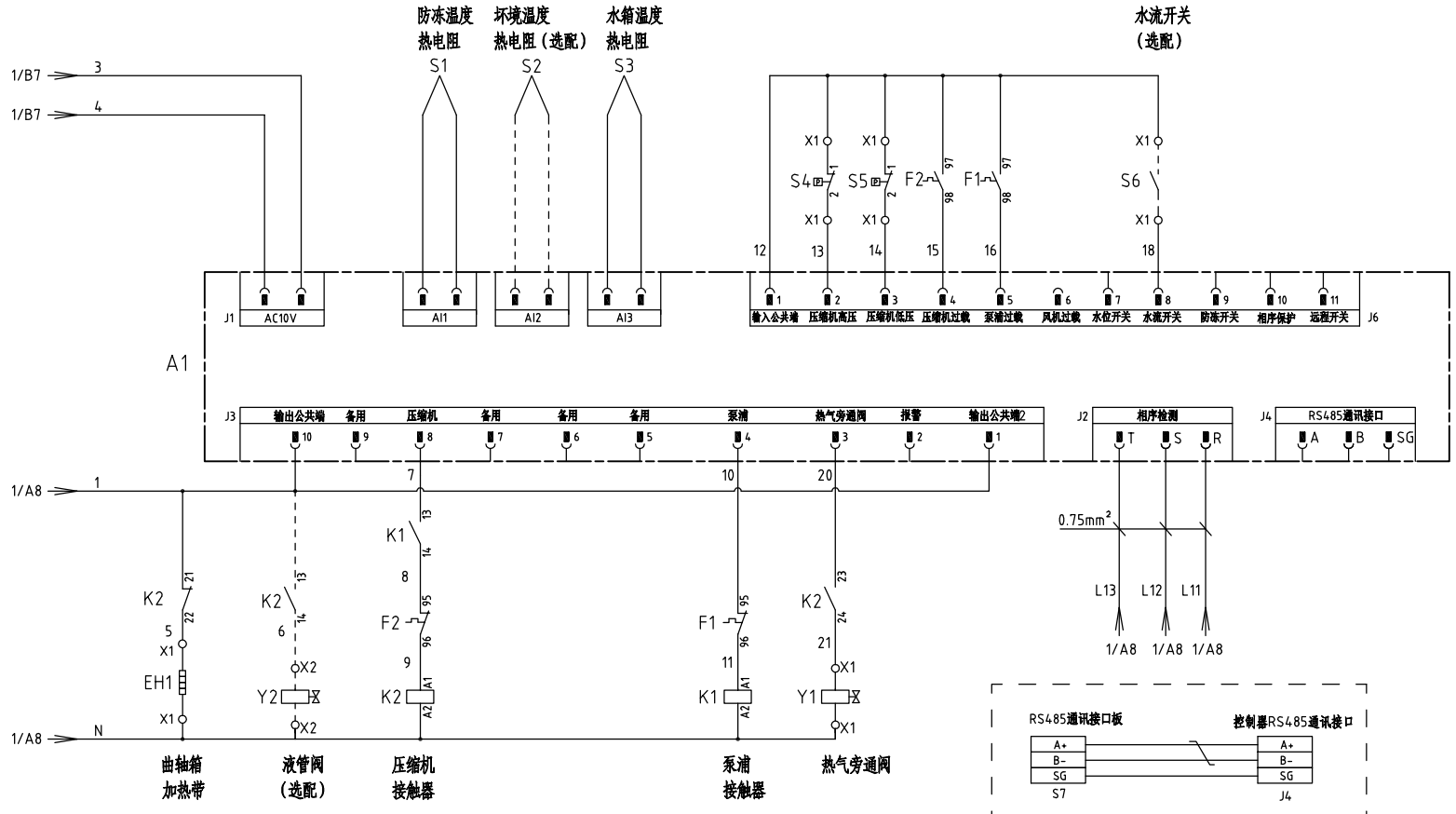

版本 Ver.C													
					制图	林恬正	版号	B	标题 SIC-14W-R2 控制电路图	图号 SIC-14W-R2-CE-400V-B-2	比例		第 2 张
					设计	林恬正	核准				标准	CE	共 5 张
					校对				信易電熱機械股份有限公司 Shini Plastics Technologies, Inc.		机器电压	400V	
标记	更改前	更改后	更改人	日期	审核		日期	20170106			机器频率	50Hz	

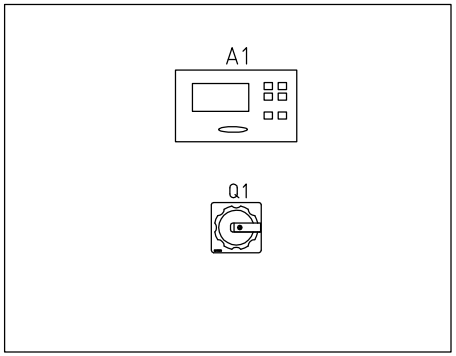

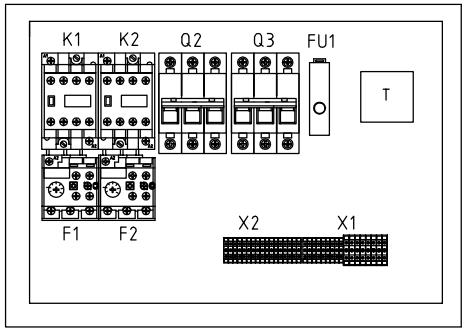

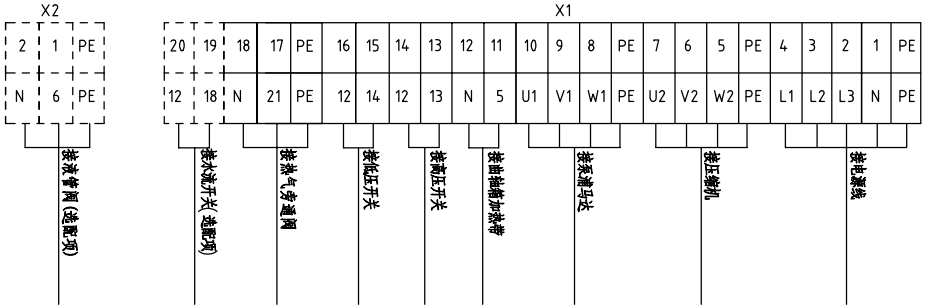

版本 Ver.C

					制图	林恬正	版号	B	标题 SIC-14W-R2 电气元件布置及端子接线图	图号 SIC-14W-R2-CE-400V-B-3	比例		第 3 张
					设计	林恬正	核准				标准	CE	共 5 张
					校对				信易電熱機械股份有限公司 Shini Plastics Technologies, Inc.		机器电压	400V	
标记	更改前	更改后	更改人	日期	审核		日期	20170106			机器频率	50Hz	

序号/NO	符号/Symbol	名称/Name	制造商/Manufacturer	型号/Type	规格/Specification	数量/Number	物料编号/Material number	备注/Remark
1	Q1	主电源开关/Main switch	MOELLER	P1-32/EA/SVB	25A	1	YE10125250000	
2	Q2	断路器/Circuit breaker	TECO	BM-63C/3010S	10A	1	YE40301003000	
3	Q3	断路器/Circuit breaker	TECO	BM-63C/3020S	20A	1	YE40302003000	
4	K1	接触器/Contactor	SIEMENS	3RT6016-1AN21	230VAC 50/60Hz	1	YE00601621000	
5	K2	接触器/Contactor	SIEMENS	3RT6018-1AN21	230VAC 50/60Hz	1	YE00601800000	
6		辅助触点/Auxiliary block	SIEMENS	3RH6911-1HA11	1NO+1NC	1	YE00691100100	
7	F1	热过载继电器/Thermo overload relay	SIEMENS	3RU6116-1BB0	1.4-2A	1	YE01160140000	SIC-14W-R2
8	F1	热过载继电器/Thermo overload relay	SIEMENS	3RU6116-1BB0	1.4-2A	1	YE01160140000	SIC-14W-R2-P
9	F1	热过载继电器/Thermo overload relay	SIEMENS	3RU6116-1DB0	2.2-3.2A	1	YE01160220000	SIC-14W-R2-HP
10	F2	热过载继电器/Thermo overload relay	SIEMENS	3RU6116-1KB0	9-12.5A	1	YE01169125000	
11	FU1	熔断器/Fuse	YINDA	FS-10	2A	1	YE41001000000	
12	A1	控制器/Controller	PUNP	单压机冷水机控制器SF317500A	AC 10V	1	YE80000100900	
13	S1	防冻温度热电阻/Anti-freezing temp. RTD	PUNP	RTD	----	1	----	控制器自带
14	S3	水箱温度热电阻/Water tank temp. RTD	PUNP	RTD	----	1	----	控制器自带
15	T	变压器/Transformer	PUNP	IN=220V OUT=9.8V	----	1	----	控制器自带
16	S4	高压开关/HI pressure switch	----	----	----	1	----	(1)
17	S5	低压开关/LO pressure switch	----	----	----	1	----	(1)
18	S6	水流开关/Water flow switch	----	----	----	1	----	(1) (3)
19	S7	通信接口板RS-485(雙Dsub-9pin接頭)	----	----	----	1	YE90048501200	(1)
20		外殼RS485(SAL-700G-A-19) 0版	----	----	----	1	YR40048500000	(1)
21	X1	端子排/Terminal board	----	2.5mm²	----	18	YE60002503200	
22		接地端子排/Terminal board	----	2.5mm²PE	----	4	YE60002503400	
23		端子排/Terminal board	----	2.5mm²	----	2	YE60002503200	(3)
24	X2	端子排/Terminal board	----	2.5mm²	----	2	YE60002503200	(2)
25		接地端子排/Terminal board	----	2.5mm²PE	----	1	YE60002503400	(2)

版本 Ver.C

注：(1)表示非电控箱内材料；(2)表示液管阀选配项；(3)表示水流开关选配项.

标记	更改前	更改后	更改人	日期				
					制图	林恬正	版号	B
					设计	林恬正	核准	
					校对			
					审核		日期	20170106

标题 SIC-14W-R2 电气元件明细表一

图号 SIC-14W-R2-CE-400V-B-4

比例 / 第 4 张

标准 CE 共 5 张

机器电压 400V

机器频率 50Hz

信易電熱機械股份有限公司
Shini Plastics Technologies, Inc.

序号/NO	符号/Symbol	名称/Name	制造商/Manufacturer	型号/Type	规格/Specification	数量/Number	物料编号/Material number	备注/Remark
26	Y1	电磁阀/Solenoid valve	----	----	230V 50/60Hz	1	----	(1)
27	Y2	电磁阀/Solenoid valve	----	----	230V 50/60Hz	1	----	(1)(2)
28	M1	泵浦马达/Pump motor	----	低压泵浦 0.75KW	400V 50Hz	1	---- SIC-14W-R2	(1)
29	M1	泵浦马达/Pump motor	----	中压泵浦 0.75KW	400V 50Hz	1	---- SIC-14W-R2-P	(1)
30	M1	泵浦马达/Pump motor	----	高压泵浦 1.1KW	400V 50Hz	1	---- SIC-14W-R2-HP	(1)
31	M2	压缩机/Compressor	----	----	400V 50Hz 3.55kW	1	----	(1)
32	EH1	曲轴箱加热带/Crankcase heating zone	----	----	230V 50/60HZ 35W	1	----	(1)

版本 Ver.C

注：(1)表示非电控箱内材料；(2)表示热气旁通阀选配项；(3)表示液管阀选配项；(4)表示水流开关选配项.

标记	更改前	更改后	更改人	日期				
					制图	林恬正	版号	B
					设计	林恬正	核准	
					校对			
					审核		日期	20170106

标题 SIC-14W-R2
电气元件明细表二

图号 SIC-14W-R2-CE-400V-B-5

信易電熱機械股份有限公司
Shini Plastics Technologies, Inc.

比例		第 5 张
标准	CE	共 5 张
机器电压	400V	
机器频率	50Hz	

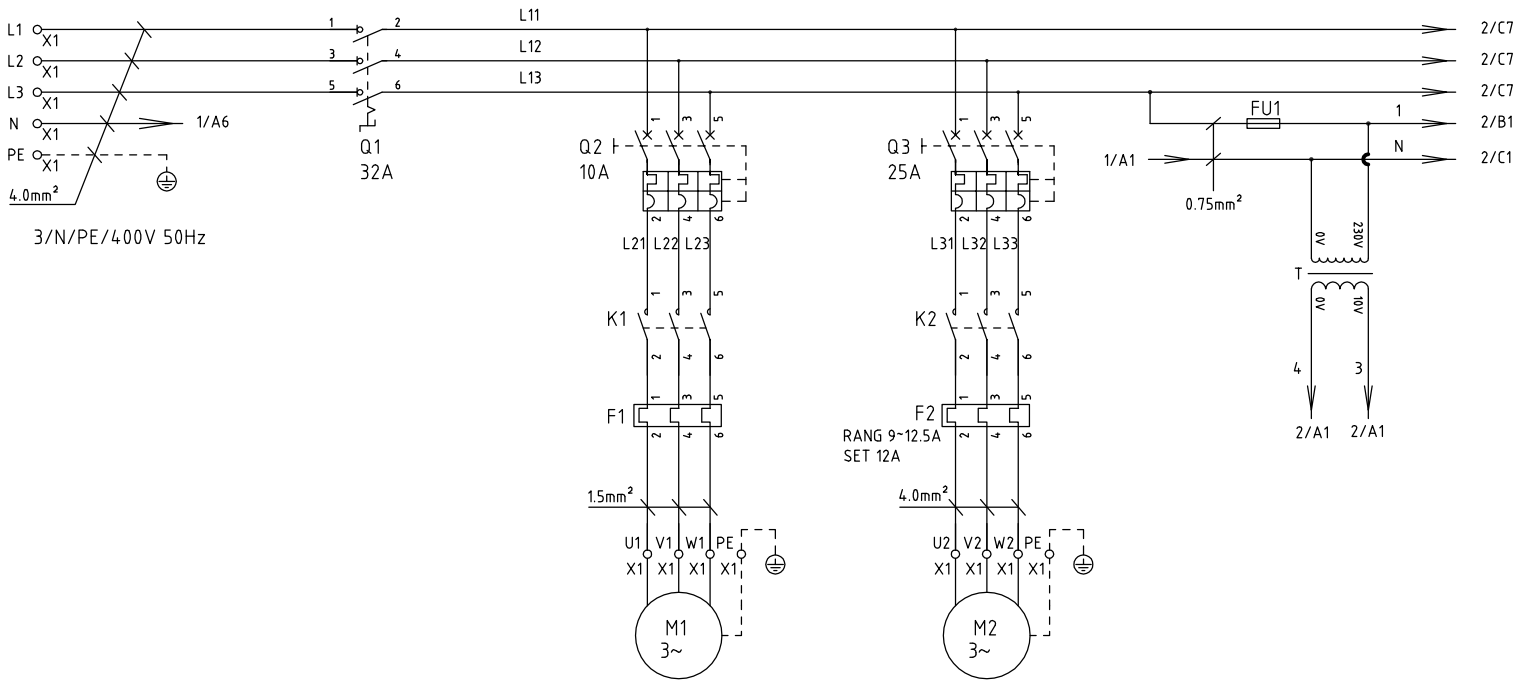

SIC-21W-R2: 1.1kW/3.6A
SIC-21W-R2-P: 1.1kW/2.4A
SIC-21W-R2-HP: 1.1kW/2.4A
泵浦马达

P=6.16kW
IN=12A
压缩机

版本 Ver.C												
					制图	林恬正	版号	B	标题 SIC-21W-R2 主电路图	图号 SIC-21W-R2-CE-400V-B-1	比例	第 1 张
					设计	林恬正	核准				标准 CE	共 5 张
					校对				信易電熱機械股份有限公司 Shini Plastics Technologies, Inc.		机器电压	400V
标记	更改前	更改后	更改人	日期	审核		日期	20170106			机器频率	50Hz

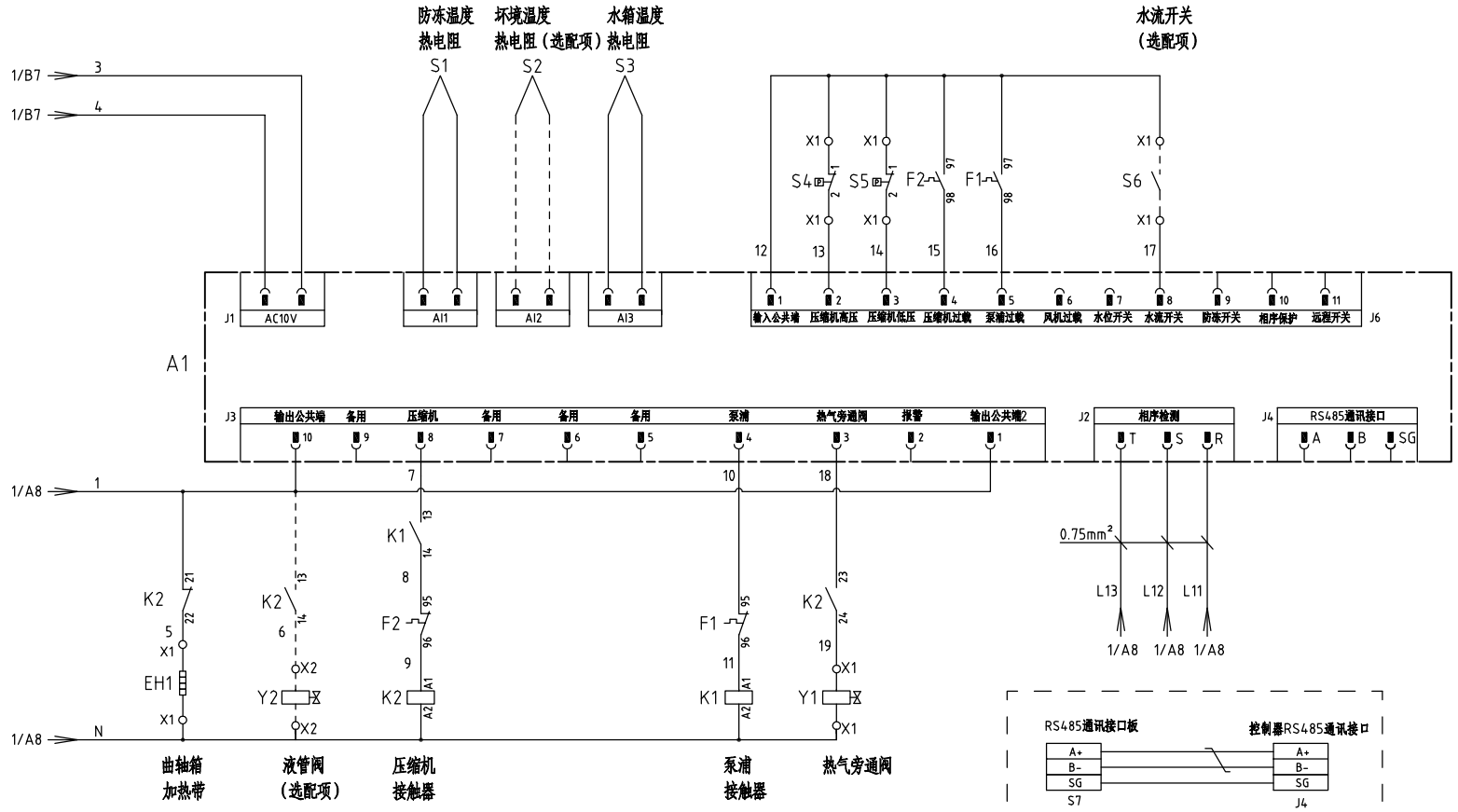

版本 Ver.C

					制图	林恬正	版号	B	标题 SIC-21W-R2 控制电路图	图号 SIC-21W-R2-CE-400V-B-2	比例	第 2 张
					设计	林恬正	核准				标准 CE	共 5 张
					校对				信易電熱機械股份有限公司 Shini Plastics Technologies, Inc.		机器电压	400V
标记	更改前	更改后	更改人	日期	审核		日期	20170106			机器频率	50Hz

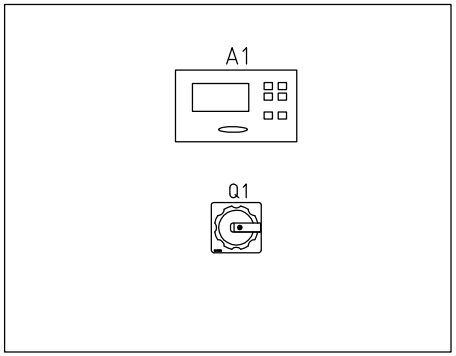

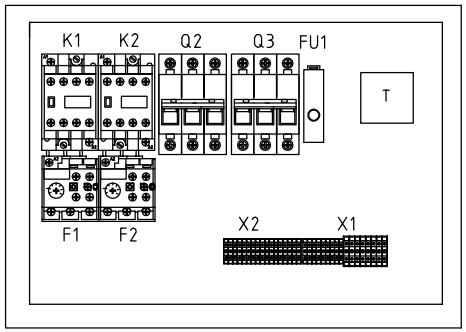

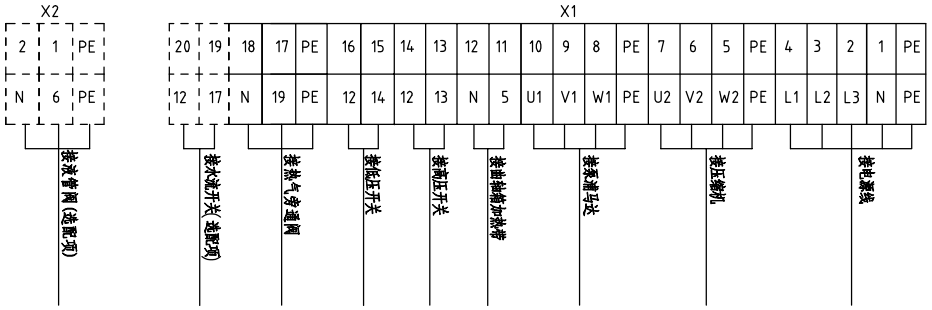

版本 Ver.C

					制图	林恬正	版号	B	标题 SIC-21W-R2 电气元件布置及端子接线图	图号 SIC-21W-R2-CE-400V-B-3	比例		第 3 张
					设计	林恬正	核准				标准	CE	共 5 张
					校对				信易電熱機械股份有限公司 Shini Plastics Technologies, Inc.		机器电压	400V	
标记	更改前	更改后	更改人	日期	审核		日期	20170106			机器频率	50Hz	

序号/NO	符号/Symbol	名称/Name	制造商/Manufacturer	型号/Type	规格/Specification	数量/Number	物料编号/Material number	备注/Remark
1	Q1	主电源开关/Main switch	MOELLER	P1-63/EA/SVB	32A	1	YE10323200000	
2	Q2	断路器/Circuit breaker	TECO	BM-63C/3010S	10A	1	YE40301003000	
3	Q3	断路器/Circuit breaker	TECO	BM-63C/3025S	25A	1	YE40302503000	
4	K1	接触器/Contactor	SIEMENS	3RT6016-1AN21	230VAC 50/60Hz	1	YE00601621000	
5	K2	接触器/Contactor	SIEMENS	3RT6025-1AN20	230VAC 50/60Hz	1	YE00602522000	
6		辅助触点/Auxiliary block	SIEMENS	3RH6911-1AA10	1NO	1	YE00691110000	(2)
7	F1	热过载继电器/Thermo overload relay	SIEMENS	3RU6116-1EB0	2.8-4.0A	1	YE01160280000	SIC-21W-R2
8	F1	热过载继电器/Thermo overload relay	SIEMENS	3RU6116-1DB0	2.2-3.2A	1	YE01160220000	SIC-21W-R2-P
9	F1	热过载继电器/Thermo overload relay	SIEMENS	3RU6116-1DB0	2.2-3.2A	1	YE01160220000	SIC-21W-R2-HP
10	F2	热过载继电器/Thermo overload relay	SIEMENS	3RU6126-1KB0	9-12.5A	1	YE01260900000	
11	FU1	熔断器/Fuse	YINDA	FS-10	2A	1	YE41001000000	
12	A1	控制器/Controller	PUNP	单压机冷水机控制器SF317500A	AC 10V	1	YE80000100900	
13	S1	防冻温度热电阻/Anti-freezing temp. RTD	PUNP	RTD	----	1	----	控制器自带
14	S3	水箱温度热电阻/Water tank temp. RTD	PUNP	RTD	----	1	----	控制器自带
15	T	变压器/Transformer	PUNP	IN=220V OUT=9.8V	----	1	----	控制器自带
16	S4	高压开关/HI pressure switch	----	----	----	1	----	(1)
17	S5	低压开关/LO pressure switch	----	----	----	1	----	(1)
18	S6	水流开关/Water flow switch	----	----	----	1	----	(1) (3)
19	S7	通信接口板RS-485(雙Dsub-9pin接頭)	----	----	----	1	YE90048501200	(1)
20		外殼RS485(SAL-700G-A-19) 0版	----	----	----	1	YR40048500000	(1)
21	X1	端子排/Terminal board	----	2.5mm²	----	11	YE60002503200	
22		接地端子排/Terminal board	----	2.5mm²PE	----	2	YE60002503400	
23		端子排/Terminal board	----	4.0mm²	----	7	YE60000403200	
24		接地端子排/Terminal board	----	4.0mm²PE	----	2	YE60000403500	
25		端子排/Terminal board	----	2.5mm²	----	2	YE60002503200	(3)

版本 Ver.C

注：(1)表示非电控箱内材料；(2)表示液管阀选配项；(3)表示水流开关选配项.

标记	更改前	更改后	更改人	日期				
					制图	林恬正	版号	B
					设计	林恬正	核准	
					校对			
					审核		日期	20170106

标题 SIC-21W-R2 电气元件明细表一

图号 SIC-21W-R2-CE-400V-B-4

SHINI 信易電熱機械股份有限公司 Shini Plastics Technologies, Inc.

比例		第 4 张
标准	CE	共 5 张
机器电压	400V	
机器频率	50Hz	

序号/NO	符号/Symbol	名称/Name	制造商/Manufacturer	型号/Type	规格/Specification	数量/Number	物料编号/Material number	备注/Remark
26	X2	端子排/Terminal board	----	2.5mm²	----	2	YE60002503200	(2)
27		接地端子排/Terminal board	----	2.5mm²PE	----	1	YE60002503400	(2)
28	Y1	电磁阀/Solenoid valve	----	----	230V 50/60Hz	1	----	(1)
29	Y2	电磁阀/Solenoid valve	----	----	230V 50/60Hz	1	----	(1)(2)
30	M1	泵浦马达/Pump motor	----	低压泵浦 1.1KW	400V 50Hz	1	---- SIC-21W-R2	(1)
31	M1	泵浦马达/Pump motor	----	中压泵浦 1.1KW	400V 50Hz	1	---- SIC-21W-R2-P	(1)
32	M1	泵浦马达/Pump motor	----	高压泵浦 1.1KW	400V 50Hz	1	---- SIC-21W-R2-HP	(1)
33	M2	压缩机/Compressor	----	----	400V 50Hz 6.16kW	1	----	(1)
34	EH1	曲轴箱加热带/Crankcase heating zone	----	----	230V 50/60HZ 45W	1	----	(1)

版本 Ver.C

注：(1)表示非电控箱内材料；(2)表示液管阀选配项；(3)表示水流开关选配项.

标记	更改前	更改后	更改人	日期				
					制图	林恬正	版号	B
					设计	林恬正	核准	
					校对			
					审核		日期	20170106

标题 SIC-21W-R2 电气元件明细表二

图号 SIC-21W-R2-CE-400V-B-5

信易電熱機械股份有限公司 Shini Plastics Technologies, Inc.

比例		第 5 张
标准	CE	共 5 张
机器电压	400V	
机器频率	50Hz	

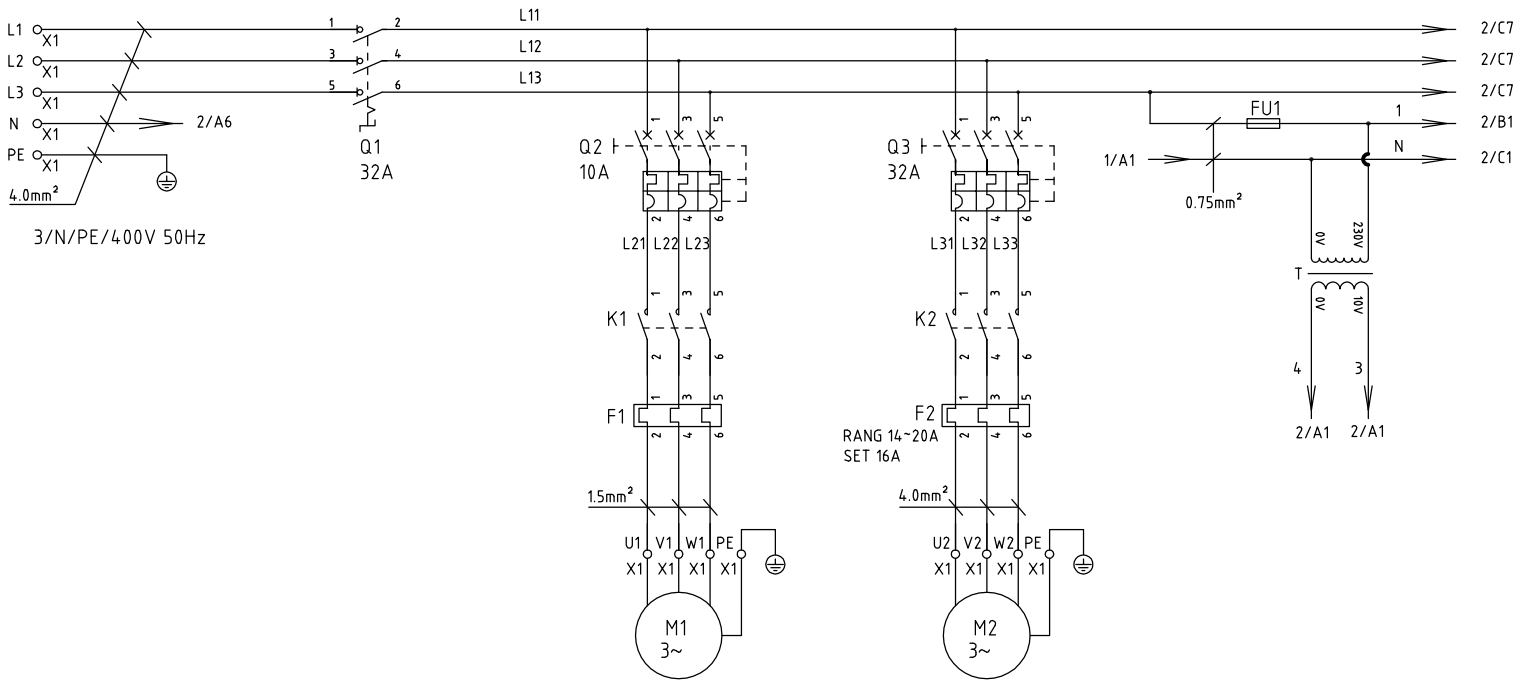

SIC-28W-R2: 1.1kW/3.6A
SIC-28W-R2-P: 1.1kW/2.4A
SIC-28W-R2-HP: 1.1kW/2.4A
泵浦马达

P=8.33kW
IN=16A
压缩机

版本 Ver.C												
					制图	林恬正	版号	B	标题 SIC-28W-R2 主电路图	图号 SIC-28W-R2-CE-400V-B-1	比例	第 1 张
					设计	林恬正	核准				标准 CE	共 5 张
					校对				信易電熱機械股份有限公司 Shini Plastics Technologies, Inc.		机器电压	400V
标记	更改前	更改后	更改人	日期	审核		日期	20170107			机器频率	50Hz

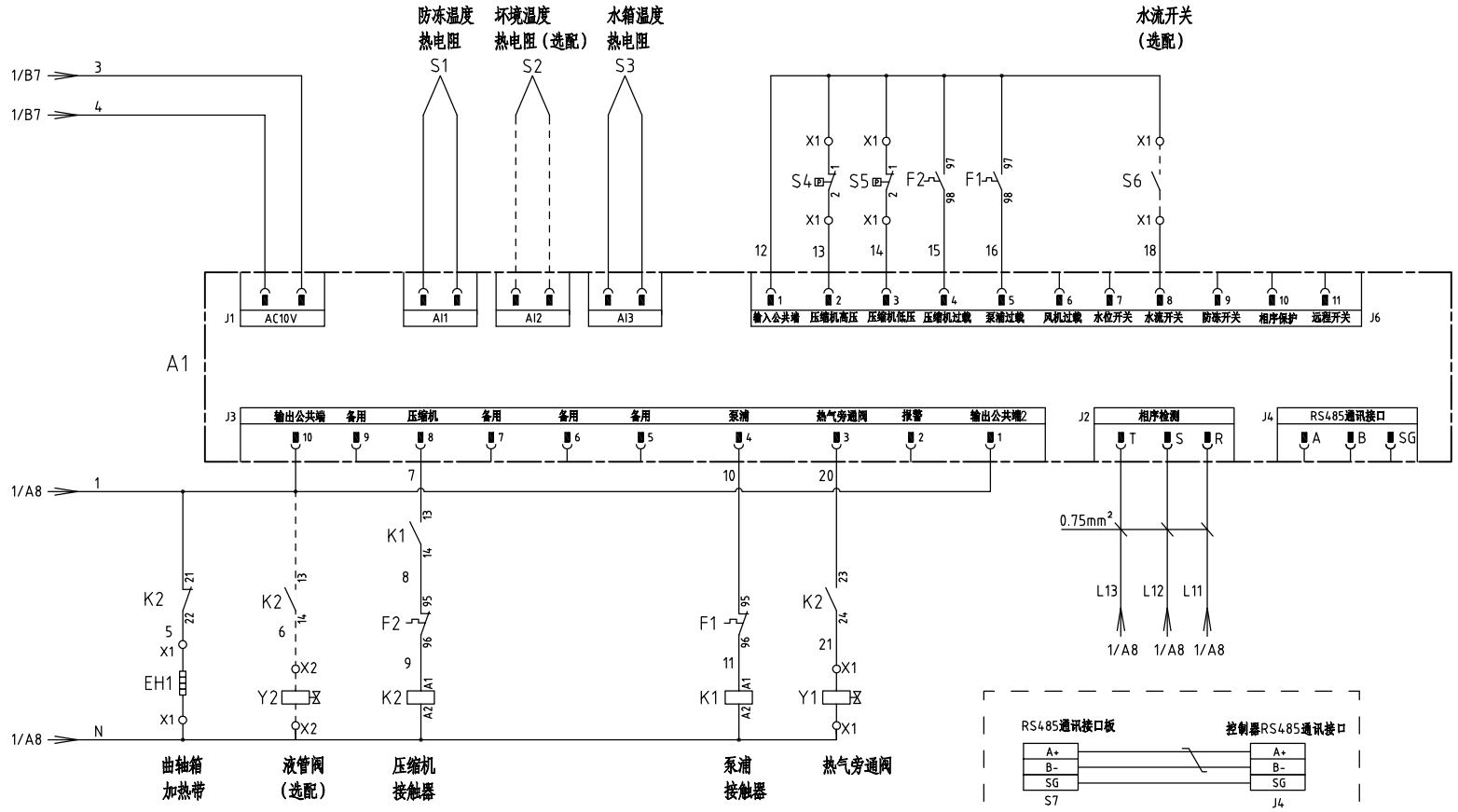

版本 Ver.C													
					制图	林恬正	版号	B	标题	SIC-28W-R2 控制电路图	图号 SIC-28W-R2-CE-400V-B-2	比例	第 2 张
					设计	林恬正	核准					标准 CE	共 5 张
					校对				信易電熱機械股份有限公司 Shini Plastics Technologies, Inc.			机器电压	400V
标记	更改前	更改后	更改人	日期	审核		日期	20170107				机器频率	50Hz

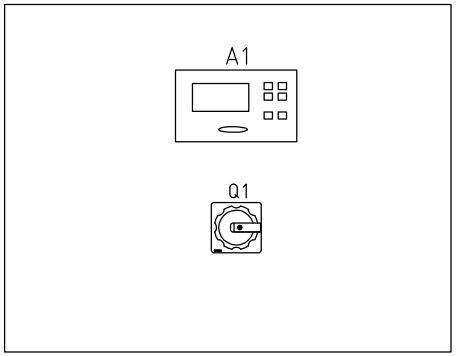

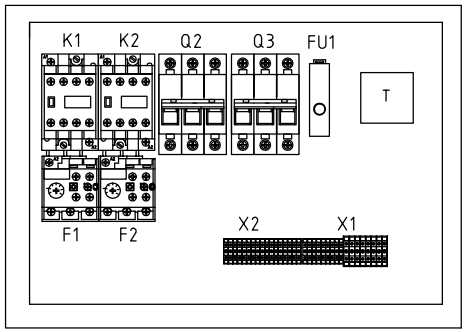

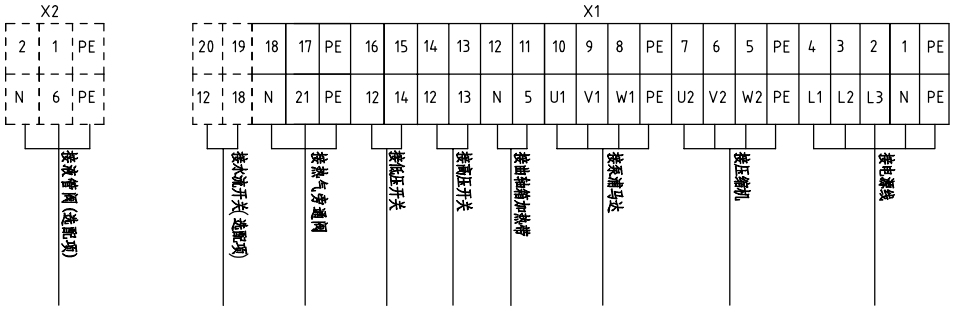

版本 Ver.C

					制图	林恬正	版号	B	标题 SIC-28W-R2 电气元件布置及端子接线图	图号 SIC-28W-R2-CE-400V-B-3	比例		第 3 张
					设计	林恬正	核准				标准	CE	共 5 张
					校对				信易電熱機械股份有限公司 Shini Plastics Technologies, Inc.		机器电压	400V	
标记	更改前	更改后	更改人	日期	审核		日期	20170107			机器频率	50Hz	

序号/NO	符号/Symbol	名称/Name	制造商/Manufacturer	型号/Type	规格/Specification	数量/Number	物料编号/Material number	备注/Remark
1	Q1	主电源开关/Main switch	MOELLER	P1-63/EA/SVB	32A	1	YE10323200000	
2	Q2	断路器/Circuit breaker	TECO	BM-63C/3010S	10A	1	YE40301003000	
3	Q3	断路器/Circuit breaker	TECO	BM-63C/3032S	32A	1	YE40303203000	
4	K1	接触器/Contactor	SIEMENS	3RT6016-1AN21	230VAC 50/60Hz	1	YE00601621000	
5	K2	接触器/Contactor	SIEMENS	3RT6026-1AN20	230VAC 50/60Hz	1	YE00602622000	
6		辅助触点/Auxiliary block	SIEMENS	3RH6911-1AA10	1NO	1	YE00691110000	(2)
7	F1	热过载继电器/Thermo overload relay	SIEMENS	3RU6116-1EB0	2.8-4.0A	1	YE01160220000	SIC-28W-R2
8	F1	热过载继电器/Thermo overload relay	SIEMENS	3RU6116-1DB0	2.2-3.2A	1	YE01160220000	SIC-28W-R2-P
9	F1	热过载继电器/Thermo overload relay	SIEMENS	3RU6116-1DB0	2.2-3.2A	1	YE01160220000	SIC-28W-R2-HP
10	F2	热过载继电器/Thermo overload relay	SIEMENS	3RU6126-4BB0	14-20A	1	YE01260140000	
11	FU1	熔断器/Fuse	YINDA	FS-10	2A	1	YE41001000000	
12	A1	控制器/Controller	PUNP	单压机冷水机控制器SF317500A	AC 10V	1	YE80000100900	
13	S1	防冻温度热电阻/Anti-freezing temp. RTD	PUNP	RTD	----	1	----	控制器自带
14	S3	水箱温度热电阻/Water tank temp. RTD	PUNP	RTD	----	1	----	控制器自带
15	T	变压器/Transformer	PUNP	IN=220V OUT=9.8V	----	1	----	控制器自带
16	S4	高压开关/HI pressure switch	----	----	----	1	----	(1)
17	S5	低压开关/LO pressure switch	----	----	----	1	----	(1)
18	S6	水流开关/Water flow switch	----	----	----	1	----	(1) (3)
19	S7	通信接口板RS-485(雙Dsub-9pin接頭)	----	----	----	1	YE90048501200	(1)
20		外殼RS485(SAL-700G-A-19) 0版	----	----	----	1	YR40048500000	(1)
21	X1	端子排/Terminal board	----	2.5mm²	----	11	YE60002503200	
22		接地端子排/Terminal board	----	2.5mm²PE	----	2	YE60002503400	
23		端子排/Terminal board	----	4.0mm²	----	7	YE60000403200	
24		接地端子排/Terminal board	----	4.0mm²PE	----	2	YE60000403500	
25		端子排/Terminal board	----	2.5mm²	----	2	YE60002503200	(3)

版本 Ver.C

注：(1)表示非电控箱内材料；(2)表示液管阀选配项；(3)表示水流开关选配项.

标记	更改前	更改后	更改人	日期				
					制图	林恬正	版号	B
					设计	林恬正	核准	
					校对			
					审核		日期	20170107

标题 SIC-28W-R2 电气元件明细表一

图号 SIC-28W-R2-CE-400V-B-4

SHINI 信易電熱機械股份有限公司 Shini Plastics Technologies, Inc.

比例		第 4 张
标准	CE	共 5 张
机器电压	400V	
机器频率	50Hz	

序号/NO	符号/Symbol	名称/Name	制造商/Manufacturer	型号/Type	规格/Specification	数量/Number	物料编号/Material number	备注/Remark
26	X2	端子排/Terminal board	----	2.5mm²	----	2	YE60002503200	(2)
27		接地端子排/Terminal board	----	2.5mm²PE	----	1	YE60002503400	(2)
28	Y1	电磁阀/Solenoid valve	----	----	230V 50/60Hz	1	----	(1)
29	Y2	电磁阀/Solenoid valve	----	----	230V 50/60Hz	1	----	(1)(2)
30	M1	泵浦马达/Pump motor	----	低压泵浦 1.1KW	400V 50Hz	1	---- SIC-28W-R2	(1)
31	M1	泵浦马达/Pump motor	----	中压泵浦 1.1KW	400V 50Hz	1	---- SIC-28W-R2-P	(1)
32	M1	泵浦马达/Pump motor	----	高压泵浦 1.1KW	400V 50Hz	1	---- SIC-28W-R2-HP	(1)
33	M2	压缩机/Compressor	----	----	400V 50Hz 8.33kW	1	----	(1)
34	EH1	曲轴箱加热带/Crankcase heating zone	----	----	230V 50/60HZ 45W	1	----	(1)

版本 Ver.C

注：(1)表示非电控箱内材料；(2)表示液管阀选配项；(3)表示水流开关选配项.

标记	更改前	更改后	更改人	日期				
					制图	林恬正	版号	B
					设计	林恬正	核准	
					校对			
					审核		日期	20170107

标题 SIC-28W-R2 电气元件明细表二

图号 SIC-28W-R2-CE-400V-B-5

信易電熱機械股份有限公司 Shini Plastics Technologies, Inc.

比例		第 5 张
标准	CE	共 5 张
机器电压	400V	
机器频率	50Hz	

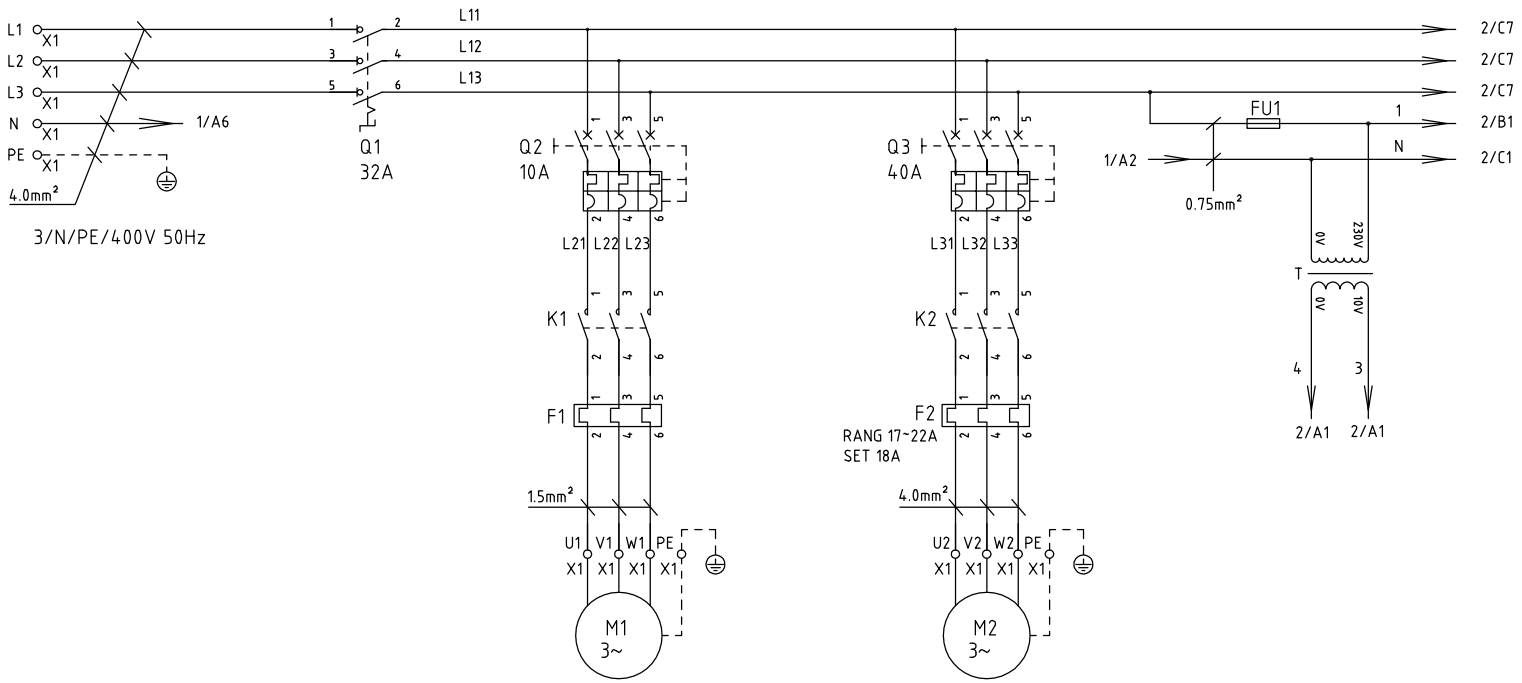

SIC-33W-R2: 1.1kW/3.6A
SIC-33W-R2-P: 1.5kW/3.2A
SIC-33W-R2-HP: 2.2kW/4.5A
泵浦马达

P=9.88kW
IN=18A
压缩机

版本 Ver.C

					制图	林恬正	版号	B	标题 SIC-33W-R2 主电路图	图号 SIC-33W-R2-CE-400V-B-1	比例	第 1 张
					设计	林恬正	核准				标准 CE	共 5 张
					校对				信易電熱機械股份有限公司 Shini Plastics Technologies, Inc.		机器电压	400V
标记	更改前	更改后	更改人	日期	审核		日期	20170107			机器频率	50Hz

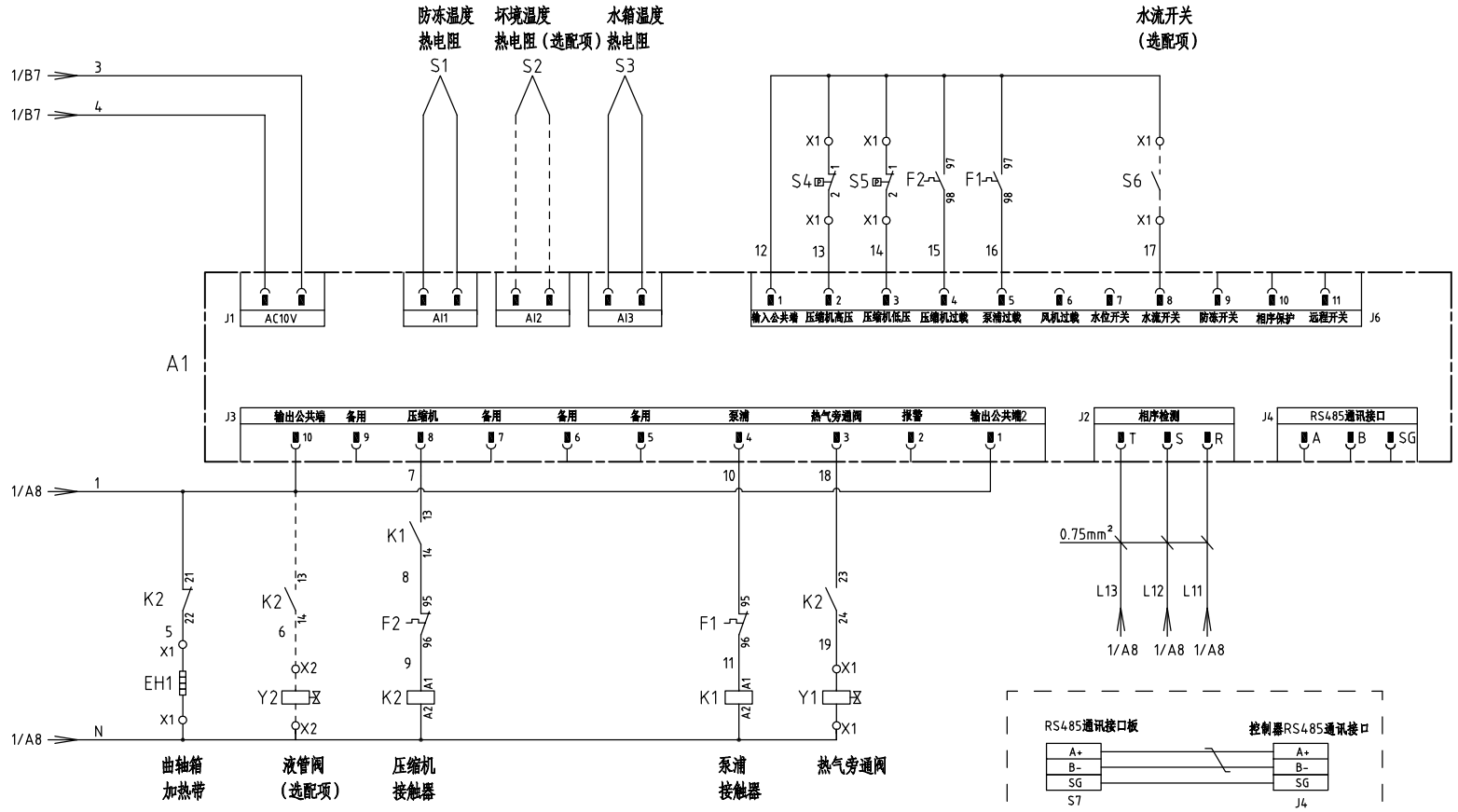

版本 Ver.C

					制图	林恬正	版号	B	标题 SIC-33W-R2 控制电路图	图号 SIC-33W-R2-CE-400V-B-2	比例	第 2 张
					设计	林恬正	核准				标准 CE	共 5 张
					校对				信易電熱機械股份有限公司 Shini Plastics Technologies, Inc.		机器电压	400V
标记	更改前	更改后	更改人	日期	审核		日期	20170107			机器频率	50Hz

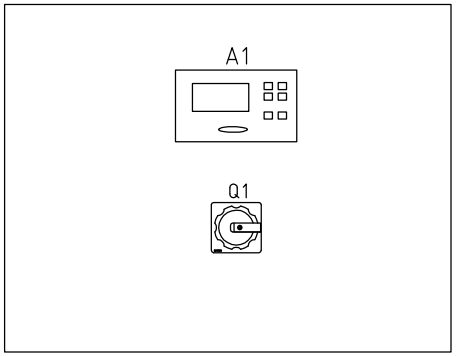

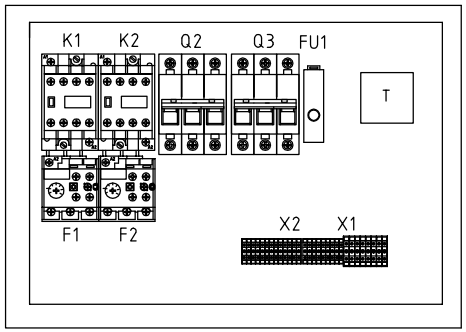

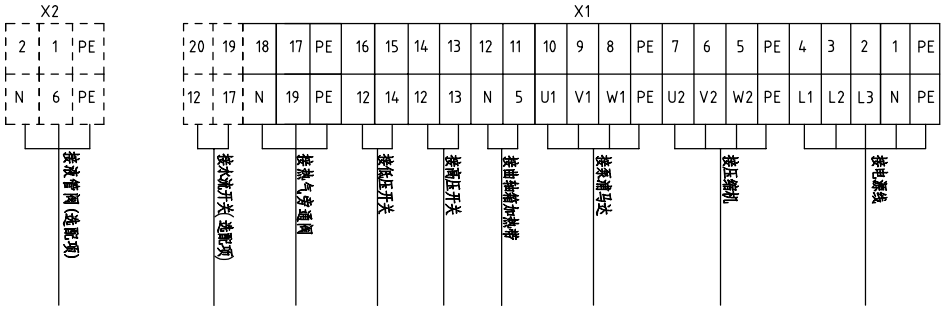

版本 Ver.C

					制图	林恬正	版号	B	标题 SIC-33W-R2 电气元件布置及端子接线图	图号 SIC-33W-R2-CE-400V-B-3	比例		第 3 张
					设计	林恬正	核准				标准	CE	共 5 张
					校对				信易電熱機械股份有限公司 Shini Plastics Technologies, Inc.		机器电压	400V	
标记	更改前	更改后	更改人	日期	审核		日期	20170107			机器频率	50Hz	

序号/NO	符号/Symbol	名称/Name	制造商/Manufacturer	型号/Type	规格/Specification	数量/Number	物料编号/Material number	备注/Remark
1	Q1	主电源开关/Main switch	MOELLER	P1-63/EA/SVB	32A	1	YE10323200000	
2	Q2	断路器/Circuit breaker	TECO	BM-63C/3010S	10A	1	YE40301003000	
3	Q3	断路器/Circuit breaker	TECO	BM-63C/3040S	40A	1	YE40304003000	
4	K1	接触器/Contactor	SIEMENS	3RT6016-1AN21	230VAC 50/60Hz	1	YE00601621000	
5	K2	接触器/Contactor	SIEMENS	3RT6026-1AN20	230VAC 50/60Hz	1	YE00602722000	
6		辅助触点/Auxiliary block	SIEMENS	3RH6911-1AA10	1NO	1	YE00691110000	(2)
7	F1	热过载继电器/Thermo overload relay	SIEMENS	3RU6116-1EB0	2.8-4A	1	YE01160280000	SIC-33W-R2
8	F1	热过载继电器/Thermo overload relay	SIEMENS	3RU6116-1EB0	2.8-4A	1	YE01160280000	SIC-33W-R2-P
9	F1	热过载继电器/Thermo overload relay	SIEMENS	3RU6116-1GB0	4.5-6.3A	1	YE01160450000	SIC-33W-R2-HP
10	F2	热过载继电器/Thermo overload relay	SIEMENS	3RU6126-4CB0	17-22A	1	YE01260170000	
11	FU1	熔断器/Fuse	YINDA	FS-10	2A	1	YE41001000000	
12	A1	控制器/Controller	PUNP	单压机冷水机控制器SF317500A	AC 10V	1	YE80000100900	
13	S1	防冻温度热电阻/Anti-freezing temp. RTD	PUNP	RTD	----	1	----	控制器自带
14	S3	水箱温度热电阻/Water tank temp. RTD	PUNP	RTD	----	1	----	控制器自带
15	T	变压器/Transformer	PUNP	IN=220V OUT=9.8V	----	1	----	控制器自带
16	S4	高压开关/HI pressure switch	----	----	----	1	----	(1)
17	S5	低压开关/LO pressure switch	----	----	----	1	----	(1)
18	S6	水流开关/Water flow switch	----	----	----	1	----	(1) (3)
19	S7	通信接口板RS-485(雙Dsub-9pin接頭)	----	----	----	1	YE90048501200	(1)
20		外殼RS485(SAL-700G-A-19) 0版	----	----	----	1	YR40048500000	(1)
21	X1	端子排/Terminal board	----	2.5mm²	----	11	YE60002503200	
22		接地端子排/Terminal board	----	2.5mm²PE	----	2	YE60002503400	
23		端子排/Terminal board	----	2.5mm²	----	2	YE60002503200	(3)
24		端子排/Terminal board	----	4.0mm²	----	7	YE60000403200	
25		接地端子排/Terminal board	----	4.0mm²PE	----	2	YE60000403500	

版本 Ver.C

注：(1)表示非电控箱内材料；(2)表示液管阀选配项；(3)表示水流开关选配项.

标记	更改前	更改后	更改人	日期				
					制图	林恬正	版号	B
					设计	林恬正	核准	
					校对			
					审核		日期	20170107

标题 SIC-33W-R2 电气元件明细表一

图号 SIC-33W-R2-CE-400V-B-4

信易電熱機械股份有限公司 Shini Plastics Technologies, Inc.

比例		第 4 张
标准	CE	共 5 张
机器电压	400V	
机器频率	50Hz	

序号/NO	符号/Symbol	名称/Name	制造商/Manufacturer	型号/Type	规格/Specification	数量/Number	物料编号/Material number	备注/Remark
26	X2	端子排/Terminal board	----	2.5mm²	----	2	YE60002503200	(2)
27		接地端子排/Terminal board	----	2.5mm²PE	----	1	YE60002503400	(2)
28	Y1	电磁阀/Solenoid valve	----	----	230V 50/60Hz	1	----	(1)
29	Y2	电磁阀/Solenoid valve	----	----	230V 50/60Hz	1	----	(1)(2)
30	M1	泵浦马达/Pump motor	----	低压泵浦 1.1KW	400V 50Hz	1	---- SIC-33W-R2	(1)
31	M1	泵浦马达/Pump motor	----	中压泵浦 1.5KW	400V 50Hz	1	---- SIC-33W-R2-P	(1)
32	M1	泵浦马达/Pump motor	----	高压泵浦 2.2KW	400V 50Hz	1	---- SIC-33W-R2-HP	(1)
33	M2	压缩机/Compressor	----	----	400V 50Hz 9.88kW	1	----	(1)
34	EH1	曲轴箱加热带/Crankcase heating zone	----	----	230V 50/60HZ 45W	1	----	(1)

版本 Ver.C

注：(1)表示非电控箱内材料；(2)表示液管阀选配项；(3)表示水流开关选配项.

标记	更改前	更改后	更改人	日期				
					制图	林恬正	版号	B
					设计	林恬正	核准	
					校对			
					审核		日期	20170107

标题 SIC-33W-R2 电气元件明细表二

图号 SIC-33W-R2-CE-400V-B-5

信易電熱機械股份有限公司 Shini Plastics Technologies, Inc.

比例		第 5 张
标准	CE	共 5 张
机器电压	400V	
机器频率	50Hz	

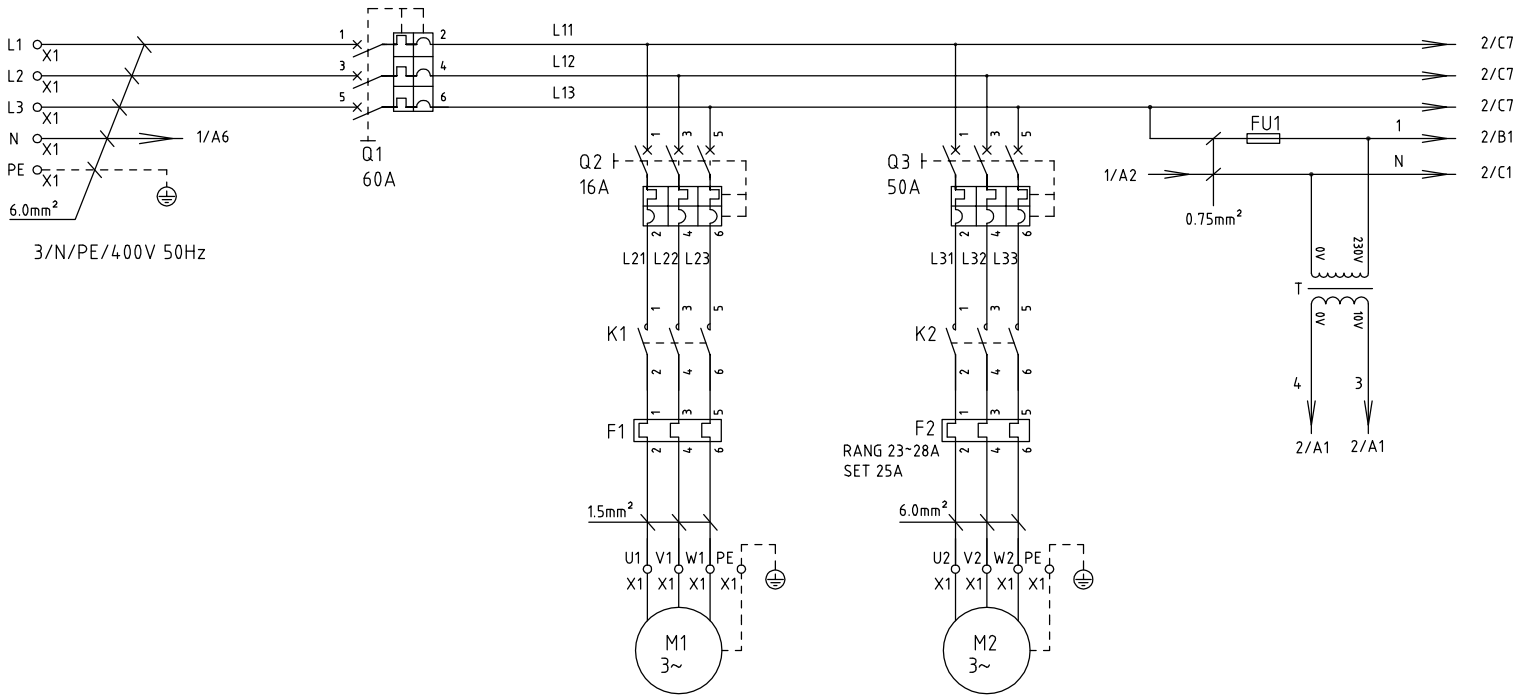

SIC-42W-R2: 1.1kW/3.6A
SIC-42W-R2-P: 1.5kW/3.2A
SIC-42W-R2-HP: 2.2kW/4.5A
泵浦马达

P=12.5kW
IN=25A
压缩机

版本 Ver.C												
					制图	林恬正	版号	B	标题 SIC-42W-R2 主电路图	图号 SIC-42W-R2-CE-400V-B-1	比例	第 1 张
					设计	林恬正	核准				标准 CE	共 5 张
					校对				信易電熱機械股份有限公司 Shini Plastics Technologies, Inc.		机器电压	400V
标记	更改前	更改后	更改人	日期	审核		日期	20170107			机器频率	50Hz

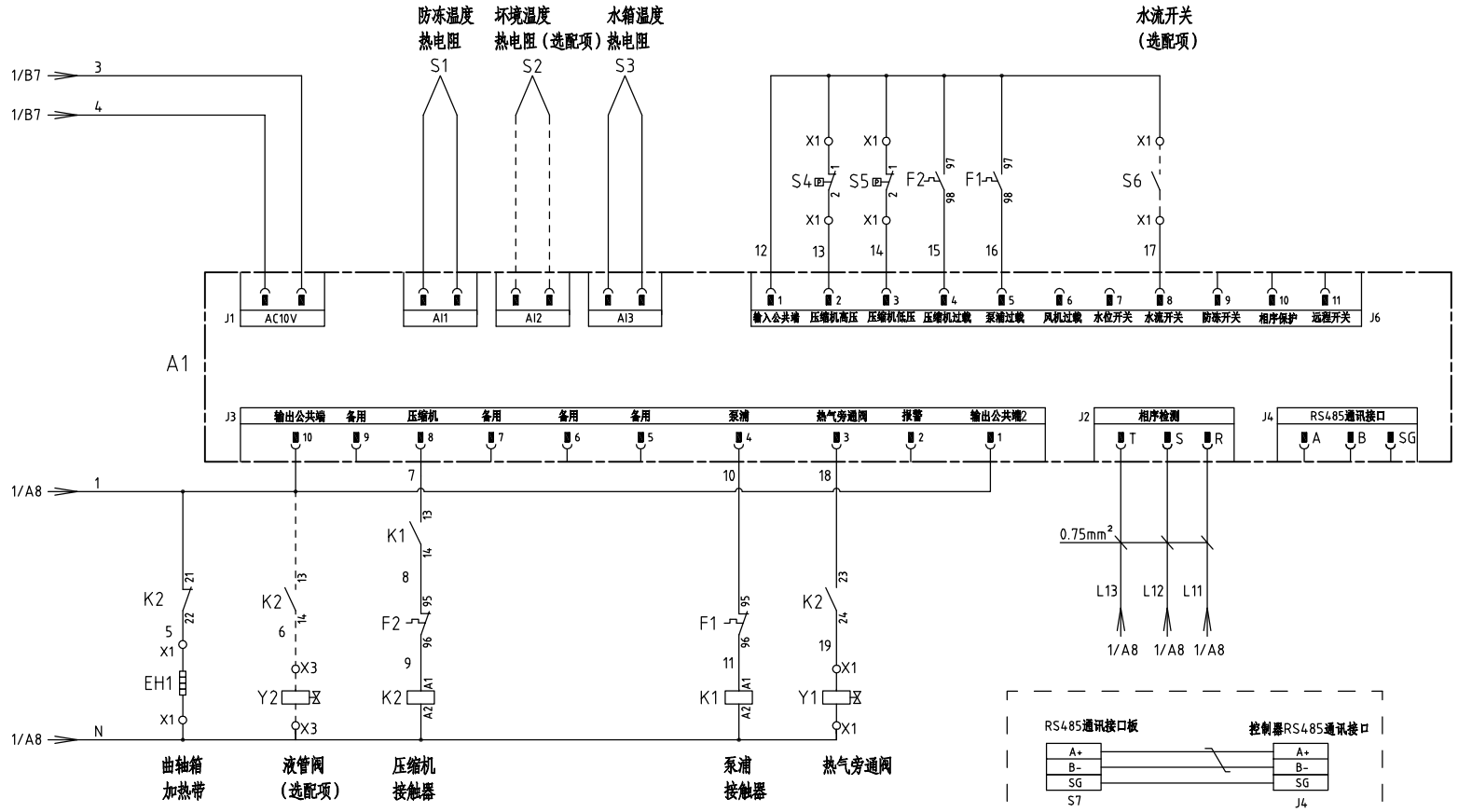

版本 Ver.C													
					制图	林恬正	版号	B	标题	SIC-42W-R2 控制电路图	图号 SIC-42W-R2-CE-400V-B-2	比例	第 2 张
					设计	林恬正	核准					标准 CE	共 5 张
					校对				信易電熱機械股份有限公司 Shini Plastics Technologies, Inc.			机器电压	400V
标记	更改前	更改后	更改人	日期	审核		日期	20170107				机器频率	50Hz

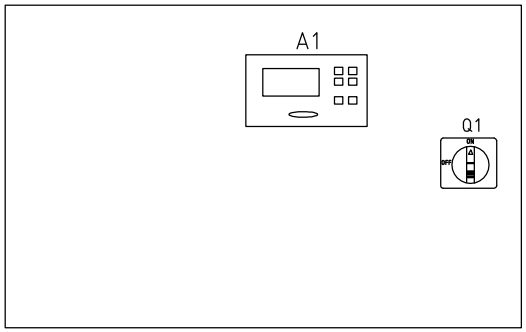

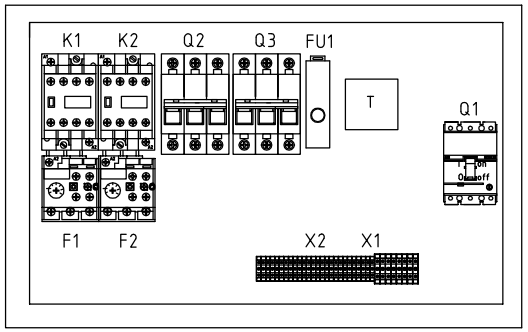

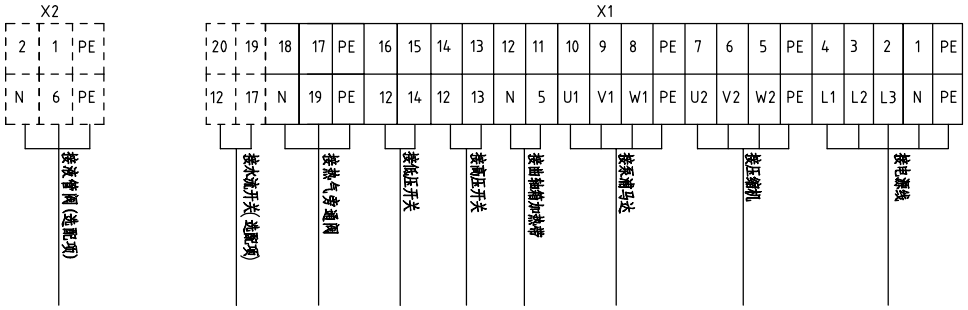

版本 Ver.C

					制图	林恬正	版号	B	标题	SIC-42W-R2 电气元件布置及端子接线图	图号	SIC-42W-R2-CE-400V-B-3	比例	第 3 张
					设计	林恬正	核准						标准 CE	共 5 张
					校对				信易電熱機械股份有限公司 Shini Plastics Technologies, Inc.				机器电压	400V
标记	更改前	更改后	更改人	日期	审核		日期	20170107					机器频率	50Hz

序号/NO	符号/Symbol	名称/Name	制造商/Manufacturer	型号/Type	规格/Specification	数量/Number	物料编号/Material number	备注/Remark
1	Q1	门联锁断路器/Breaker interlock	ABB	A1A125TMF60/6003PFF	60A	1	YE41106200000	
2	Q2	断路器/Circuit breaker	TECO	BM-63C/3016S	16A	1	YE40301603000	
3	Q3	断路器/Circuit breaker	TECO	BM-63C/3050S	50A	1	YE40305003000	
4	K1	接触器/Contactor	SIEMENS	3RT6016-1AN21	230VAC 50/60Hz	1	YE00601621000	
5	K2	接触器/Contactor	SIEMENS	3RT6027-1AN20	230VAC 50/60Hz	1	YE00602722000	
6		辅助触点/Auxiliary block	SIEMENS	3RH6911-1AA10	1NO	1	YE00691110000	(2)
7	F1	热过载继电器/Thermo overload relay	SIEMENS	3RU6116-1EB0	2.8-4A	1	YE01160280000	SIC-42W-R2
8	F1	热过载继电器/Thermo overload relay	SIEMENS	3RU6116-1EB0	2.8-4A	1	YE01160280000	SIC-42W-R2-P
9	F1	热过载继电器/Thermo overload relay	SIEMENS	3RU6116-1GB0	4.5-6.3A	1	YE01160450000	SIC-42W-R2-HP
10	F2	热过载继电器/Thermo overload relay	SIEMENS	3RU6126-4NB0	23-28A	1	YE01612620000	
11	FU1	熔断器/Fuse	YINDA	FS-10	2A	1	YE41001000000	
12	A1	控制器/Controller	PUNP	单压机冷水机控制器SF317500A	AC 10V	1	YE80000100900	
13	S1	防冻温度热电阻/Anti-freezing temp. RTD	PUNP	RTD	----	1	----	控制器自带
14	S3	水箱温度热电阻/Water tank temp. RTD	PUNP	RTD	----	1	----	控制器自带
15	T	变压器/Transformer	PUNP	IN=220V OUT=9.8V	----	1	----	控制器自带
16	S4	高压开关/HI pressure switch	----	----	----	1	----	(1)
17	S5	低压开关/LO pressure switch	----	----	----	1	----	(1)
18	S6	水流开关/Water flow switch	----	----	----	1	----	(1) (3)
19	S7	通信接口板RS-485(雙Dsub-9pin接頭)	----	----	----	1	YE90048501200	(1)
20		外殼RS485(SAL-700G-A-19) 0版	----	----	----	1	YR40048500000	(1)
21	X1	端子排/Terminal board	----	2.5mm²	----	11	YE60002503200	
22		接地端子排/Terminal board	----	2.5mm²PE	----	2	YE60002503400	
23		端子排/Terminal board	----	6.0mm²	----	7	YE60000603200	
24		接地端子排/Terminal board	----	6.0mm²PE	----	2	YE60000603500	
25		端子排/Terminal board	----	2.5mm²	----	2	YE60002503200	(3)

版本 Ver.C

注：(1)表示非电控箱内材料；(2)表示液管阀选配项；(3)表示水流开关选配项.

标记	更改前	更改后	更改人	日期				
					制图	林恬正	版号	B
					设计	林恬正	核准	
					校对			
					审核		日期	20170107

标题 SIC-42W-R2 电气元件明细表一

图号 SIC-42W-R2-CE-400V-B-4

信易電熱機械股份有限公司 Shini Plastics Technologies, Inc.

比例		第 4 张
标准	CE	共 5 张
机器电压	400V	
机器频率	50Hz	

序号/NO	符号/Symbol	名称/Name	制造商/Manufacturer	型号/Type	规格/Specification	数量/Number	物料编号/Material number	备注/Remark
26	X2	端子排/Terminal board	----	2.5mm²	----	2	YE60002503200	(2)
27		接地端子排/Terminal board	----	2.5mm²PE	----	1	YE60002503400	(2)
28	Y1	电磁阀/Solenoid valve	----	----	230V 50/60Hz	1	----	(1)
29	Y2	电磁阀/Solenoid valve	----	----	230V 50/60Hz	1	----	(1)(2)
30	M1	泵浦马达/Pump motor	----	低压泵浦 1.1KW	400V 50Hz	1	---- SIC-42W-R2	(1)
31	M1	泵浦马达/Pump motor	----	中压泵浦 1.5KW	400V 50Hz	1	---- SIC-42W-R2-P	(1)
32	M1	泵浦马达/Pump motor	----	高压泵浦 2.2KW	400V 50Hz	1	---- SIC-42W-R2-HP	(1)
33	M2	压缩机/Compressor	----	----	400V 50Hz 12.5kW	1	----	(1)
34	EH1	曲轴箱加热带/Crankcase heating zone	----	----	230V 50/60HZ 45W	1	----	(1)

版本 Ver.C

注：(1)表示非电控箱内材料；(2)表示液管阀选配项；(3)表示水流开关选配项.

标记	更改前	更改后	更改人	日期				
					制图	林恬正	版号	B
					设计	林恬正	核准	
					校对			
					审核		日期	20170107

标题 SIC-42W-R2 电气元件明细表二

图号 SIC-42W-R2-CE-400V-B-5

信易電熱機械股份有限公司 Shini Plastics Technologies, Inc.

比例		第 5 张
标准	CE	共 5 张
机器电压	400V	
机器频率	50Hz	

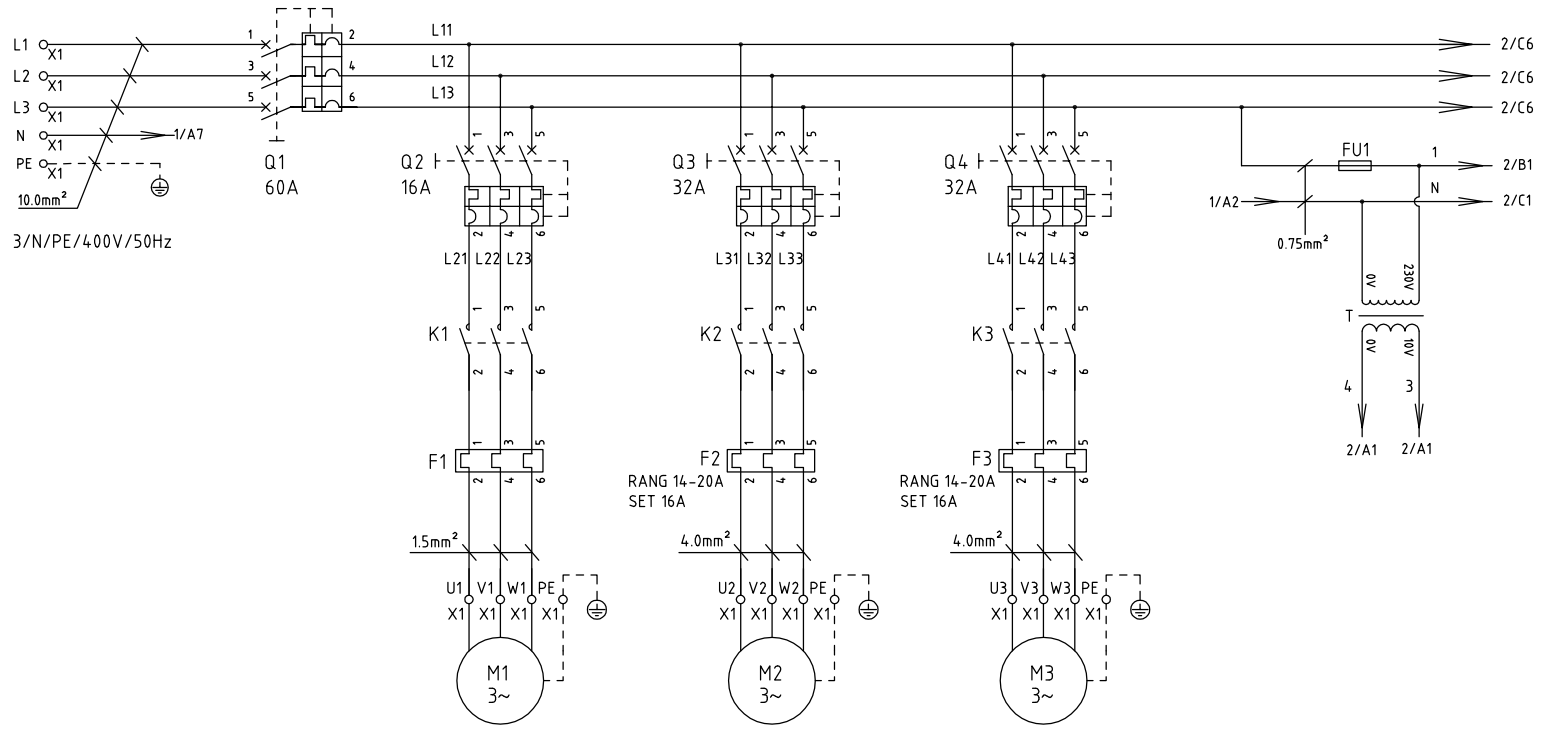

SIC-56W-R2-P:1.8kW/3.8A
SIC-56W-R2-HP:2.4kW/5.1A
泵浦马达

P=8.33kW
IN=16A
压缩机1

P=8.33kW
IN=16A
压缩机2

版本	Ver.B												
					制图	陆家权	版号	C	标题	SIC-56W-R2 主电路图	图号 SIC-56W-R2-CE-400V-C-1	比例	第 1 张
					设计	陆家权	核准					标准 CE	共 5 张
					校对				信易電熱機械股份有限公司 Shini Plastics Technologies, Inc.			机器电压	400V
标记	更改前	更改后	更改人	日期	审核		日期	20170116				机器频率	50Hz

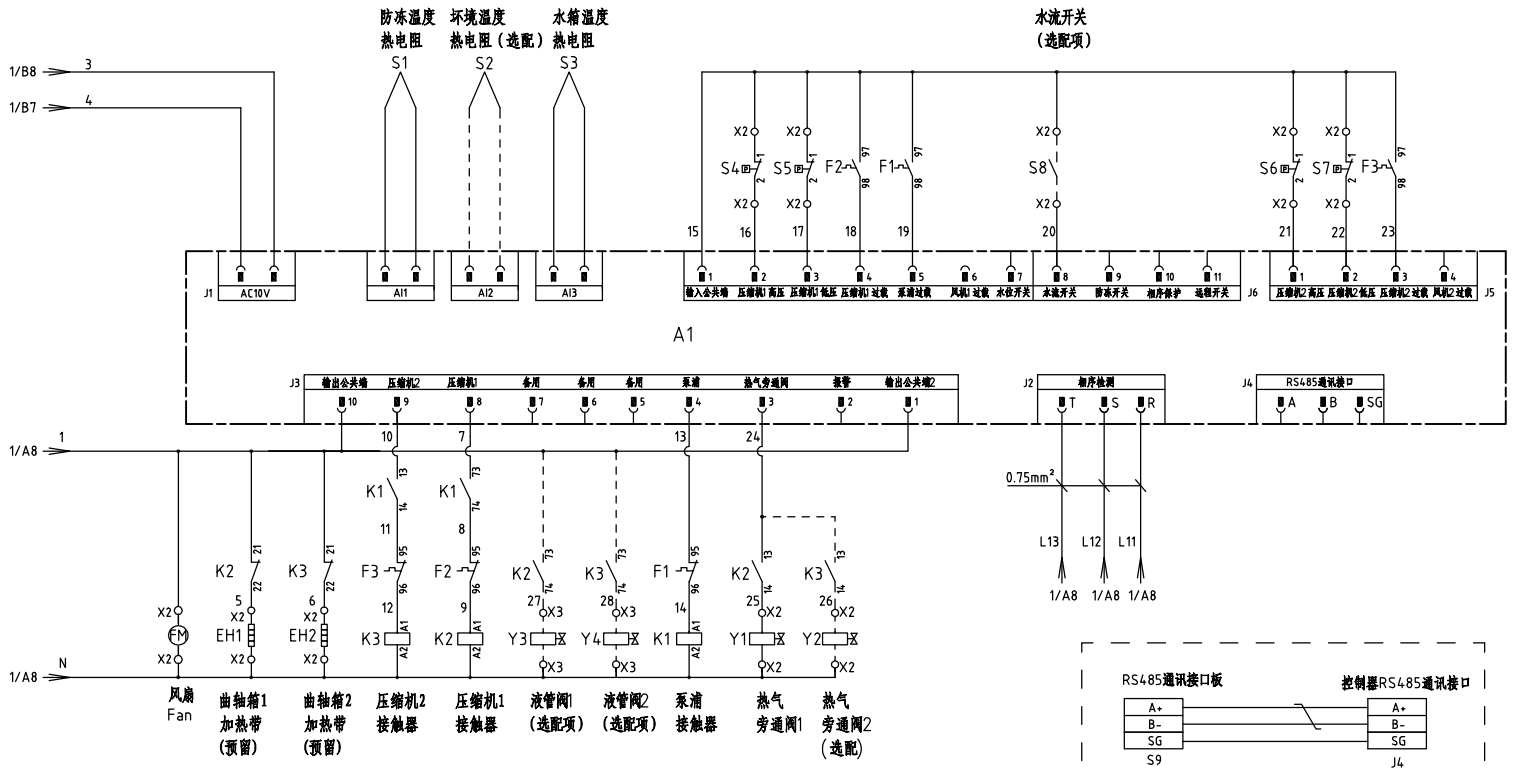

版本	Ver.B												
					制图	陆家权	版号	C	标题	SIC-56W-R2 控制电路图	图号 SIC-56W-R2-CE-400V-C-2	比例	第 2 张
					设计	陆家权	核准					标准 CE	共 5 张
					校对				信易電熱機械股份有限公司 Shini Plastics Technologies, Inc.			机器电压	400V
标记	更改前	更改后	更改人	日期	审核		日期	20170116				机器频率	50Hz

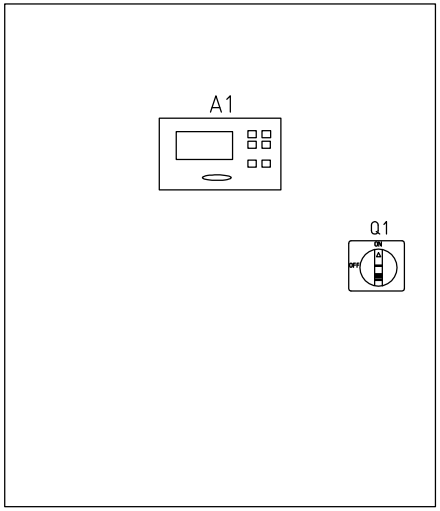

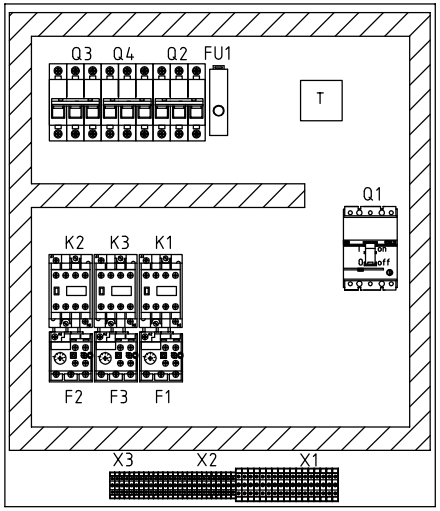

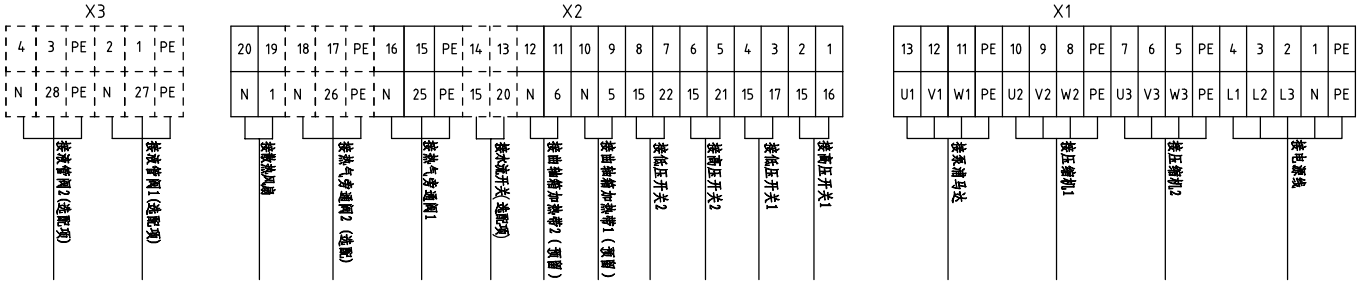

技术要求：压缩机，泵浦，电磁阀，线路板必须接地。

版本	Ver.B											
					制图	陆家权	版号	C	标题 SIC-56W-R2 电气元件布置及端子接线图	图号 SIC-56W-R2-CE-400V-C-3	比例	第 3 张
					设计	陆家权	核准				标准 CE	共 5 张
					校对				信易電熱機械股份有限公司 Shini Plastics Technologies, Inc.		机器电压	400V
标记	更改前	更改后	更改人	日期	审核		日期	20170116			机器频率	50Hz

序号/NO	符号/Symbol	名称/Name	制造商/Manufacturer	型号/Type	规格/Specification	数量/Number	物料编号/Material number	备注/Remark
1	Q1	门联锁断路器/Breaker interlock	ABB	A1A125TMF60/6003PFF	60A	1	YE41106200000	
2	Q2	断路器/Circuit breaker	TECO	BM-63C/3016S	16A	1	YE40301603000	
3	Q3 Q4	断路器/Circuit breaker	TECO	BM-63C/3032S	32A	2	YE40303203000	
4	K1	接触器/Contactor	SIEMENS	3RT6016-1AN21	230VAC 50/60Hz	1	YE00601621000	
5		辅助触点/Auxiliary block	SIEMENS	3RH6911-1AA10	1NO	1	YE00691110000	
6	K2 K3	接触器/Contactor	SIEMENS	3RT6026-1AN20	220VAC 50/60Hz	2	YE00602622000	
7		辅助触点/Auxiliary block	SIEMENS	3RH6911-1AA10	1NO	2	YE00691110000	(4)
8	F1	热过载继电器/Thermo overload relay	SIEMENS	3RU6116-1FB0	3.5-5A	1	YE01160350000	SIC-56W-R2-P
9	F1	热过载继电器/Thermo overload relay	SIEMENS	3RU6116-1GB0	4.5-6.32A	1	YE01160450000	SIC-56W-R2-HP
10	F2 F3	热过载继电器/Thermo overload relay	SIEMENS	3RU6126-4BB0	14-20A	2	YE01260140000	
11	FU1	熔断器/Fuse	YINDA	FS-10	2A	1	YE41001000000	
12	A1	控制器/Controller	PUNP	双压机冷水机控制器SF317500A	AC 10V	1	YE80317500900	
13	S1	防冻温度热电阻/Anti-freezing temp. RTD	PUNP	RTD	----	1	----	控制器自带
14	S3	水箱温度热电阻/Water tank temp. RTD	PUNP	RTD	----	1	----	控制器自带
15	T	变压器/Transformer	PUNP	IN=220V OUT=9.8V	----	1	----	控制器自带
16	S4 S6	高压开关/HI pressure switch	----	----	----	2	----	(1)
17	S5 S7	低压开关/LO pressure switch	----	----	----	2	----	(1)
18	S8	水流开关/Water flow switch	----	----	----	1	----	(1) (3)
19	S9	通信接口板RS-485(雙Dsub-9pin接頭)	----	----	----	1	YE90048501200	(1)
20		外殼RS485(SAL-700G-A-19) 0版	----	----	----	1	YR40048500000	(1)
21	X1	端子排/Terminal board	----	2.5mm²	----	3	YE60002503200	
22		接地端子排/Terminal board	----	2.5mm²PE	----	1	YE60002503400	
23		端子排/Terminal board	----	4.0mm²	----	6	YE60000403200	
24		接地端子排/Terminal board	----	4.0mm²PE	----	2	YE60000403500	
25		接地端子排/Terminal board	----	10mm²PE	----	1	YE60001003500	

版本 Ver.B

注：(1)表示非电控箱内材料；(2)表示第二个旁通阀选配项；(3)表示水流开关选配项；(4)表示液管阀选配项。

标记	更改前	更改后	更改人	日期				
					制图	陆家权	版号	C
					设计	陆家权	核准	
					校对			
					审核		日期	20170116

标题 SIC-56W-R2 电气元件明细表一

图号 SIC-56W-R2-CE-400V-C-4

信易電熱機械股份有限公司 Shini Plastics Technologies, Inc.

比例		第 4 张
标准	CE	共 5 张
机器电压		400V
机器频率		50Hz

序号/NO	符号/Symbol	名称/Name	制造商/Manufacturer	型号/Type	规格/Specification	数量/Number	物料编号/Material number	备注/Remark
26		端子排/Terminal board	----	10mm²	----	4	YE60001003200	
27	X2	端子排/Terminal board	----	2.5mm²	----	16	YE60002503200	
28		接地端子排/Terminal board	----	2.5mm²PE	----	1	YE60002503400	
29		端子排/Terminal board	----	2.5mm²	----	2	YE60002503200	(2)
30		接地端子排/Terminal board	----	2.5mm²PE	----	1	YE60002503400	(2)
31		端子排/Terminal board	----	2.5mm²	----	2	YE60002503200	(3)
32	X3	端子排/Terminal board	----	2.5mm²	----	4	YE60002503200	(4)
33		接地端子排/Terminal board	----	2.5mm²PE	----	2	YE60002503400	(4)
34	Y1	电磁阀/Solenoid valve	----	----	230V 50/60Hz	1	----	(1)
35	Y2	电磁阀/Solenoid valve	----	----	230V 50/60Hz	1	----	(1)(2)
36	Y3 Y4	电磁阀/Solenoid valve	----	----	230V 50/60Hz	2	----	(1)(4)
37	M1	泵浦马达/Pump motor	----	----	400V 50/60Hz 1.8KW	1	---- SIC-56W-R2-P	(1)
38	M1	泵浦马达/Pump motor	----	----	400V 50/60Hz 2.4KW	1	---- SIC-56W-R2-HP	(1)
39	M2 M3	压缩机/Compressor	----	----	400V 50/60Hz 8.33kW	2	----	(1)
40	EH1 EH2	曲轴箱加热带/Crankcase heating zone	----	----	230V 50/60HZ 45W	2	----	(1)
41	FM	风扇/Fan	----	----	230V 50/60Hz	1	----	(1)

版本 Ver.B

注：(1)表示非电控箱内材料；(2)表示第二个旁通阀选配项；(3)表示水流开关选配项；(4)表示液管阀选配项。

标记	更改前	更改后	更改人	日期	制图	陆家权	版号	C
					设计	陆家权	核准	
					校对			
					审核		日期	20170116

标题 SIC-56W-R2 电气元件明细表二

图号 SIC-56W-R2-CE-400V-C-5

信易電熱機械股份有限公司 Shini Plastics Technologies, Inc.

比例		第 5 张
标准	CE	共 5 张
机器电压	400V	
机器频率	50Hz	

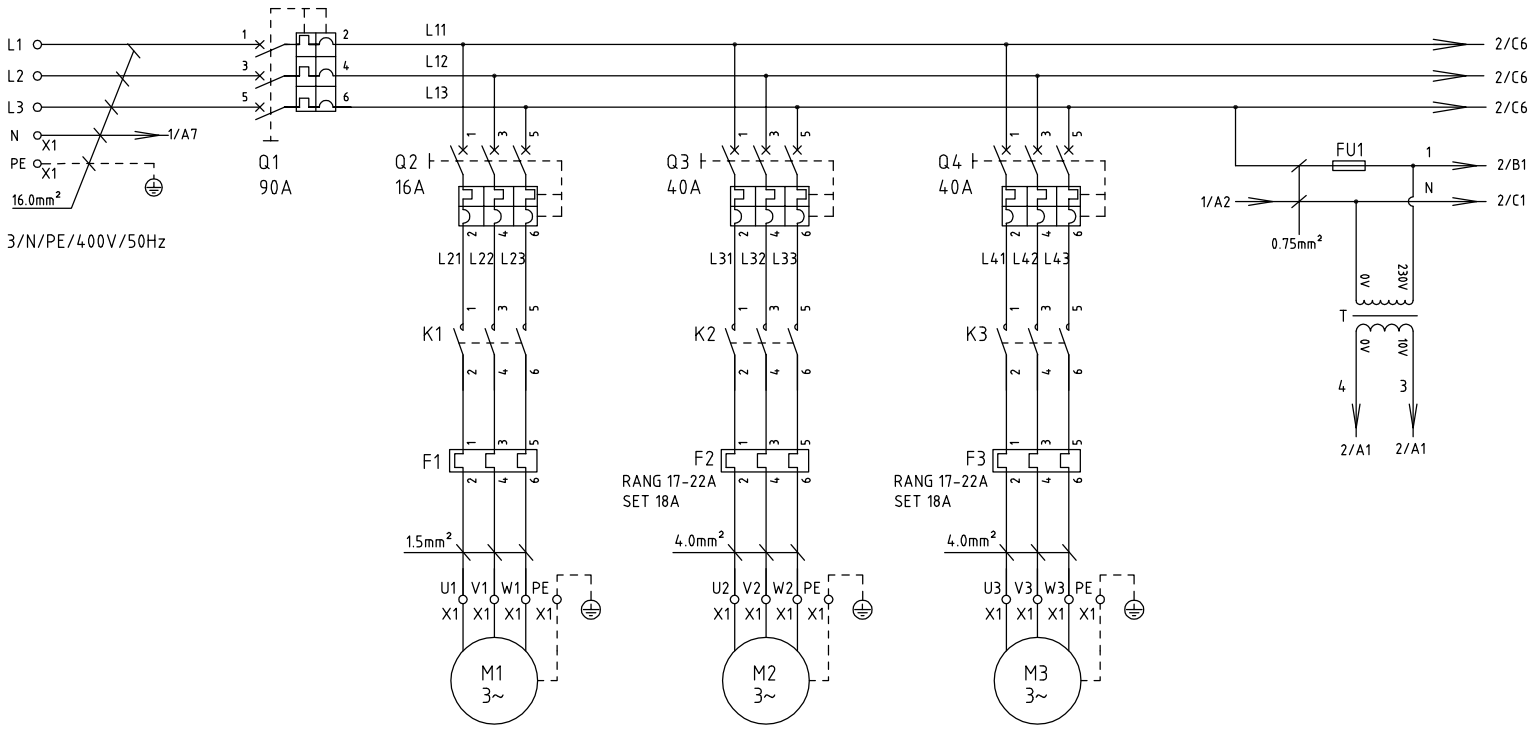

SIC-66W-R2-P:1.8kW/3.8A
SIC-66W-R2-HP:2.4kW/5.1A
泵浦马达

P=9.88kW
IN=18A
压缩机1

P=9.88kW
IN=18A
压缩机2

版本	Ver.B												
					制图	陆家权	版号	C	标题 SIC-66W-R2 主电路图	图号 SIC-66W-R2-CE-400V-C-1	比例		第 1 张
					设计	陆家权	核准				标准	CE	共 5 张
					校对				信易電熱機械股份有限公司 Shini Plastics Technologies, Inc.		机器电压	400V	
标记	更改前	更改后	更改人	日期	审核		日期	20170117			机器频率	50Hz	

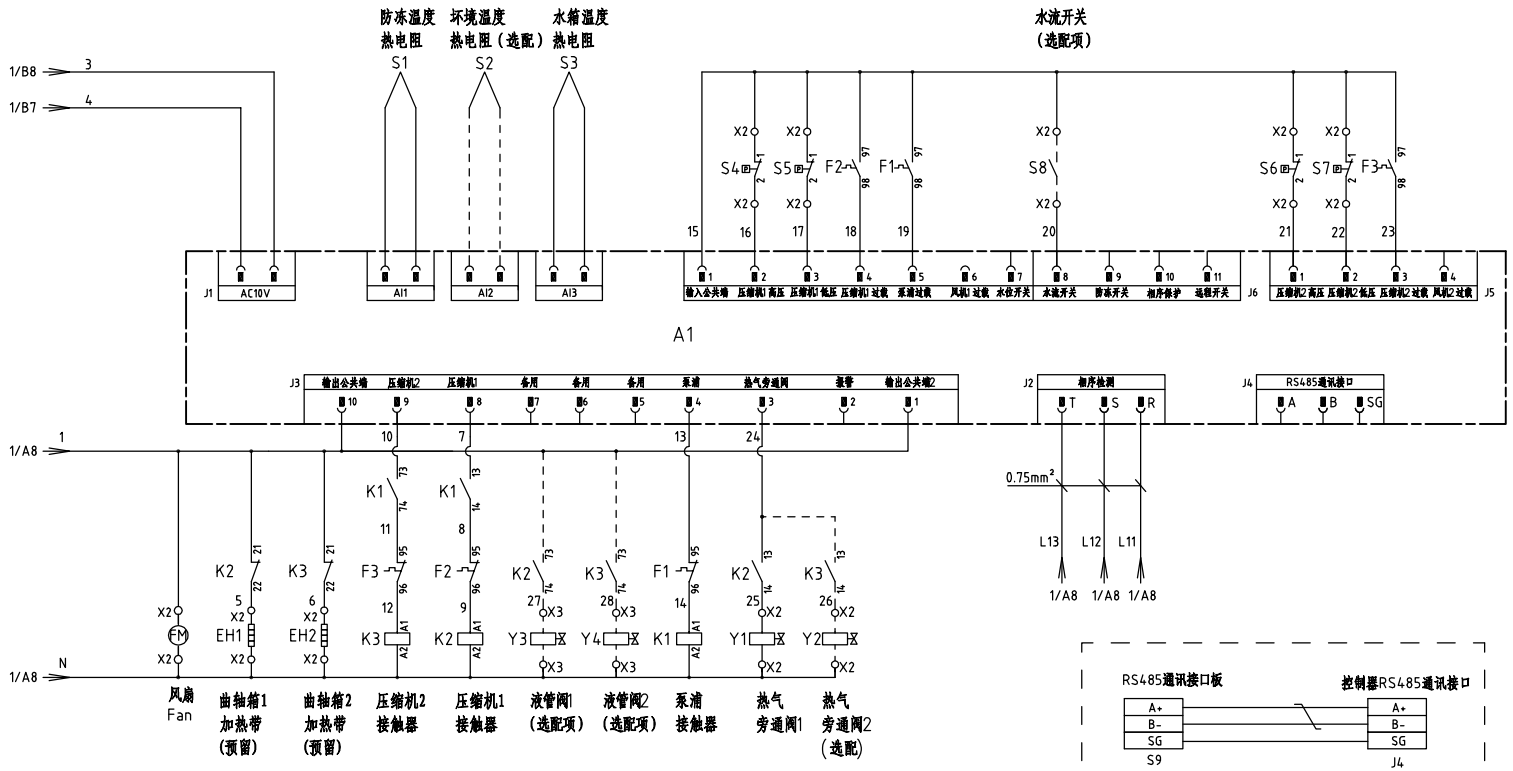

版本	Ver.B											
					制图	陆家权	版号	C	标题 SIC-66W-R2 控制电路图	图号 SIC-66W-R2-CE-400V-C-2	比例	第 2 张
					设计	陆家权	核准				标准 CE	共 5 张
					校对				信易電熱機械股份有限公司 Shini Plastics Technologies, Inc.		机器电压	400V
标记	更改前	更改后	更改人	日期	审核		日期	20170117			机器频率	50Hz

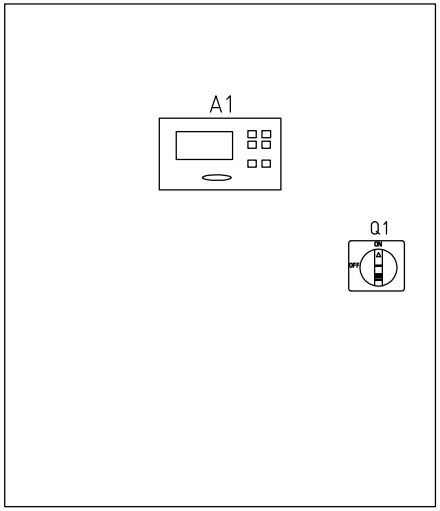

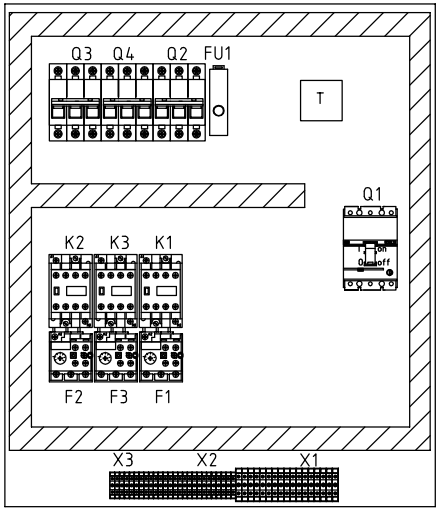

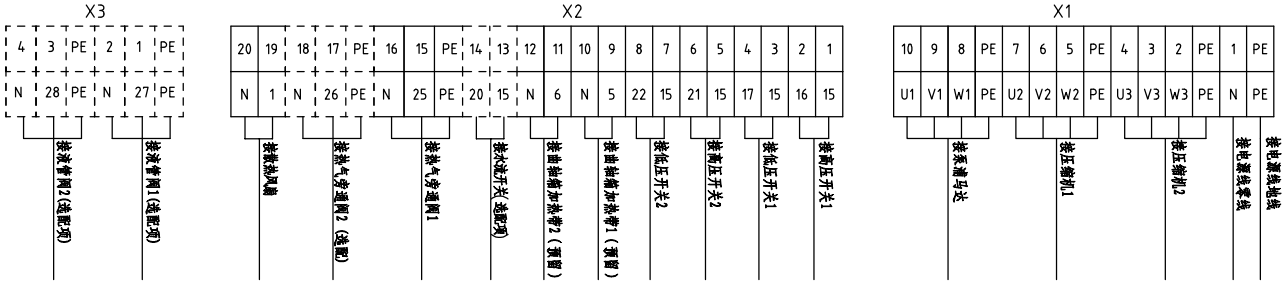

技术要求：1) 电源线进线端 L1,L2,L3直接接门联锁断路器，不经过端子排。
2) 压缩机，泵浦，电磁阀，线路板必须接地。

版本	Ver.B													
					制图	陆家权	版号	C	标题	SIC-66W-R2 电气元件布置及端子接线图	图号	SIC-66W-R2-CE-400V-C-3	比例	第 3 张
					设计	陆家权	核准						标准	CE 共 5 张
					校对				信易電熱機械股份有限公司 Shini Plastics Technologies, Inc.				机器电压	400V
标记	更改前	更改后	更改人	日期	审核		日期	20170117					机器频率	50Hz

序号/NO	符号/Symbol	名称/Name	制造商/Manufacturer	型号/Type	规格/Specification	数量/Number	物料编号/Material number	备注/Remark
1	Q1	门联锁断路器/Breaker interlock	ABB	A1A125TMF90/9003PFF	90A	1	YE41109200000	
2	Q2	断路器/Circuit breaker	TECO	BM-63C/3016S	16A	1	YE40301603000	
3	Q3 Q4	断路器/Circuit breaker	TECO	BM-63C/3040S	40A	2	YE40304003000	
4	K1	接触器/Contactor	SIEMENS	3RT6016-1AN21	230VAC 50/60Hz	1	YE00601621000	
5		辅助触点/Auxiliary block	SIEMENS	3RH6911-1AA10	1NO	1	YE00691110000	
6	K2 K3	接触器/Contactor	SIEMENS	3RT6027-1AN20	220VAC 50/60Hz	2	YE00602722000	
7		辅助触点/Auxiliary block	SIEMENS	3RH6911-1AA10	1NO	2	YE00691110000	(4)
8	F1	热过载继电器/Thermo overload relay	SIEMENS	3RU6116-1FB0	3.5-5A	1	YE01160350000	SIC-66W-R2-P
9	F1	热过载继电器/Thermo overload relay	SIEMENS	3RU6116-1GB0	4.5-6.32A	1	YE01160450000	SIC-66W-R2-HP
10	F2 F3	热过载继电器/Thermo overload relay	SIEMENS	3RU6126-4CB0	17-22A	2	YE01260170000	
11	FU1	熔断器/Fuse	YINDA	FS-10	2A	1	YE41001000000	
12	A1	控制器/Controller	PUNP	双压机冷水机控制器SF317500A	AC 10V	1	YE80317500900	
13	S1	防冻温度热电阻/Anti-freezing temp. RTD	PUNP	RTD	----	1	----	控制器自带
14	S3	水箱温度热电阻/Water tank temp. RTD	PUNP	RTD	----	1	----	控制器自带
15	T	变压器/Transformer	PUNP	IN=220V OUT=9.8V	----	1	----	控制器自带
16	S4 S6	高压开关/HI pressure switch	----	----	----	2	----	(1)
17	S5 S7	低压开关/LO pressure switch	----	----	----	2	----	(1)
18	S8	水流开关/Water flow switch	----	----	----	1	----	(1) (3)
19	S9	通信接口板RS-485(雙Dsub-9pin接頭)	----	----	----	1	YE90048501200	(1)
20		外殼RS485(SAL-700G-A-19) 0版	----	----	----	1	YR40048500000	(1)
21	X1	端子排/Terminal board	----	2.5mm²	----	3	YE60002503200	
22		接地端子排/Terminal board	----	2.5mm²PE	----	1	YE60002503400	
23		端子排/Terminal board	----	4.0mm²	----	6	YE60000403200	
24		接地端子排/Terminal board	----	4.0mm²PE	----	2	YE60000403500	
25		接地端子排/Terminal board	----	16mm²PE	----	1	YE60001603500	

版本 Ver.B

注：(1)表示非电控箱内材料；(2)表示第二个旁通阀选配项；(3)表示水流开关选配项；(4)表示液管阀选配项。

标记	更改前	更改后	更改人	日期				
					制图	陆家权	版号	C
					设计	陆家权	核准	
					校对			
					审核		日期	20170117

标题 SIC-66W-R2 电气元件明细表一

图号 SIC-66W-R2-CE-400V-C-4

信易電熱機械股份有限公司 Shini Plastics Technologies, Inc.

比例		第 4 张
标准	CE	共 5 张
机器电压		400V
机器频率		50Hz

序号/NO	符号/Symbol	名称/Name	制造商/Manufacturer	型号/Type	规格/Specification	数量/Number	物料编号/Material number	备注/Remark
26		端子排/Terminal board	----	16mm²	----	1	YE60001603200	
27	X2	端子排/Terminal board	----	2.5mm²	----	16	YE60002503200	
28		接地端子排/Terminal board	----	2.5mm²PE	----	1	YE60002503400	
29		端子排/Terminal board	----	2.5mm²	----	2	YE60002503200	(2)
30		接地端子排/Terminal board	----	2.5mm²PE	----	1	YE60002503400	(2)
31		端子排/Terminal board	----	2.5mm²	----	2	YE60002503200	(3)
32	X3	端子排/Terminal board	----	2.5mm²	----	4	YE60002503200	(4)
33		接地端子排/Terminal board	----	2.5mm²PE	----	2	YE60002503400	(4)
34	Y1	电磁阀/Solenoid valve	----	----	230V 50/60Hz	1	----	(1)
35	Y2	电磁阀/Solenoid valve	----	----	230V 50/60Hz	1	----	(1)(2)
36	Y3 Y4	电磁阀/Solenoid valve	----	----	230V 50/60Hz	2	----	(1)(4)
37	M1	泵浦马达/Pump motor	----	----	400V 50/60Hz 1.8KW	1	---- SIC-66W-R2-P	(1)
38	M1	泵浦马达/Pump motor	----	----	400V 50/60Hz 2.4KW	1	---- SIC-66W-R2-HP	(1)
39	M2 M3	压缩机/Compressor	----	----	400V 50/60Hz 9.88kW	2	----	(1)
40	EH1 EH2	曲轴箱加热带/Crankcase heating zone	----	----	230V 50/60HZ 45W	2	----	(1)
41	FM	风扇/Fan	----	----	230V 50/60Hz	1	----	(1)

版本 Ver.B

注：(1)表示非电控箱内材料；(2)表示第二个旁通阀选配项；(3)表示水流开关选配项；(4)表示液管阀选配项。

标记	更改前	更改后	更改人	日期				
					制图	陆家权	版号	C
					设计	陆家权	核准	
					校对			
					审核		日期	20170117

标题 SIC-66W-R2 电气元件明细表二

图号 SIC-66W-R2-CE-400V-C-5

信易電熱機械股份有限公司 Shini Plastics Technologies, Inc.

比例		第 5 张
标准	CE	共 5 张
机器电压	400V	
机器频率	50Hz	

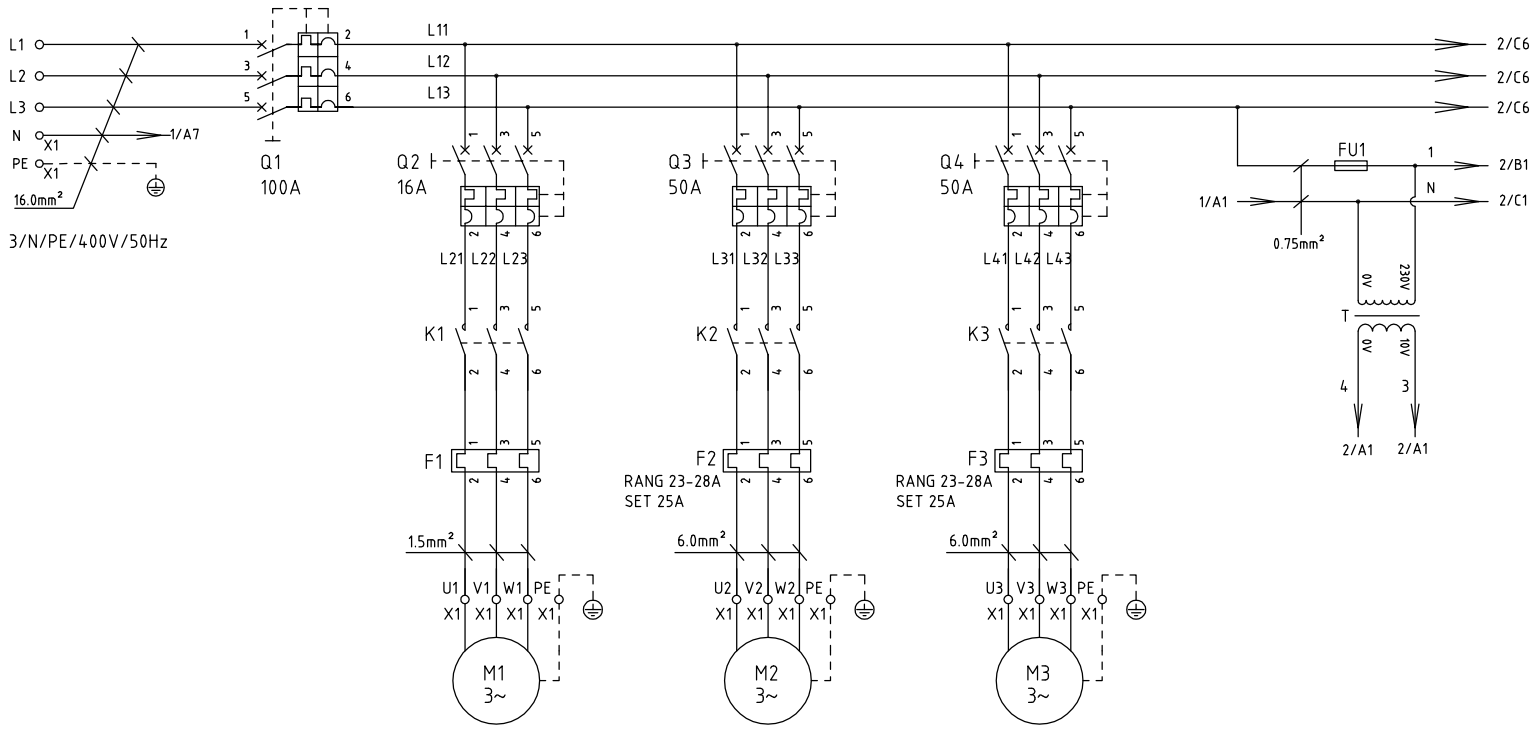

版本	Ver.B													
					制图	陆家权	版号	C	标题	SIC-84W-R2 主电路图	图号	SIC-84W-R2-CE-400V-C-1	比例	第 1 张
					设计	陆家权	核准						标准 CE	共 5 张
					校对				信易電熱機械股份有限公司 Shini Plastics Technologies, Inc.				机器电压	400V
标记	更改前	更改后	更改人	日期	审核		日期	20170118					机器频率	50Hz

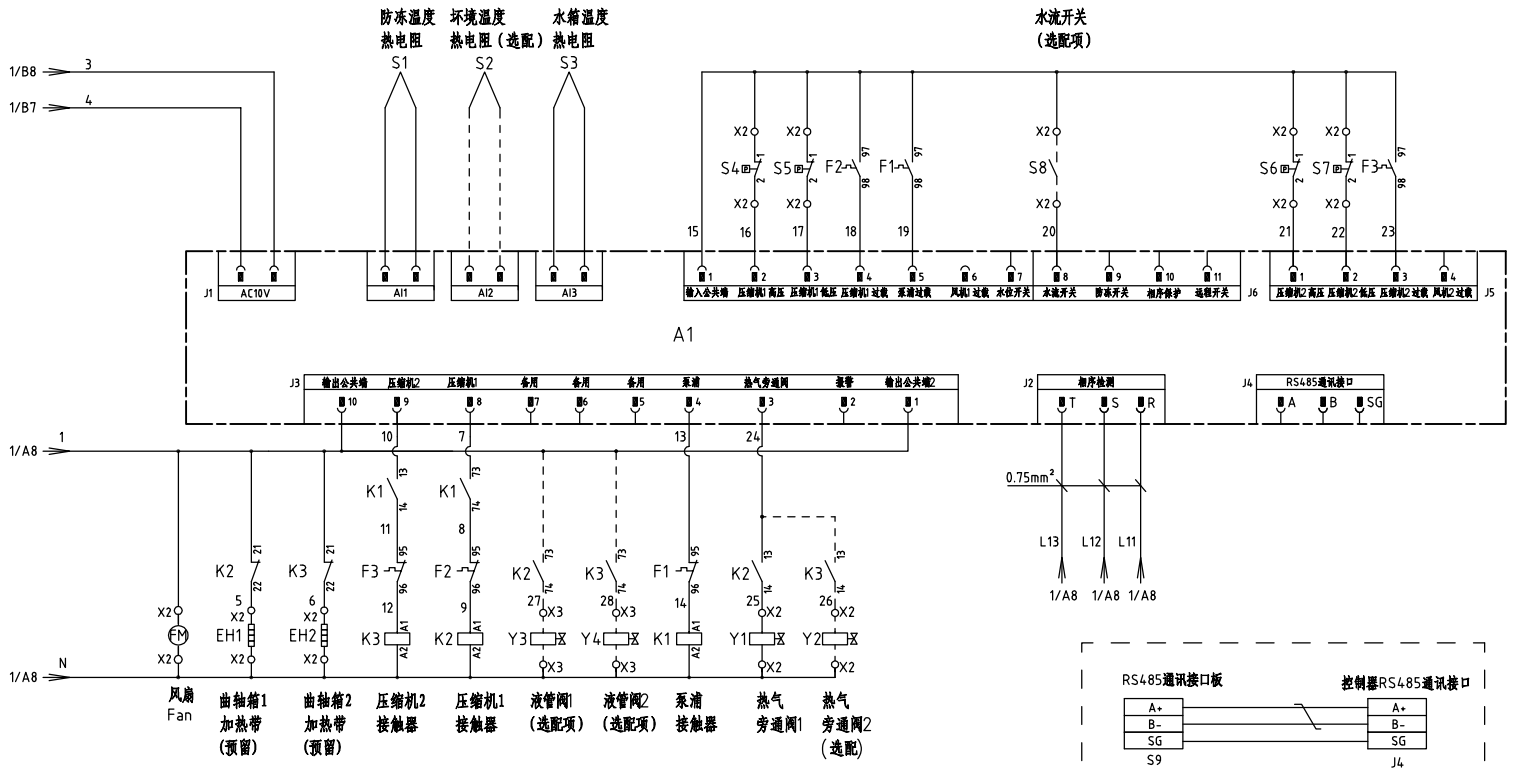

RS485通讯接口板与控制器通讯接线示意图(Modbus-RTU通讯)

版本	Ver.B												
					制图	陆家权	版号	C	标题	SIC-84W-R2 控制电路图	图号 SIC-84W-R2-CE-400V-C-2	比例	第 2 张
					设计	陆家权	核准					标准 CE	共 5 张
					校对				信易電熱機械股份有限公司 Shini Plastics Technologies, Inc.			机器电压	400V
标记	更改前	更改后	更改人	日期	审核		日期	20170118				机器频率	50Hz

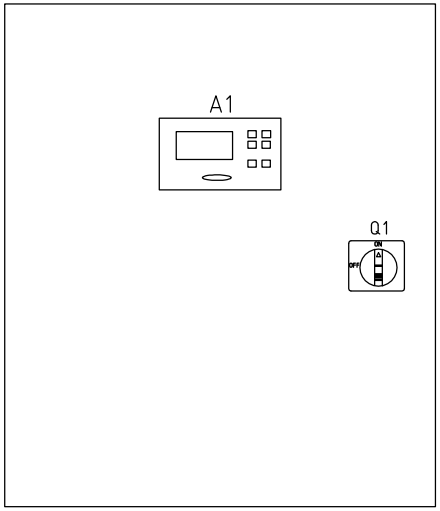

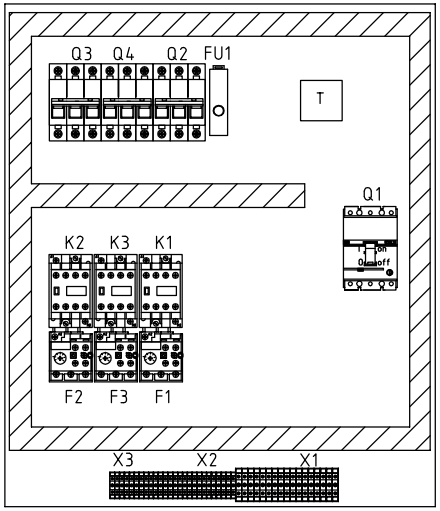

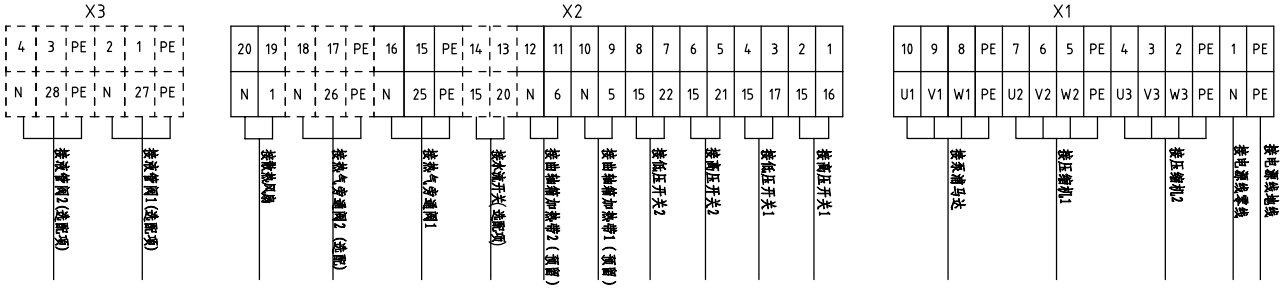

技术要求：1) 电源线进线端 L1,L2,L3直接接门联锁断路器，不经过端子排。
2) 压缩机，泵浦，电磁阀，线路板必须接地。

版本	Ver.B											
					制图	陆家权	版号	C	标题 SIC-84W-R2 电气元件布置及端子接线图	图号 SIC-84W-R2-CE-400V-C-3	比例	第 3 张
					设计	陆家权	核准				标准 CE	共 5 张
					校对				信易電熱機械股份有限公司 Shini Plastics Technologies, Inc.		机器电压	400V
标记	更改前	更改后	更改人	日期	审核		日期	20170118			机器频率	50Hz

序号/NO	符号/Symbol	名称/Name	制造商/Manufacturer	型号/Type	规格/Specification	数量/Number	物料编号/Material number	备注/Remark
1	Q1	门联锁断路器/Breaker interlock	ABB	A1A125TMF100/10003PFF	100A	1	YE41110200000	
2	Q2	断路器/Circuit breaker	TECO	BM-63C/3016S	16A	1	YE40301603000	
3	Q3 Q4	断路器/Circuit breaker	TECO	BM-63C/3050S	50A	2	YE40305003000	
4	K1	接触器/Contactor	SIEMENS	3RT6016-1AN21	230VAC 50/60Hz	1	YE00601621000	
5		辅助触点/Auxiliary block	SIEMENS	3RH6911-1AA10	1NO	1	YE00691110000	
6	K2 K3	接触器/Contactor	SIEMENS	3RT6027-1AN20	220VAC 50/60Hz	2	YE00602722000	
7		辅助触点/Auxiliary block	SIEMENS	3RH6911-1AA10	1NO	2	YE00691110000	(4)
8	F1	热过载继电器/Thermo overload relay	SIEMENS	3RU6116-1HB0	5.5-8A	1	YE01160550000	SIC-84W-R2-P
9	F1	热过载继电器/Thermo overload relay	SIEMENS	3RU6116-1JB0	7-10A	1	YE01167100000	SIC-84W-R2-HP
10	F2 F3	热过载继电器/Thermo overload relay	SIEMENS	3RU6126-4NB0	23-28A	2	YE01612620000	
11	FU1	熔断器/Fuse	YINDA	FS-10	2A	1	YE41001000000	
12	A1	控制器/Controller	PUNP	双压机冷水机控制器SF317500A	AC 10V	1	YE80317500900	
13	S1	防冻温度热电阻/Anti-freezing temp. RTD	PUNP	RTD	----	1	----	控制器自带
14	S3	水箱温度热电阻/Water tank temp. RTD	PUNP	RTD	----	1	----	控制器自带
15	T	变压器/Transformer	PUNP	IN=220V OUT=9.8V	----	1	----	控制器自带
16	S4 S6	高压开关/HI pressure switch	----	----	----	2	----	(1)
17	S5 S7	低压开关/LO pressure switch	----	----	----	2	----	(1)
18	S8	水流开关/Water flow switch	----	----	----	1	----	(1) (3)
19	S9	通信接口板RS-485(雙Dsub-9pin接頭)	----	----	----	1	YE90048501200	(1)
20		外般RS485(SAL-700G-A-19)0版	----	----	----	1	YR40048500000	(1)
21	X1	端子排/Terminal board	----	2.5mm²	----	3	YE60002503200	
22		接地端子排/Terminal board	----	2.5mm²PE	----	1	YE60002503400	
23		端子排/Terminal board	----	6.0mm²	----	6	YE60000603200	
24		接地端子排/Terminal board	----	6.0mm²PE	----	2	YE60000603500	
25		接地端子排/Terminal board	----	16mm²PE	----	1	YE60001603500	

版本 Ver.B

注：(1)表示非电控箱内材料；(2)表示第二个旁通阀选配项；(3)表示水流开关选配项；(4)表示液管阀选配项。

标记	更改前	更改后	更改人	日期				
					制图	陆家权	版号	C
					设计	陆家权	核准	
					校对			
					审核		日期	20170118

标题 SIC-84W-R2 电气元件明细表一

图号 SIC-84W-R2-CE-400V-C-4

SHINI 信易電熱機械股份有限公司 Shini Plastics Technologies, Inc.

比例		第 4 张
标准	CE	共 5 张
机器电压		400V
机器频率		50Hz

序号/NO	符号/Symbol	名称/Name	制造商/Manufacturer	型号/Type	规格/Specification	数量/Number	物料编号/Material number	备注/Remark
26		端子排/Terminal board	----	16mm²	----	1	YE60001603200	
27	X2	端子排/Terminal board	----	2.5mm²	----	16	YE60002503200	
28		接地端子排/Terminal board	----	2.5mm²PE	----	1	YE60002503400	
29		端子排/Terminal board	----	2.5mm²	----	2	YE60002503200	(2)
30		接地端子排/Terminal board	----	2.5mm²PE	----	1	YE60002503400	(2)
31		端子排/Terminal board	----	2.5mm²	----	2	YE60002503200	(3)
32	X3	端子排/Terminal board	----	2.5mm²	----	4	YE60002503200	(4)
33		接地端子排/Terminal board	----	2.5mm²PE	----	2	YE60002503400	(4)
34	Y1	电磁阀/Solenoid valve	----	----	230V 50/60Hz	1	----	(1)
35	Y2	电磁阀/Solenoid valve	----	----	230V 50/60Hz	1	----	(1)(2)
36	Y3 Y4	电磁阀/Solenoid valve	----	----	230V 50/60Hz	2	----	(1)(4)
37	M1	泵浦马达/Pump motor	----	----	400V 50/60Hz 3KW	1	---- SIC-84W-R2-P	(1)
38	M1	泵浦马达/Pump motor	----	----	400V 50/60Hz 4KW	1	---- SIC-84W-R2-HP	(1)
39	M2 M3	压缩机/Compressor	----	----	400V 50/60Hz 12.5kW	2	----	(1)
40	EH1 EH2	曲轴箱加热带/Crankcase heating zone	----	----	230V 50/60HZ 45W	2	----	(1)
41	FM	风扇/Fan	----	----	230V 50/60Hz	1	----	(1)

版本 Ver.B

注：(1)表示非电控箱内材料；(2)表示第二个旁通阀选配项；(3)表示水流开关选配项；(4)表示液管阀选配项。

标记	更改前	更改后	更改人	日期				
					制图	陆家权	版号	C
					设计	陆家权	核准	
					校对			
					审核		日期	20170118

标题 SIC-84W-R2 电气元件明细表二

图号 SIC-84W-R2-CE-400V-C-5

信易電熱機械股份有限公司 Shini Plastics Technologies, Inc.

比例		第 5 张
标准	CE	共 5 张
机器电压	400V	
机器频率	50Hz	

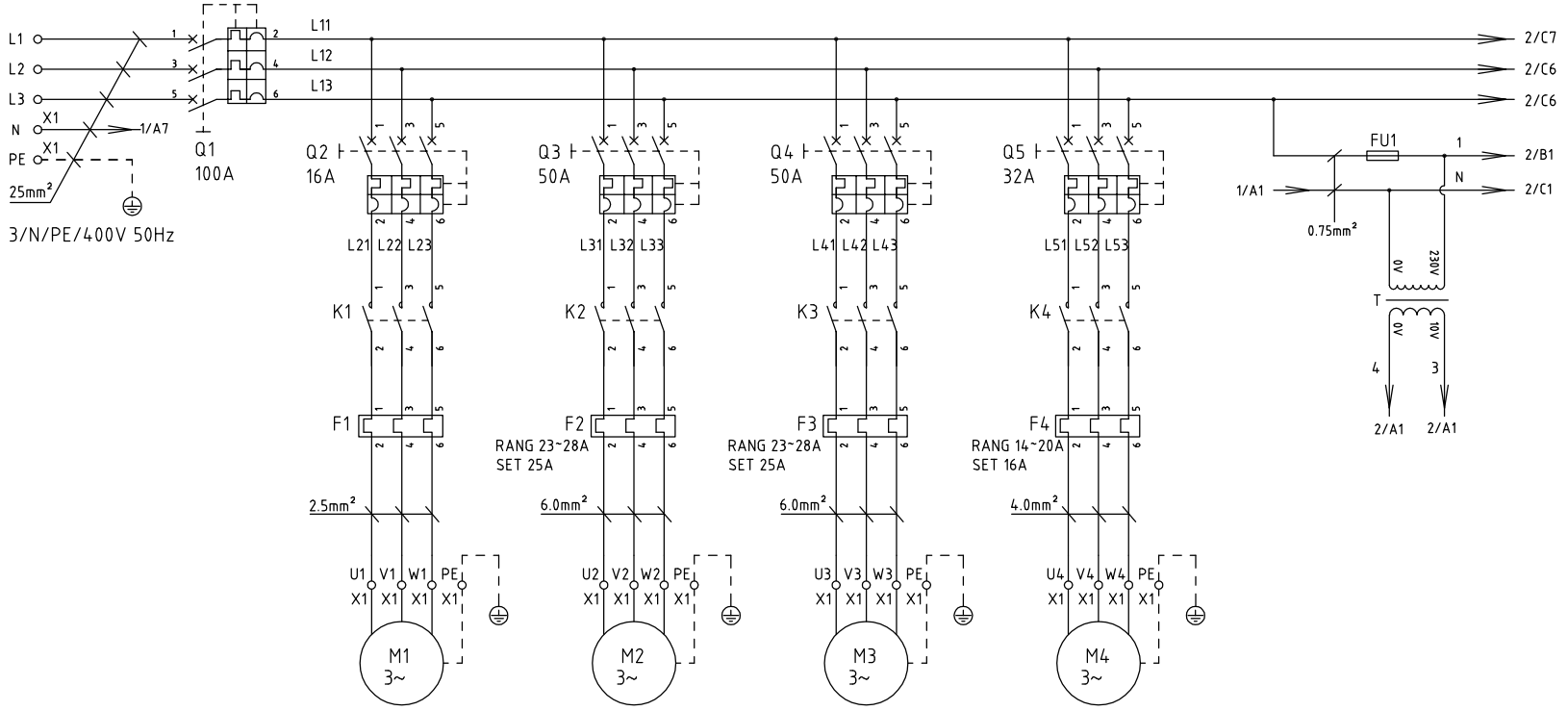

SIC-112W-R2-P:3kW/5.9A
SIC-112W-R2-HP:4kW/7.8A
泵浦马达

P=12.5kW
IN=25A
压缩机1

P=12.5kW
IN=25A
压缩机2

P=8.33kW
IN=16A
压缩机3

版本	Ver.B												
					制图	陆家权	版号	C	标题 SIC-112W-R2 主电路图	图号 SIC-112W-R2-CE-400V-C-1	比例		第 1 张
					设计	陆家权	核准				标准	CE	共 6 张
					校对				信易電熱機械股份有限公司 Shini Plastics Technologies, Inc.		机器电压	400V	
标记	更改前	更改后	更改人	日期	审核		日期	20170119			机器频率	50Hz	

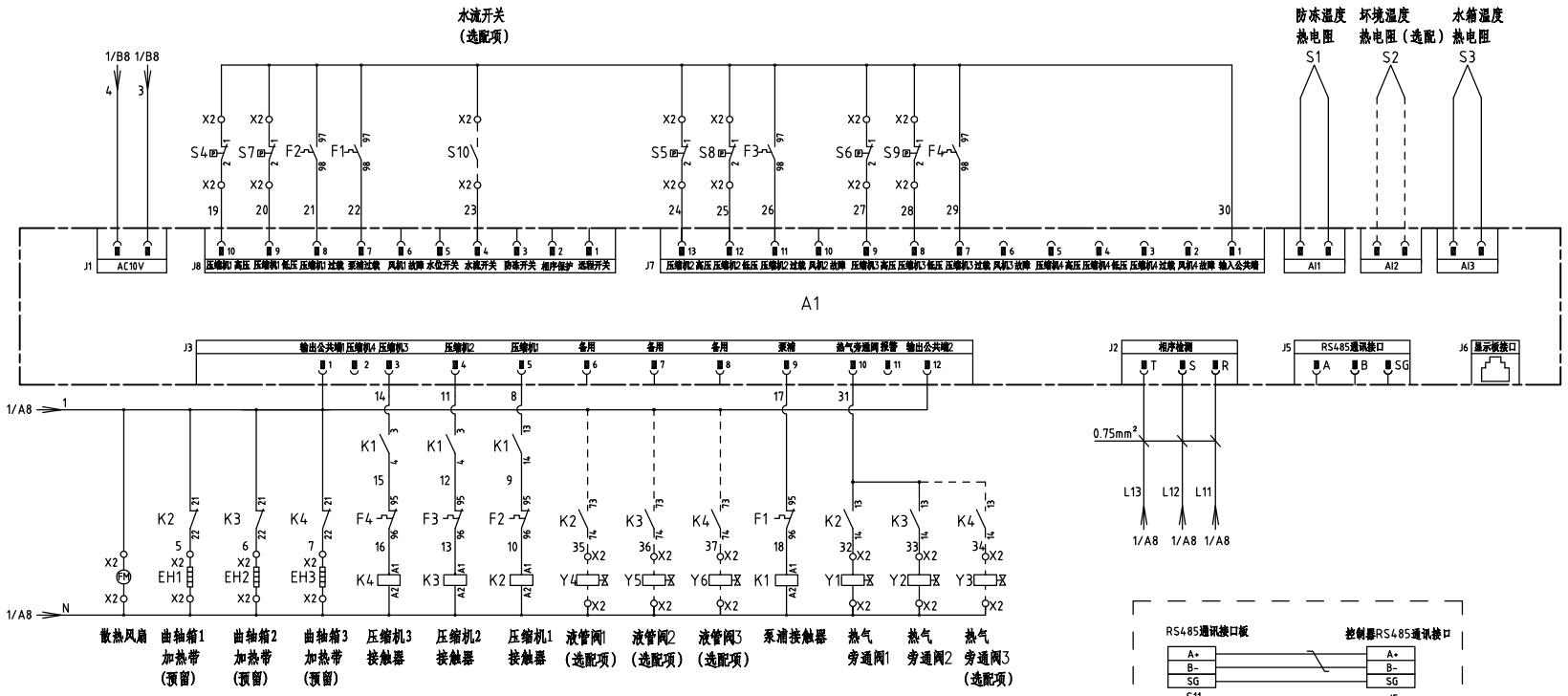

版本	Ver.B												
					制图	陆家权	版号	C	标题	SIC-112W-R2 控制电路图	图号	SIC-112W-R2-CE-400V-C-2	比例 / 第 2 张
					设计	陆家权	核准						标准 CE 共 6 张
					校对				信易電熱機械股份有限公司 Shini Plastics Technologies, Inc.				机器电压 400V
标记	更改前	更改后	更改人	日期	审核		日期	20170119					机器频率 50Hz

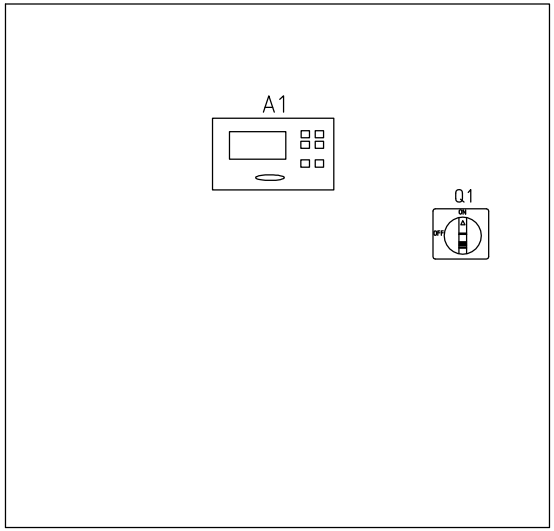

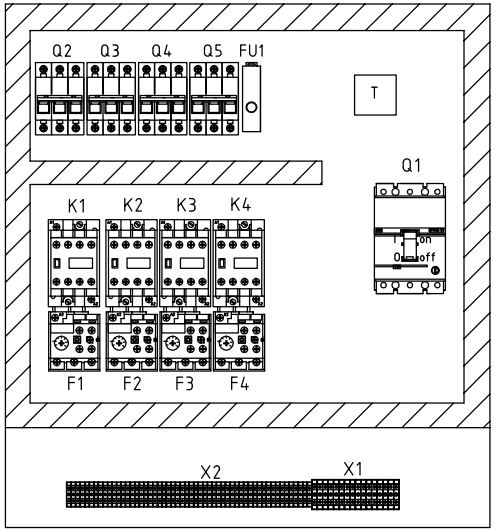

版本	Ver.B												
					制图	陆家权	版号	C	标题 SIC-112W-R2 电气元件布置图	图号 SIC-112W-R2-CE-400V-C-3	比例		第 3 张
					设计	陆家权	核准				标准	CE	共 6 张
					校对				信易電熱機械股份有限公司 Shini Plastics Technologies, Inc.		机器电压	400V	
标记	更改前	更改后	更改人	日期	审核		日期	20170119			机器频率	50Hz	

X1

13	12	11	PE	10	9	8	PE	7	6	5	PE	4	3	2	PE	1	PE
U1	V1	W1	PE	U2	V2	W2	PE	U3	V3	W3	PE	U4	V4	W4	PE	N	PE
		接泵浦马达				接压缩机1				接压缩机2				接压缩机3		接电源线零线	接电源线地线

X2

34	33	PE	32	31	PE	30	29	PE	28	27	26	25	24	23	PE	22	21	PE	20	19	PE	18	17	16	15	14	13	12	11	10	9	8	7	6	5	4	3	2	1
N	37	PE	N	36	PE	N	35	PE	23	30	N	1	N	34	PE	N	33	PE	N	32	PE	N	7	N	6	N	5	20	30	19	30	25	30	24	30	28	30	27	30
	接液管阀3(选配项)			接液管阀2(选配项)			接液管阀1(选配项)		接水流开关(选配项)			接热风扇		接热气,专通阀3(选配项)			接热气,专通阀2			接热气,专通阀1			接曲轴箱加热带3(须留)		接曲轴箱加热带2(须留)		接曲轴箱加热带1(须留)		接压缩机1低压开关S7		接压缩机1高压开关S4		接压缩机2低压开关S8		接压缩机2高压开关S5		接压缩机3低压开关S9		接压缩机3高压开关S6	

技术要求：(1) 电源线进线端 L1,L2,L3直接接门联锁断路器，不经过端子排。
(2) 压缩机，泵浦，电磁阀，线路板必须接地。

版本	Ver.B												
					制图	陆家权	版号	C	标题 SIC-112W-R2 端子接线图	图号 SIC-112W-R2-CE-400V-C-4	比例		第 4 张
					设计	陆家权	核准				标准	CE	共 6 张
					校对				信易電熱機械股份有限公司 Shini Plastics Technologies, Inc.		机器电压	400V	
标记	更改前	更改后	更改人	日期	审核		日期	20170119			机器频率	50Hz	

序号/NO	符号/Symbol	名称/Name	制造商/Manufacturer	型号/Type	规格/Specification	数量/Number	物料编号/Material number	备注/Remark
1	Q1	门联锁断路器/Breaker interlock	ABB	A1A125TMF100	100A	1	YE41110200000	
2	Q2	断路器/Circuit breaker	TECO	BM-63C/3016S	16A	1	YE40301603000	
3	Q3 Q4	断路器/Circuit breaker	TECO	BM-63C/3050S	50A	2	YE40305003000	
4	Q5	断路器/Circuit breaker	TECO	BM-63C/3032S	32A	1	YE40303203000	
5	K1	接触器/Contactor	SIEMENS	3RT6016-1AN21	230VAC 50/60Hz	1	YE00601621000	SIC-112W-R2-P
6	K1	接触器/Contactor	SIEMENS	3RT6017-1AN21	230VAC 50/60Hz	1	YE00601721000	SIC-112W-R2-HP
7		辅助触点/Auxiliary block	SIEMENS	3RH6911-1HA22	2NO+2NC	1	YE00691100000	
8	K2 K3	接触器/Contactor	SIEMENS	3RT6027-1AN20	230VAC 50/60Hz	2	YE00602722000	
9	K4	接触器/Contactor	SIEMENS	3RT6026-1AN20	230VAC 50/60Hz	1	YE00602622000	
10		辅助触点/Auxiliary block	SIEMENS	3RH6911-1AA10	1NO	3	YE00691110000	(4)
11	A1	控制器/Controller	PUNP	冷水機控制器(三/四壓機)SF317502A	AC 10V	1	YE80317500800	
12	S1	防冻温度热电阻/Anti-freezing temp. RTD	PUNP	RTD	----	1	----	控制器自带
13	S3	水箱温度热电阻/Water tank temp. RTD	PUNP	RTD	----	1	----	控制器自带
14	T	变压器/Transformer	PUNP	IN=220V OUT=9.8V	----	1	----	控制器自带
15	FU1	熔断器/Fuse	YINDA	FS-10	2A	1	YE41001000000	
16	F1	热过载继电器/Thermo overload relay	SIEMENS	3RU6116-1HB0	5.5-8A	1	YE01160550000	SIC-112W-R2-P
17	F1	热过载继电器/Thermo overload relay	SIEMENS	3RU6116-1JB0	7-10A	1	YE01167100000	SIC-112W-R2-HP
18	F2 F3	热过载继电器/Thermo overload relay	SIEMENS	3RU6126-4NB0	23-28A	2	YE01612620000	
19	F4	热过载继电器/Thermo overload relay	SIEMENS	3RU6126-4BB0	14-20A	1	YE01260140000	
20	S4 S5 S6	高压开关/HI pressure switch	----	----	----	3	----	(1)
21	S7 S8 S9	低压开关/LO pressure switch	----	----	----	3	----	(1)
22	S10	水流开关/Water flow switch	----	----	----	1	----	(1) (3)
23	S11	通信接口板RS-485(雙Dsub-9pin接頭)	----	----	----	1	YE90048501200	(1)
24		外殼RS485(SAL-700G-A-19) 0版	----	----	----	1	YR40048500000	(1)
25	X1	端子排/Terminal board	----	2.5mm²	----	3	YE60002503200	

版本 Ver.B

注：(1)表示非电控箱内材料；(2)表示第三个旁通阀选配项；(3)表示水流开关选配项；(4)表示液管阀选配项。

					制图	陆家权	版号	C
					设计	陆家权	核准	
					校对			
标记	更改前	更改后	更改人	日期	审核		日期	20170119

标题 SIC-112W-R2 电气元件明细表一

图号 SIC-112W-R2-CE-400V-C-5

信易電熱機械股份有限公司 Shini Plastics Technologies, Inc.

比例	
标准	CE
机器电压	400V
机器频率	50Hz

第 5 张 共 6 张

序号/NO	符号/Symbol	名称/Name	制造商/Manufacturer	型号/Type	规格/Specification	数量/Number	物料编号/Material number	备注/Remark
26		接地端子排/Terminal board	----	2.5mm²PE	----	1	YE60002503400	
27		端子排/Terminal board	----	4.0mm²	----	3	YE60000403200	
28		接地端子排/Terminal board	----	4.0mm²PE	----	1	YE60000403500	
29		端子排/Terminal board	----	6.0mm²	----	6	YE60000603200	
30		接地端子排/Terminal board	----	6.0mm²PE	----	2	YE60000603500	
31		接地端子排/Terminal board	----	35mm²PE	----	1	YE60003503500	
32		端子排/Terminal board	----	35mm²	----	1	YE60003503200	
33	X2	端子排/Terminal board	----	2.5mm²	----	24	YE60002503200	
34		接地端子排/Terminal board	----	2.5mm²PE	----	2	YE60002503400	
35		端子排/Terminal board	----	2.5mm²	----	2	YE60002503200	(2)
36		接地端子排/Terminal board	----	2.5mm²PE	----	1	YE60002503400	(2)
37		端子排/Terminal board	----	2.5mm²	----	2	YE60002503200	(3)
38		端子排/Terminal board	----	2.5mm²	----	6	YE60002503200	(4)
39		接地端子排/Terminal board	----	2.5mm²PE	----	3	YE60002503400	(4)
40	Y1 Y2	电磁阀/Solenoid valve	----	----	230VAC 50/60HZ	2	----	(1)
41	Y3	电磁阀/Solenoid valve	----	----	230VAC 50/60HZ	1	----	(1)(2)
42	Y4 Y5 Y6	电磁阀/Solenoid valve	----	----	230VAC 50/60HZ	3	----	(1)(4)
43	M1	泵浦马达/Pump motor	----	----	400V 50/60Hz 3KW	1	---- SIC-112W-R2-P	(1)
44	M1	泵浦马达/Pump motor	----	----	400V 50/60Hz 4KW	1	---- SIC-112W-R2-HP	(1)
45	M2 M3	压缩机/Compressor	----	----	400V 50/60Hz 12.5kW	2	----	(1)
46	M4	压缩机/Compressor	----	----	400V 50/60Hz 8.33kW	1	----	(1)
47	EH1 EH2 EH3	曲轴箱加热带/Crankcase heating zone	----	----	230V 50/60HZ 45W	3	----	(1)
48	FM	风扇/Fan	----	----	230V 50/60Hz	1	----	(1)

版本 Ver.B

注：(1)表示非电控箱内材料；(2)表示第三个旁通阀选配项；(3)表示水流开关选配项；(4)表示液管阀选配项。

标记	更改前	更改后	更改人	日期				
					制图	陆家权	版号	C
					设计	陆家权	核准	
					校对			
					审核		日期	20170119

标题 SIC-112W-R2 电气元件明细表二

图号 SIC-112W-R2-CE-400V-C-6

比例 / 第 6 张

标准 CE 共 6 张

机器电压 400V

机器频率 50Hz

信易電熱機械股份有限公司 Shini Plastics Technologies, Inc.

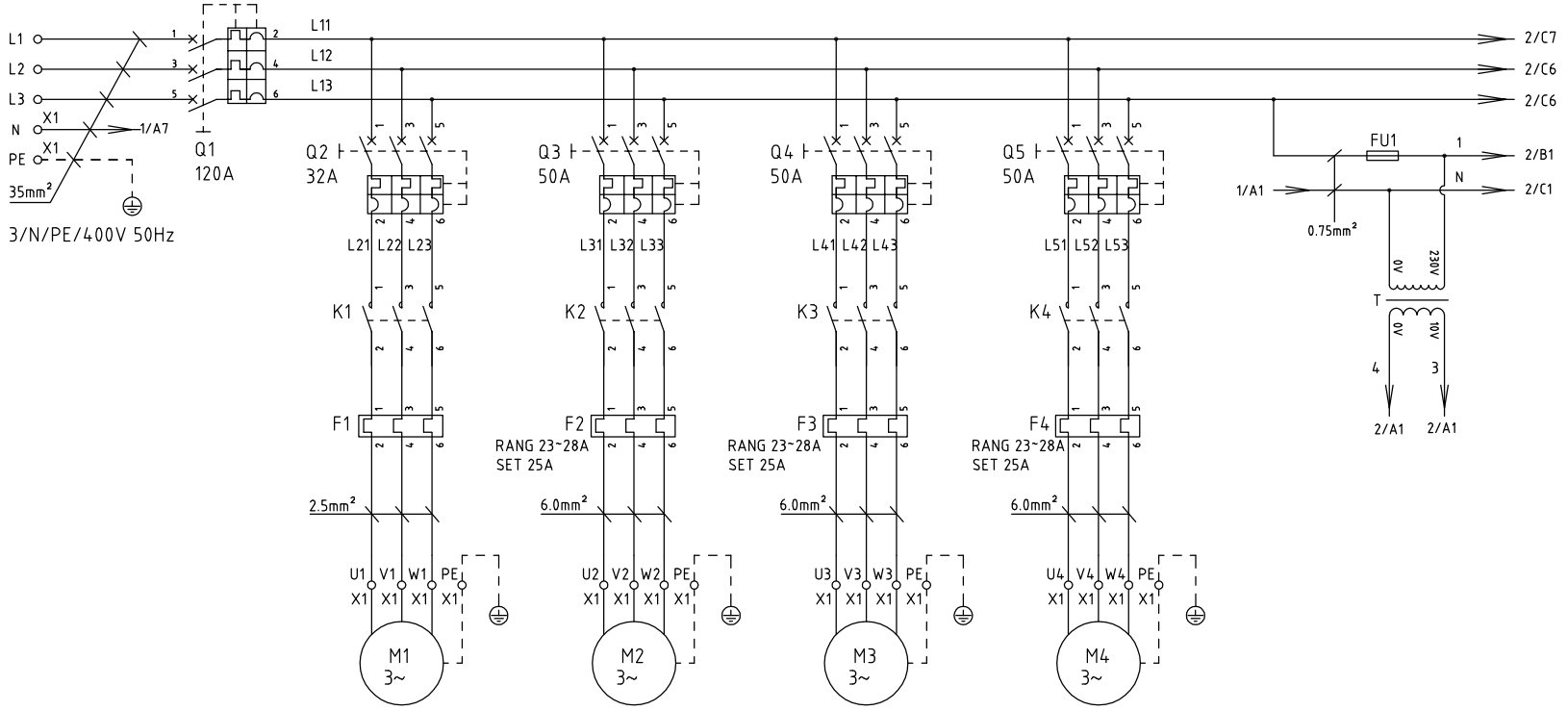

版本	Ver.B													
					制图	陆家权	版号	C	标题	SIC-126W-R2 主电路图	图号	SIC-126W-R2-CE-400V-C-1	比例	第 1 张
					设计	陆家权	核准						标准 CE	共 6 张
					校对								机器电压	400V
标记	更改前	更改后	更改人	日期	审核		日期	20170120					机器频率	50Hz

信易電熱機械股份有限公司
Shini Plastics Technologies, Inc.

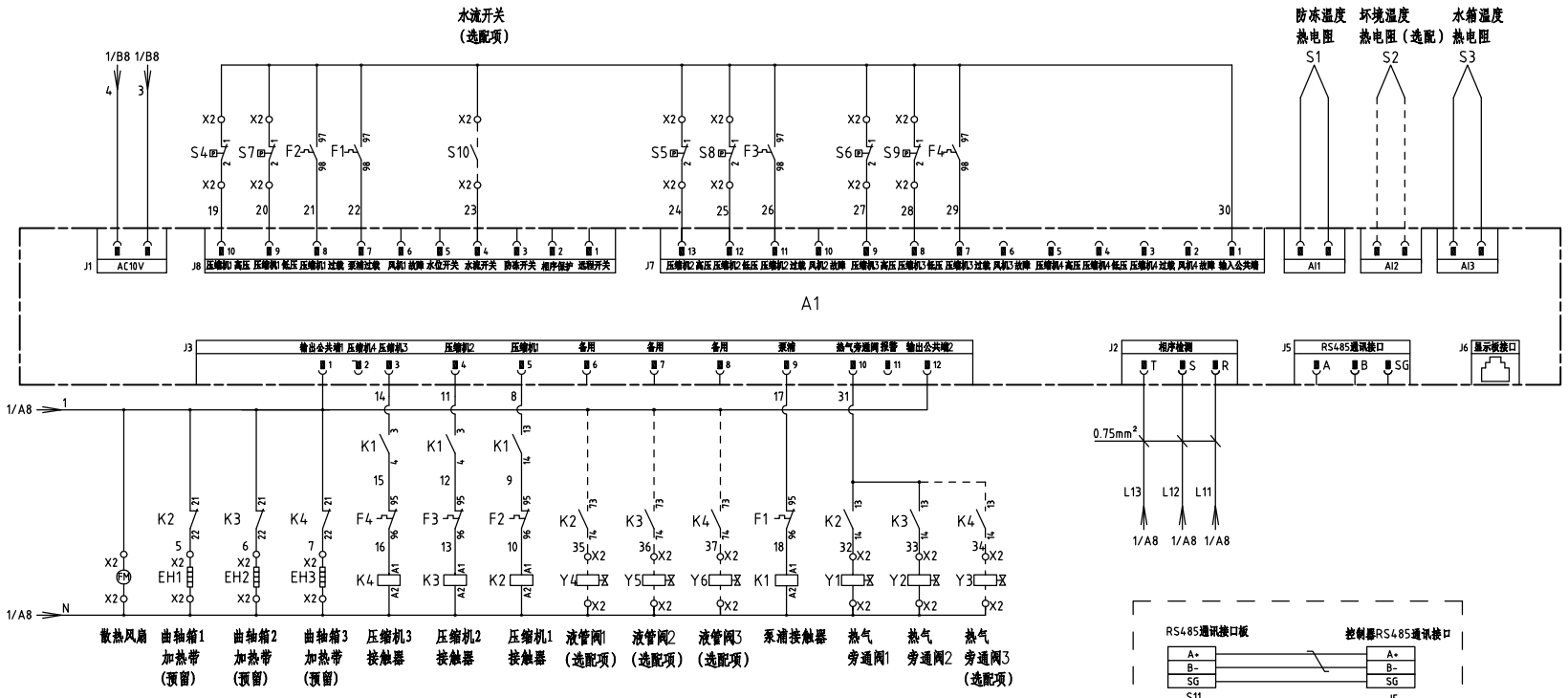

版本	Ver.B												
					制图	陆家权	版号	C	标题	SIC-126W-R2 控制电路图	图号	SIC-126W-R2-CE-400V-C-2	比例 / 第 2 张
					设计	陆家权	核准						标准 CE 共 6 张
					校对				信易電熱機械股份有限公司 Shini Plastics Technologies, Inc.				机器电压 400V
标记	更改前	更改后	更改人	日期	审核		日期	20170120					机器频率 50Hz

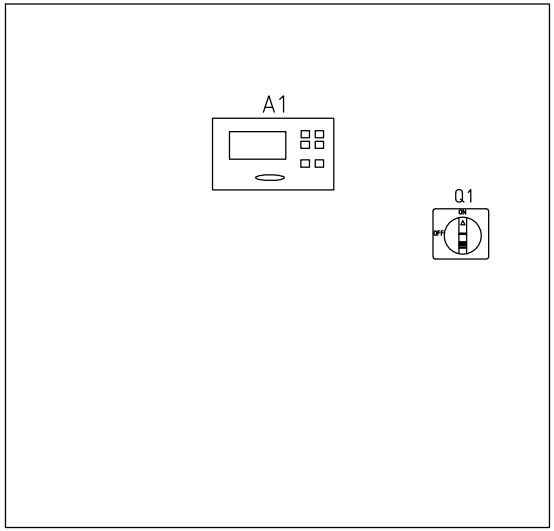

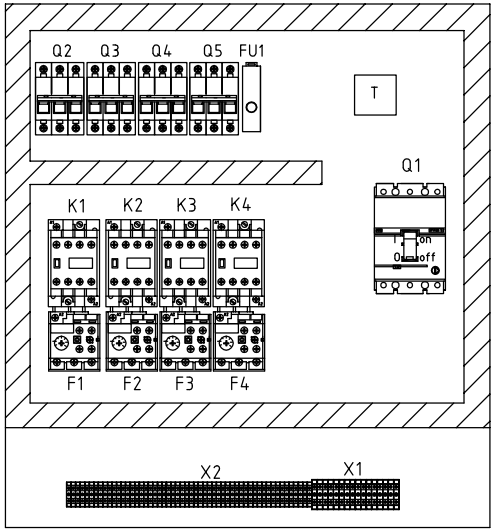

版本	Ver.B												
					制图	陆家权	版号	C	标题 SIC-126W-R2 电气元件布置图	图号 SIC-126W-R2-CE-400V-C-3	比例		第 3 张
					设计	陆家权	核准				标准	CE	共 6 张
					校对				信易電熱機械股份有限公司 Shini Plastics Technologies, Inc.		机器电压	400V	
标记	更改前	更改后	更改人	日期	审核		日期	20170120			机器频率	50Hz	

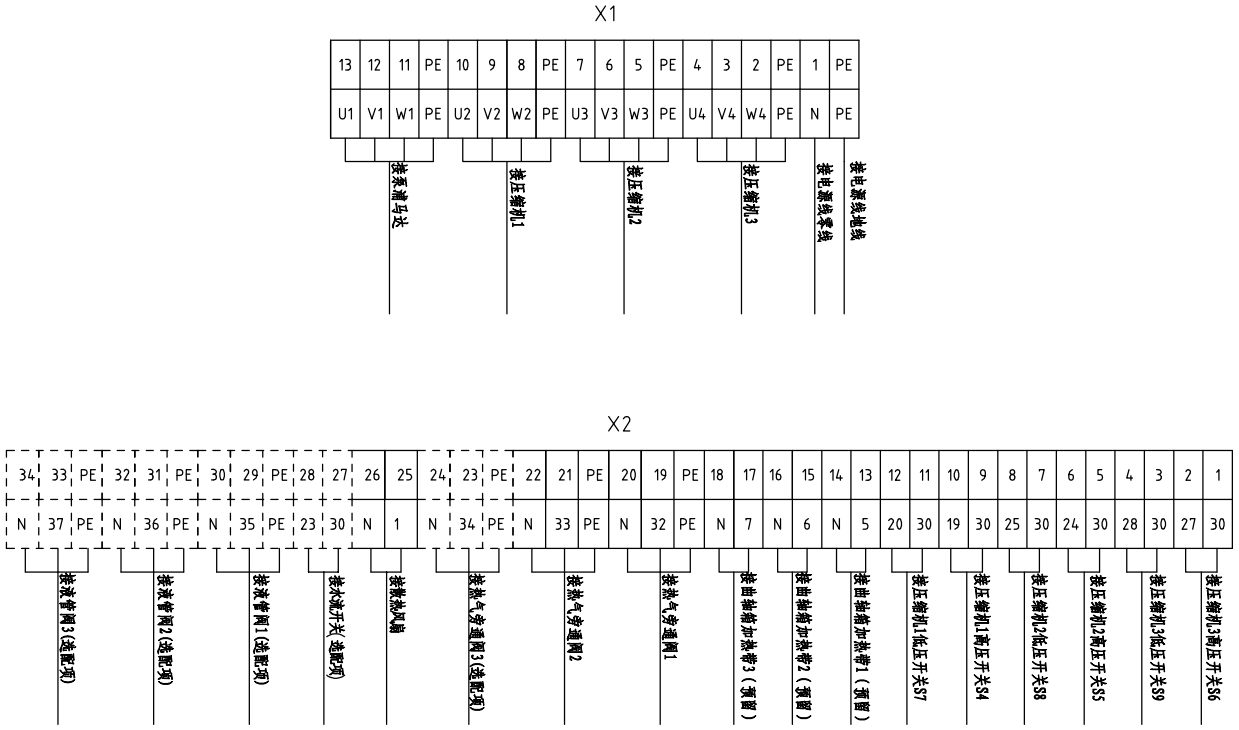

技术要求：(1) 电源线进线端 L1,L2,L3直接接门联锁断路器，不经过端子排。
(2) 压缩机，泵浦，电磁阀，线路板必须接地。

版本	Ver.B												
					制图	陆家权	版号	C	标题 SIC-126W-R2 端子接线图	图号 SIC-126W-R2-CE-400V-C-4	比例		第 4 张
					设计	陆家权	核准				标准	CE	共 6 张
					校对				信易電熱機械股份有限公司 Shini Plastics Technologies, Inc.		机器电压	400V	
标记	更改前	更改后	更改人	日期	审核		日期	20170120			机器频率	50Hz	

序号/NO	符号/Symbol	名称/Name	制造商/Manufacturer	型号/Type	规格/Specification	数量/Number	物料编号/Material number	备注/Remark
1	Q1	门联锁断路器/Breaker interlock	ABB	A1A125TMF125/12503PFF	125A	1	YE41161400000	
2	Q2	断路器/Circuit breaker	TECO	BM-63C/3032S	32A	1	YE40303203000	
3	Q3 Q4 Q5	断路器/Circuit breaker	TECO	BM-63C/3050S	50A	3	YE40305003000	
4	K1	接触器/Contactor	SIEMENS	3RT6017-1AN21	230VAC 50/60Hz	1	YE00601721000	SIC-126W-R2-P
5	K1	接触器/Contactor	SIEMENS	3RT6018-1AN21	230VAC 50/60Hz	1	YE00601800000	SIC-126W-R2-HP
6		辅助触点/Auxiliary block	SIEMENS	3RH6911-1HA22	2NO+2NC	1	YE00691100000	
7	K2 K3 K4	接触器/Contactor	SIEMENS	3RT6027-1AN20	230VAC 50/60Hz	3	YE00602722000	
8		辅助触点/Auxiliary block	SIEMENS	3RH6911-1AA10	1NO	3	YE00691110000	(4)
9	A1	控制器/Controller	PUNP	冷水機控制器(三/四壓機)SF317502A	AC 10V	1	YE80317500800	
10	S1	防冻温度热电阻/Anti-freezing temp. RTD	PUNP	RTD	----	1	----	控制器自带
11	S3	水箱温度热电阻/Water tank temp. RTD	PUNP	RTD	----	1	----	控制器自带
12	T	变压器/Transformer	PUNP	IN=220V OUT=9.8V	----	1	----	控制器自带
13	FU1	熔断器/Fuse	YINDA	FS-10	2A	1	YE41001000000	
14	F1	热过载继电器/Thermo overload relay	SIEMENS	3RU6116-1JB0	7-10A	1	YE01167100000	SIC-126W-R2-P
15	F1	热过载继电器/Thermo overload relay	SIEMENS	3RU6116-1KB0	9-12.5A	1	YE01169125000	SIC-126W-R2-HP
16	F2 F3 F4	热过载继电器/Thermo overload relay	SIEMENS	3RU6126-4NB0	23-28A	3	YE01612620000	
17	S4 S5 S6	高压开关/HI pressure switch	----	----	----	3	----	(1)
18	S7 S8 S9	低压开关/LO pressure switch	----	----	----	3	----	(1)
19	S10	水流开关/Water flow switch	----	----	----	1	----	(1) (3)
20	S11	通信接口板RS-485(雙Dsub-9pin接頭)	----	----	----	1	YE90048501200	(1)
21		外殼RS485(SAL-700C-A-19) 0版	----	----	----	1	YR40048500000	(1)
22	X1	端子排/Terminal board	----	2.5mm²	----	3	YE60002503200	
23		接地端子排/Terminal board	----	2.5mm²PE	----	1	YE60002503400	
24		端子排/Terminal board	----	6.0mm²	----	9	YE60000603200	
25		接地端子排/Terminal board	----	6.0mm²PE	----	3	YE60000603500	

版本 Ver.B

注：(1)表示非电控箱内材料；(2)表示第三个旁通阀选配项；(3)表示水流开关选配项；(4)表示液管阀选配项。

					制图	陆家权	版号	C	标题 SIC-126W-R2 电气元件明细表一	图号 SIC-126W-R2-CE-400V-C-5	比例	第 5 张
					设计	陆家权	核准				标准 CE	共 6 张
					校对				信易電熱機械股份有限公司 Shini Plastics Technologies, Inc.		机器电压	400V
标记	更改前	更改后	更改人	日期	审核		日期	20170120			机器频率	50Hz

序号/NO	符号/Symbol	名称/Name	制造商/Manufacturer	型号/Type	规格/Specification	数量/Number	物料编号/Material number	备注/Remark
26		接地端子排/Terminal board	----	35mm²PE	----	1	YE60003503500	
27		端子排/Terminal board	----	35mm²	----	1	YE60003503200	
28	X2	端子排/Terminal board	----	2.5mm²	----	24	YE60002503200	
29		接地端子排/Terminal board	----	2.5mm²PE	----	2	YE60002503400	
30		端子排/Terminal board	----	2.5mm²	----	2	YE60002503200	(2)
31		接地端子排/Terminal board	----	2.5mm²PE	----	1	YE60002503400	(2)
32		端子排/Terminal board	----	2.5mm²	----	2	YE60002503200	(3)
33		端子排/Terminal board	----	2.5mm²	----	6	YE60002503200	(4)
34		接地端子排/Terminal board	----	2.5mm²PE	----	3	YE60002503400	(4)
35	Y1 Y2	电磁阀/Solenoid valve	----	----	230VAC 50/60HZ	2	----	(1)
36	Y3	电磁阀/Solenoid valve	----	----	230VAC 50/60HZ	1	----	(1)(2)
37	Y4 Y5 Y6	电磁阀/Solenoid valve	----	----	230VAC 50/60HZ	3	----	(1)(4)
38	M1	泵浦马达/Pump motor	----	----	400V 50/60Hz 4KW	1	---- SIC-126W-R2-P	(1)
39	M1	泵浦马达/Pump motor	----	----	400V 50/60Hz 5.5KW	1	---- SIC-126W-R2-HP	(1)
40	M2 M3 M4	压缩机/Compressor	----	----	400V 50/60Hz 12.5kW	3	----	(1)
41	EH1 EH2 EH3	曲轴箱加热带/Crankcase heating zone	----	----	230V 50/60HZ 45W	3	----	(1)
42	FM	风扇/Fan	----	----	230V 50/60Hz	1	----	(1)

版本 Ver.B

注：(1)表示非电控箱内材料；(2)表示第三个旁通阀选配项；(3)表示水流开关选配项；(4)表示液管阀选配项。

标记	更改前	更改后	更改人	日期				
					制图	陆家权	版号	C
					设计	陆家权	核准	
					校对			
					审核		日期	20170120

标题 SIC-126W-R2 电气元件明细表二

图号 SIC-126W-R2-CE-400V-C-6

信易電熱機械股份有限公司 Shini Plastics Technologies, Inc.

比例		第 6 张
标准	CE	共 6 张
机器电压	400V	
机器频率	50Hz	

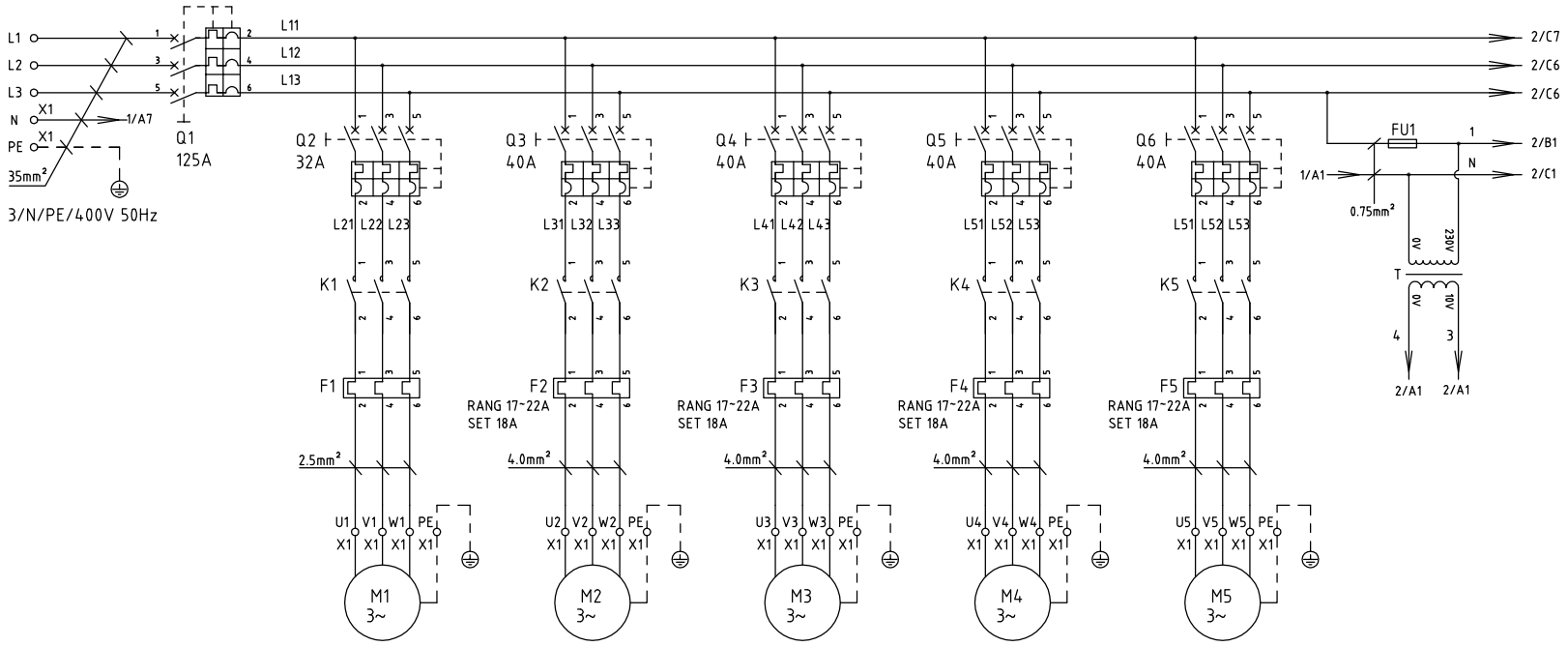

版本	Ver.B												
					制图	陆家权	版号	C	标题	SIC-132W-R2 主电路图	图号 SIC-132W-R2-CE-400V-C-1	比例	第 1 张
					设计	陆家权	核准					标准 CE	共 6 张
					校对				信易電熱機械股份有限公司 Shini Plastics Technologies, Inc.			机器电压	400V
标记	更改前	更改后	更改人	日期	审核		日期	20170123				机器频率	50Hz

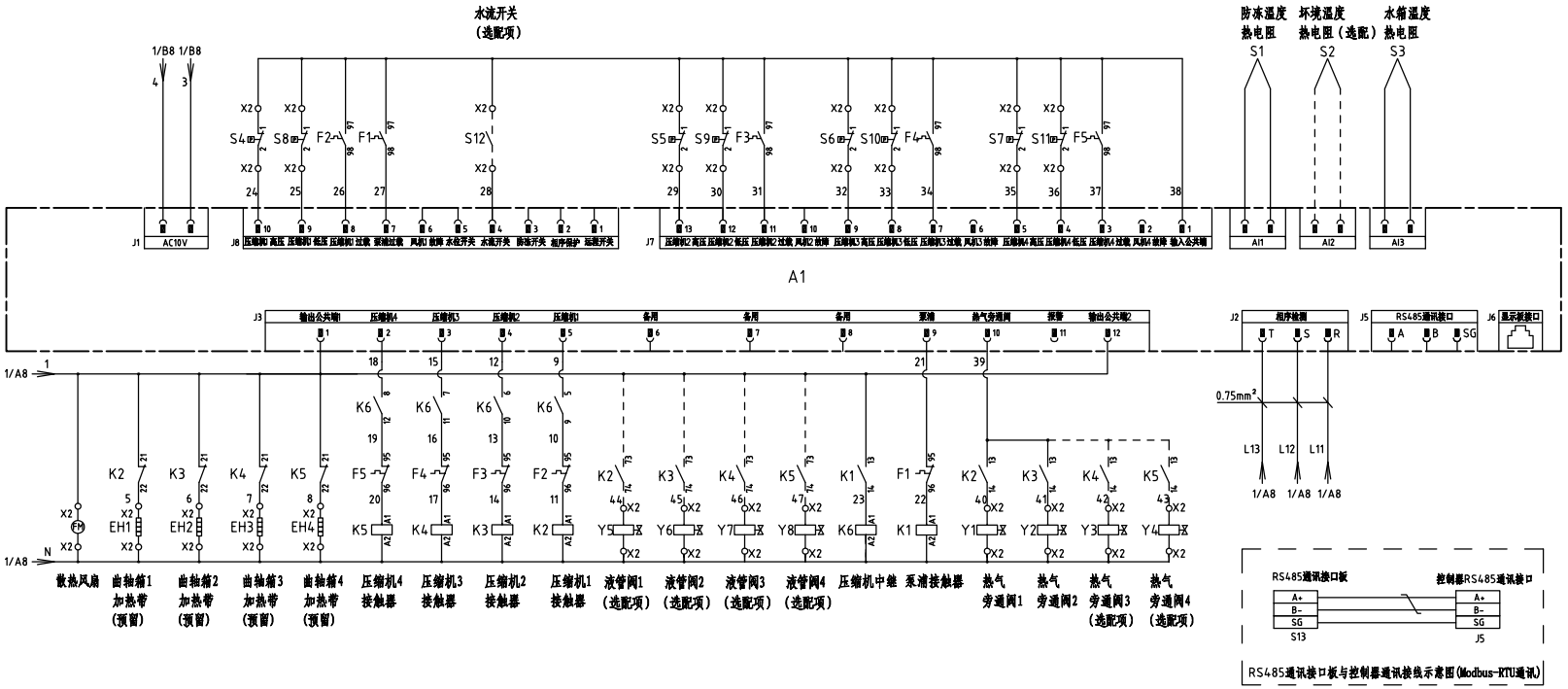

版本	Ver.B												
					制图	陆家权	版号	C	标题	SIC-132W-R2 控制电路图	图号	SIC-132W-R2-CE-400V-C-2	比例 / 第 2 张
					设计	陆家权	核准						标准 CE 共 6 张
					校对				信易電熱機械股份有限公司 Shini Plastics Technologies, Inc.				机器电压 400V
标记	更改前	更改后	更改人	日期	审核		日期	20170123					机器频率 50Hz

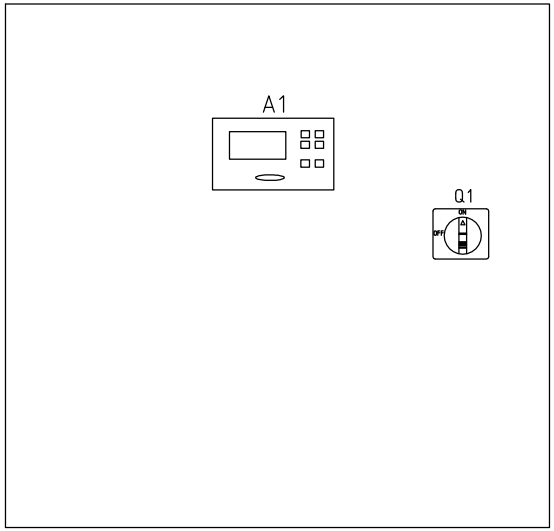

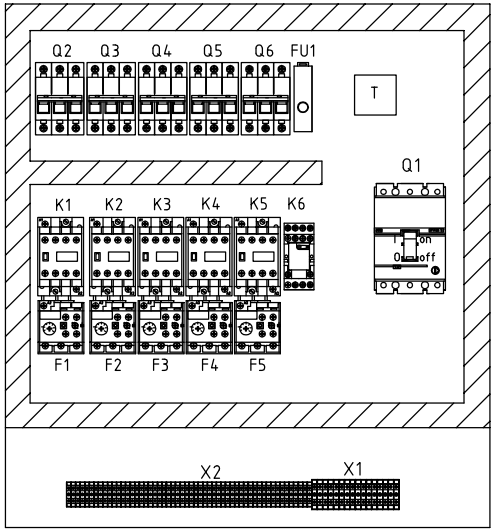

版本	Ver.B												
					制图	陆家权	版号	C	标题 SIC-132W-R2 电气元件布置图	图号 SIC-132W-R2-CE-400V-C-3	比例		第 3 张
					设计	陆家权	核准				标准	CE	共 6 张
					校对				信易電熱機械股份有限公司 Shini Plastics Technologies, Inc.		机器电压	400V	
标记	更改前	更改后	更改人	日期	审核		日期	20170123			机器频率	50Hz	

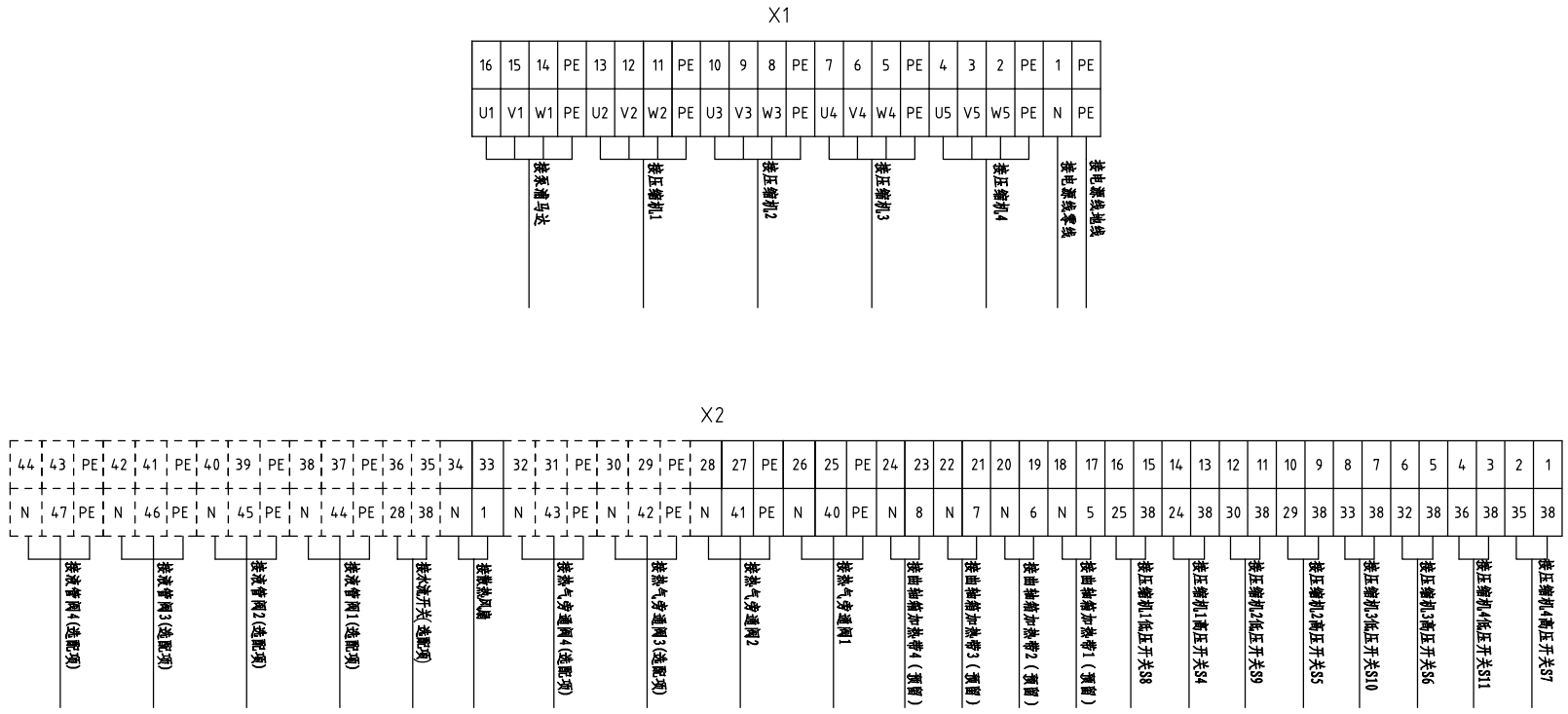

技术要求：(1) 电源线进线端 L1,L2,L3直接接门联锁断路器，不经过端子排。
(2) 压缩机，泵浦，电磁阀，线路板必须接地。

版本	Ver.B												
					制图	陆家权	版号	C	标题 SIC-132W-R2 端子接线图	图号 SIC-132W-R2-CE-400V-C-4	比例		第 4 张
					设计	陆家权	核准				标准	CE	共 6 张
					校对				信易電熱機械股份有限公司 Shini Plastics Technologies, Inc.		机器电压	400V	
标记	更改前	更改后	更改人	日期	审核		日期	20170123			机器频率	50Hz	

序号/NO	符号/Symbol	名称/Name	制造商/Manufacturer	型号/Type	规格/Specification	数量/Number	物料编号/Material number	备注/Remark
1	Q1	门联锁断路器/Breaker interlock	ABB	A1A125TMF125/12503PFF	125A	1	YE41161400000	
2	Q2	断路器/Circuit breaker	TECO	BM-63C/3032S	32A	1	YE40303203000	
3	Q3 Q4 Q5 Q6	断路器/Circuit breaker	TECO	BM-63C/3040S	40A	4	YE40304003000	
4	K1	接触器/Contactor	SIEMENS	3RT6017-1AN21	230VAC 50/60Hz	1	YE00601721000	SIC-132W-R2-P
5	K1	接触器/Contactor	SIEMENS	3RT6018-1AN21	230VAC 50/60Hz	1	YE00601800000	SIC-132W-R2-HP
6	K2 K3 K4 K5	接触器/Contactor	SIEMENS	3RT6027-1AN20	230VAC 50/60Hz	4	YE00602722000	
7		辅助触点/Auxiliary block	SIEMENS	3RH6911-1AA10	1NO	4	YE00691110000	(4)
8	K6	中间继电器/Middle relay	WEIDEMILE	DRM570730LT FS4CO	230VAC 50/60HZ	1	YE03570700000	
9	A1	控制器/Controller	PUNP	冷水機控制器(三/四壓機)SF317502A	AC 10V	1	YE80317500800	
10	S1	防冻温度热电阻/Anti-freezing temp. RTD	PUNP	RTD	----	1	----	控制器自带
11	S3	水箱温度热电阻/Water tank temp. RTD	PUNP	RTD	----	1	----	控制器自带
12	T	变压器/Transformer	PUNP	IN=220V OUT=9.8V	----	1	----	控制器自带
13	FU1	熔断器/Fuse	YINDA	FS-10	2A	1	YE41001000000	
14	F1	热过载继电器/Thermo overload relay	SIEMENS	3RU6116-1JB0	7-10A	1	YE01167100000	SIC-132W-R2-P
15	F1	热过载继电器/Thermo overload relay	SIEMENS	3RU6116-1KB0	9-12.5A	1	YE01169125000	SIC-132W-R2-HP
16	F2 F3 F4 F5	热过载继电器/Thermo overload relay	SIEMENS	3RU6126-4CB0	17-22A	4	YE01260170000	
17	S4 S5 S6 S7	高压开关/HI pressure switch	----	----	----	4	----	(1)
18	S8 S9 S10 S11	低压开关/LO pressure switch	----	----	----	4	----	(1)
19	S12	水流开关/Water flow switch	----	----	----	1	----	(1) (3)
20	S13	通信接口板RS-485(雙Dsub-9pin接頭)	----	----	----	1	YE90048501200	(1)
21		外殼RS485(SAL-700C-A-19) 0版	----	----	----	1	YR40048500000	(1)
22	X1	端子排/Terminal board	----	2.5mm²	----	3	YE60002503200	
23		接地端子排/Terminal board	----	2.5mm²PE	----	1	YE60002503400	
24		端子排/Terminal board	----	4.0mm²	----	12	YE60000403200	
25		接地端子排/Terminal board	----	4.0mm²PE	----	4	YE60000403500	

版本 Ver.B

注：(1)表示非电控箱内材料；(2)表示第三、四个旁通阀选配项；(3)表示水流开关选配项；(4)表示液管阀选配项。

制图	陆家权	版号	C	标题	SIC-132W-R2 电气元件明细表一	图号	SIC-132W-R2-CE-400V-C-5	比例 / 第 5 张
设计	陆家权	核准						标准 CE 共 6 张
校对								机器电压 400V
审核		日期	20170123					机器频率 50Hz

标记	更改前	更改后	更改人	日期

信易電熱機械股份有限公司
Shini Plastics Technologies, Inc.

序号/NO	符号/Symbol	名称/Name	制造商/Manufacturer	型号/Type	规格/Specification	数量/Number	物料编号/Material number	备注/Remark
26		接地端子排/Terminal board	----	35mm²PE	----	1	YE60003503500	
27		端子排/Terminal board	----	35mm²	----	1	YE60003503200	
28	X2	端子排/Terminal board	----	2.5mm²	----	30	YE60002503200	
29		接地端子排/Terminal board	----	2.5mm²PE	----	2	YE60002503400	
30		端子排/Terminal board	----	2.5mm²	----	4	YE60002503200	(2)
31		接地端子排/Terminal board	----	2.5mm²PE	----	2	YE60002503400	(2)
32		端子排/Terminal board	----	2.5mm²	----	2	YE60002503200	(3)
33		端子排/Terminal board	----	2.5mm²	----	8	YE60002503200	(4)
34		接地端子排/Terminal board	----	2.5mm²PE	----	4	YE60002503400	(4)
35	Y1 Y2	电磁阀/Solenoid valve	----	----	230VAC 50/60HZ	2	----	(1)
36	Y3 Y4	电磁阀/Solenoid valve	----	----	230VAC 50/60HZ	2	----	(1)(2)
37	Y5 Y6 Y7 Y8	电磁阀/Solenoid valve	----	----	230VAC 50/60HZ	4	----	(1)(4)
38	M1	泵浦马达/Pump motor	----	----	400V 50/60Hz 4KW	1	---- SIC-132W-R2-P	(1)
39	M1	泵浦马达/Pump motor	----	----	400V 50/60Hz 5.5KW	1	---- SIC-132W-R2-HP	(1)
40	M2 M3 M4 M5	压缩机/Compressor	----	----	400V 50/60Hz 9.88kW	4	----	(1)
41	EH1 EH2 EH3 EH4	曲轴箱加热带/Crankcase heating zone	----	----	230V 50/60HZ 45W	4	----	(1)
42	FM	风扇/Fan	----	----	230V 50/60Hz	1	----	(1)

版本 Ver.B

注：(1)表示非电控箱内材料;(2)表示第三、四个旁通阀选配项;(3)表示水流开关选配项;(4)表示液管阀选配项。

标记	更改前	更改后	更改人	日期				
					制图	陆家权	版号	C
					设计	陆家权	核准	
					校对			
					审核		日期	20170123

标题 SIC-132W-R2 电气元件明细表二

图号 SIC-132W-R2-CE-400V-C-6

信易電熱機械股份有限公司 Shini Plastics Technologies, Inc.

比例		第 6 张
标准	CE	共 6 张
机器电压	400V	
机器频率	50Hz	